BATHROOM SOLUTIONS FOR TODAY & TOMORROW

Tarifa Precios Venta al Público Sugeridos

RECAMBIOS

T12

Enero 2012

Roca

BATHROOM
SOLUTIONS FOR
TODAY & TOMORROW

Tarifa Precios Venta al Público Sugeridos
RECAMBIOS

T12

Enero 2012

índice

GRIFERÍA

DESPIECE GRIFERÍAS

8 HIBRIDAS
10 EVOL
11 TOUCH
13 FRONTALIS
14 MODENA
15 THESIS
18 MOAI
22 URBAN
23 SINGLES
24 L90
26 M2-N
28 LOGICA-N
30 ESMAI
32 MONOJET
33 TARGA
36 MONODIN
38 L20
39 VECTRA
40 VICTORIA
43 VICTORIA PRO
45 BETAP
47 FLORENTINA
49 VERONA
51 GANTE
52 ELEMENT
53 PANAMA
54 PRADA
55 SILVER SHADOW-CROW
57 M2
58 LOGICA
60 MONODIN TOP
62 VICTORIA PLUS
63 BRAVA
66 ATAI
68 ZOOM POLO VPO

70 Lista precios

GRIFERÍA RECAMBIOS

74 Duchas, rociadores, barras
77 Embellecedores, rosetones y caperuzas
80 Caños para griferías de lavabo, bidé y fregadero
83 Manecillas accionamiento monomandos
87 Crucetas
89 Indices
90 Monturas
92 Cartuchos
93 Inversores
96 Flexibles de alimentación y ducha
97 Aireadores, rompechorros y economizadores
100 Juntas, anillos, toricos y arandelas
102 Componentes para desagües
104 Enlaces, excéntricas y anclajes
107 Piezas varias
112 Piezas especiales fluxores y temporizadores
114 Piezas especiales electrónicas

ACCESORIOS

METAL

116 Hotel's
116 Hotel's 2.0
116 Play
117 Fashion
117 Select
117 Touch
117 Veranda
117 Silver
117 People
117 Monaco

ACERO INOXIDABLE

Superinox

PORCELANA

118 Series de porcelana

COLECCIONES DE BAÑO

W+W

119 Watercloset

KHROMA

119 Khroma

GAP

120 Gap

BARCELONA

120 Barcelona

MECANISMOS

120 Recambios mecanismos

ASIENTOS Y TAPAS

131 Recambios asientos y tapas

URINARIOS

133 Spun
133 Chic
133 Site
133 Mural
133 Urinett
133 Wing
133 Hall waterless

FREGADEROS

SILACRYL

134 Silacryl

GRES

134 Gres

ACERO INOXIDABLE

135 Acero inoxidable

SISTEMAS DE INSTALACIÓN

SIST. INST. APARATOS SUSPENDIDOS

137 Elementos de instalación para aparatos suspendidos Duplo

SISTEMAS IN-WALL

140 Sistemas IN-WALL

NOTA: Consultas de código y precios contactar con
productsupport.rs@roca.net

Despiece griferías

HÍBRIDAS

Grifería para lavabo

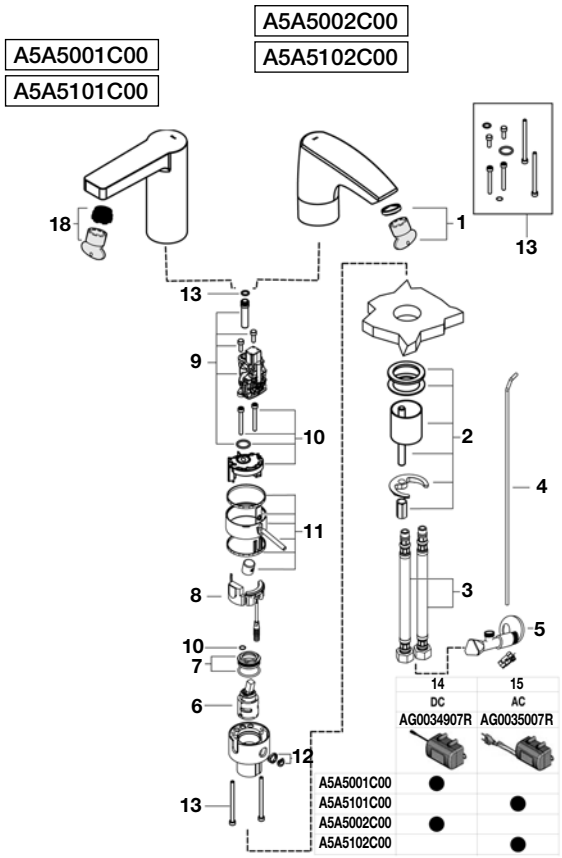

Grifería para lavabo

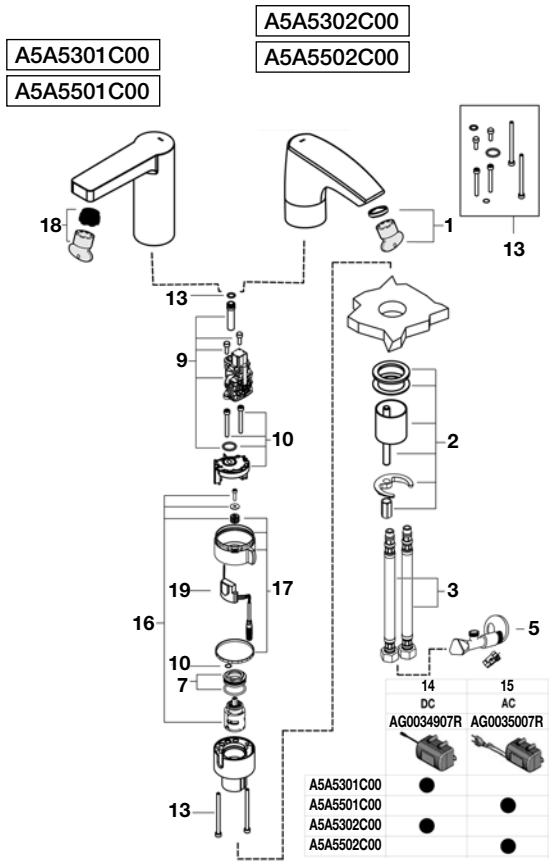

1	A525003307	8	AG0034307R	15	AG0035007R						
2	AG0033903R	9	AG0034407R	16	AG0035103R						
3	AG0035509R	10	AG0034507R	17	AG0035200R						
4	AG0034003R	11	AG0034600R	18	A525011007						
5	A525081000	12	AG0034700R	19	AG0035307R						
6	AG0034103R	13	AG0034803R	20	AG0035603R						
7	AG0034203R	14	AG0034907R								

HÍBRIDAS

Grifería para lavabo

A5A5201C00
A5A5401C00

A5A5202C00
A5A5402C00

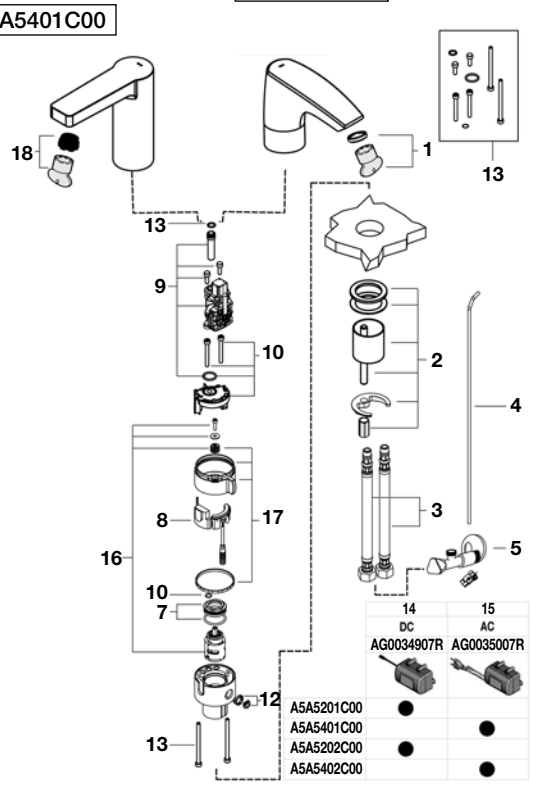

Grifería para lavabo

A5A5601C00
A5A5701C00

A5A5602C00
A5A5702C00

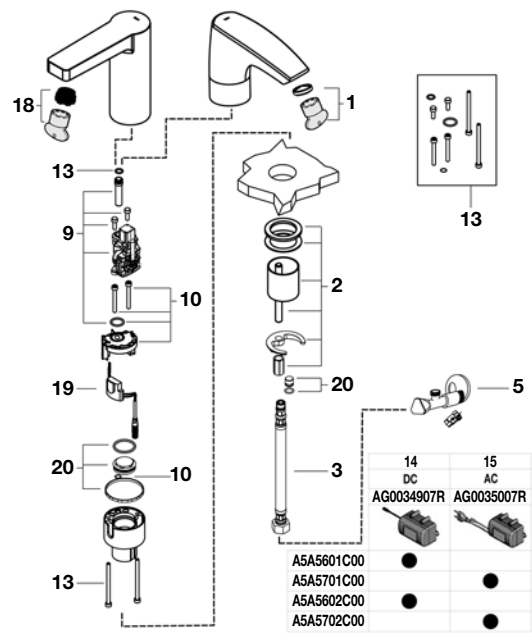

1	A525003307	8	AG0034307R	15	AG0035007R						
2	AG0033903R	9	AG0034407R	16	AG0035103R						
3	AG0035509R	10	AG0034507R	17	AG0035200R						
4	AG0034003R	11	AG0034600R	18	A525011007						
5	A525081000	12	AG0034700R	19	AG0035307R						
6	AG0034103R	13	AG0034803R	20	AG0035603R						
7	AG0034203R	14	AG0034907R								

EVOL

Grifería para lavabo

5A3049

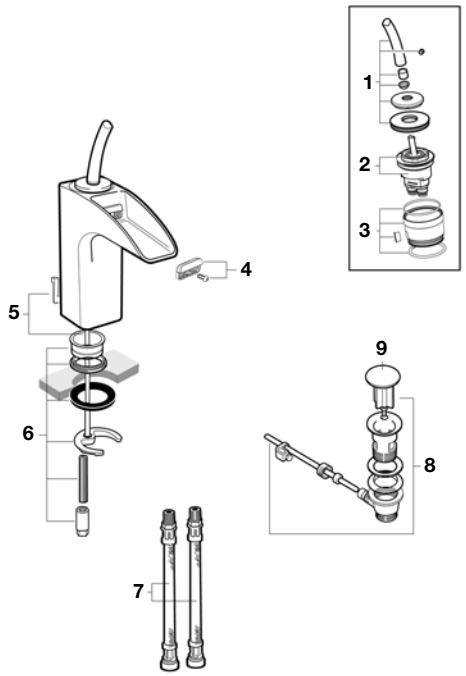

Grifería para lavabo

5A3449

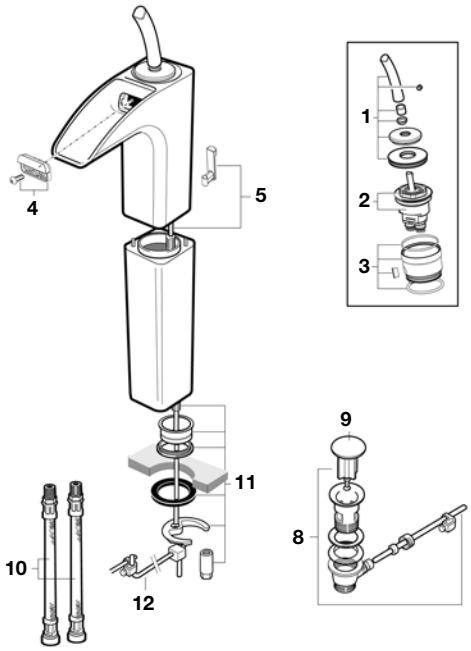

Grifería para lavabo

5A4749

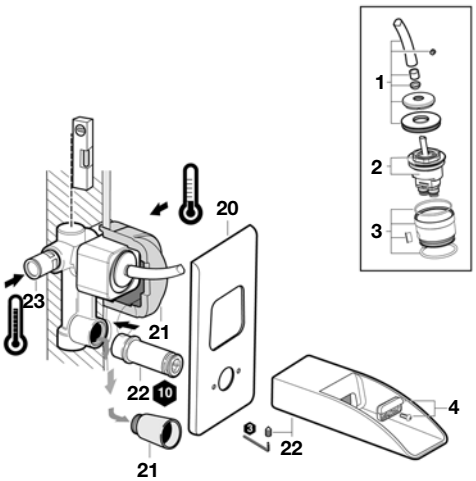

Grifería para baño y ducha

5A0149

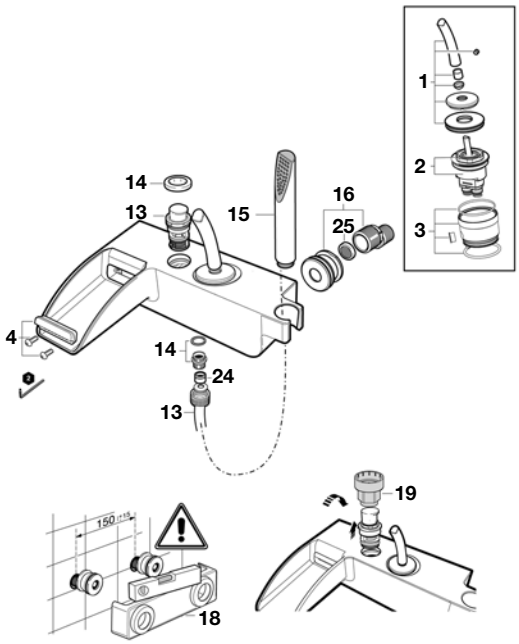

1	AG0043500R	7	A525020309	13	A525023600	19	A525005407	25	A525016207		
2	A525018507	8	A525021200	14	A525024200	20	A525018900				
3	AG0040607R	9	A525001805	15	A5B9047C00	21	A525029207				
4	A525018600	10	A525020409	16	A525021703	22	A525019000				
5	A525023000	11	A525022703	17	A525009900	23	A525024803				
6	A525021803	12	AG0033300R	18	A525021907	24	A525005507				

TOUCH

Grifería para lavabo y bidé

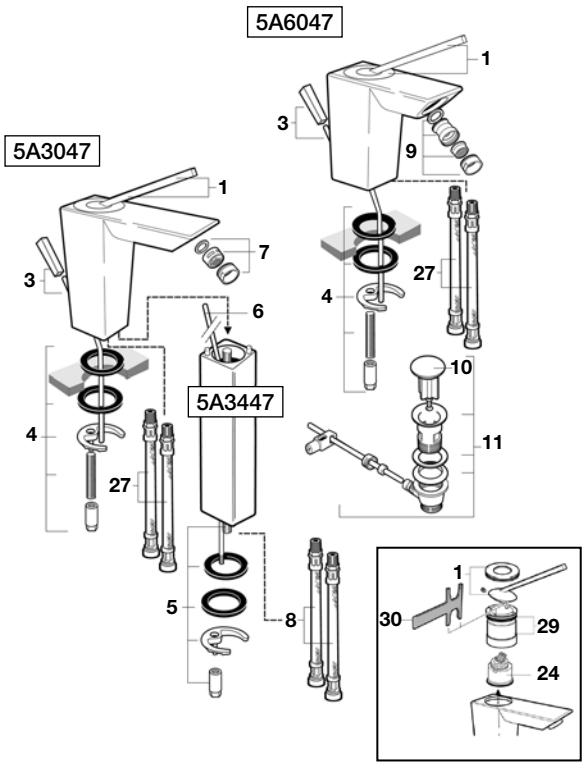

Grifería para lavabo

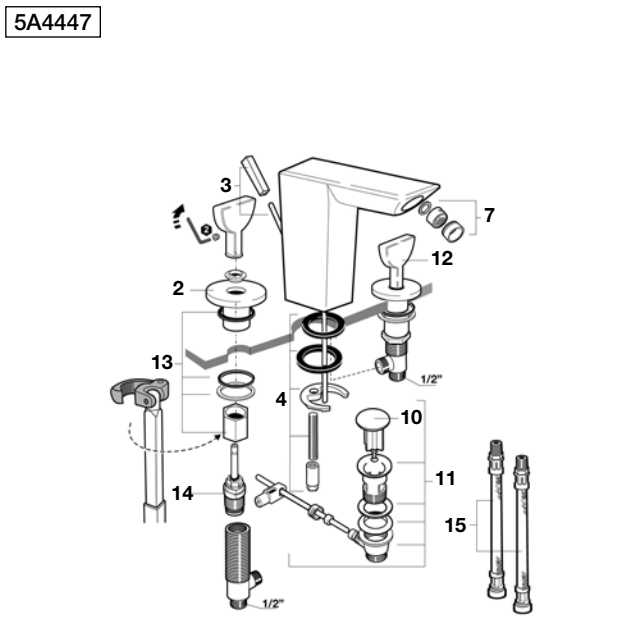

Grifería para baño y ducha

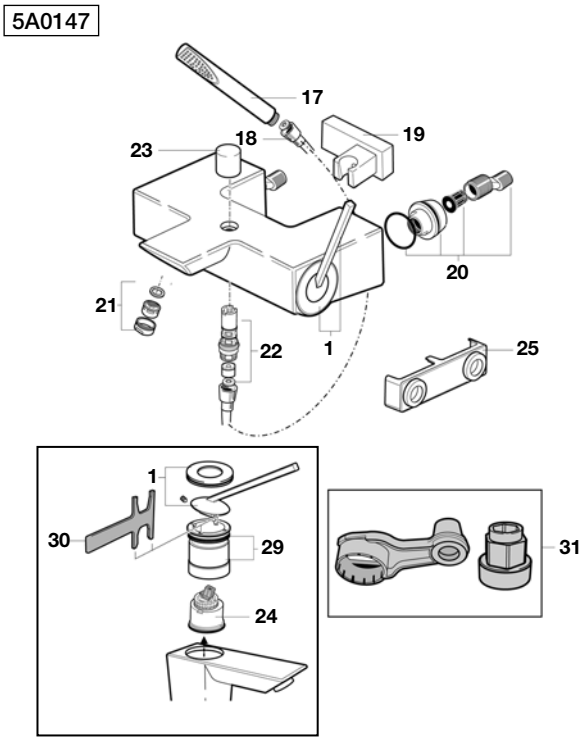

Grifería para lavabo

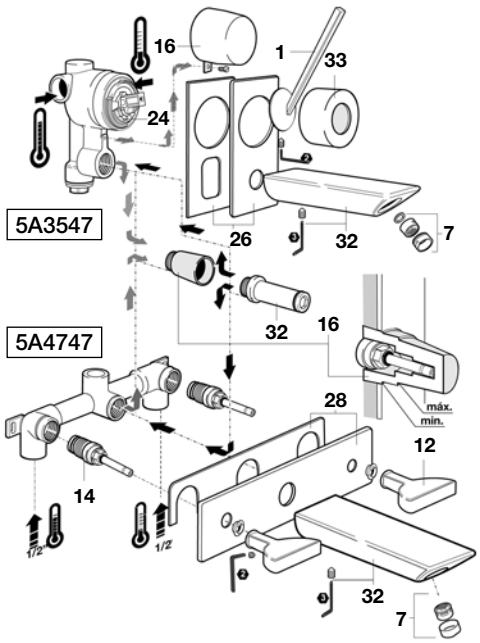

1	A525840700	7	A525002900	13	A525021503	19	A525021600	25	A525021907	31	A525005407
2	AG0024900R	8	A525020409	14	A525021403	20	A525021703	26	A525022000	32	A525022300
3	A525768000	9	A525009300	15	A525020509	21	A525003600	27	A525020309	33	AG0025000R
4	A525020003	10	A525001805	16	A525029007	22	A525005700	28	A525022200		
5	A525020203	11	A525021200	17	A5B9047C00	23	A525023200	29	A525022403		
6	A525768300	12	A525021300	18	A525009800	24	A525021007	30	A525022503		

TOUCH

Grifería para baño y ducha

5A1147

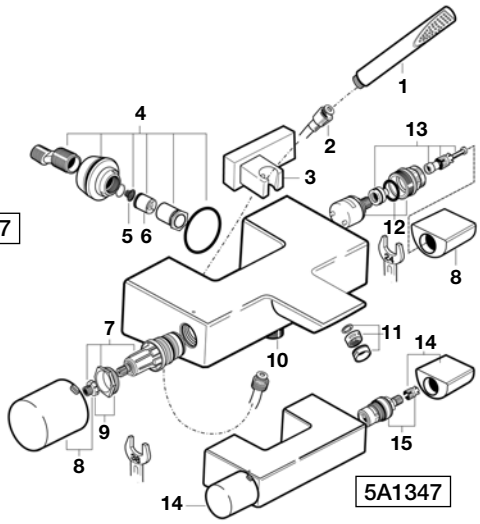

Grifería para baño y ducha

5A2847

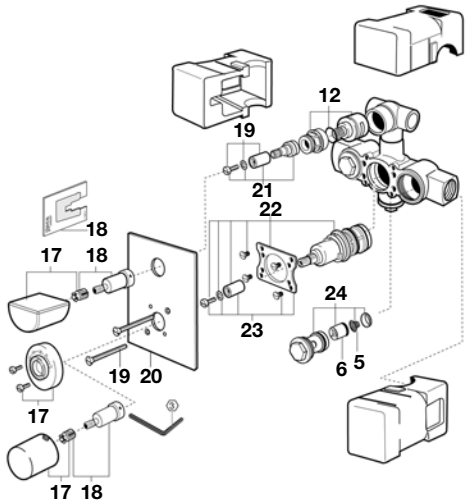

Grifería para baño y ducha

5A2947

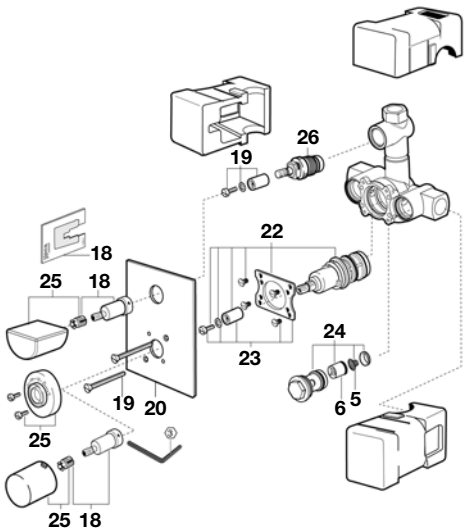

1	A5B9047C00	7	A525028003	13	AG0025403R	19	AG0028703R	25	AG0025600R		
2	A525009800	8	AG0025100R	14	AG0025200R	20	AG0026200R	26	A525098108		
3	A525021600	9	AG0020703R	15	A525092709	21	AG0026103R				
4	AG0026003R	10	AG0000800R	16	A525021907	22	A525017303				
5	AG0026403R	11	A525003600	17	AG0025500R	23	AG0021103R				
6	AG0026307R	12	AG0025300R	18	A525024303	24	A525018003				

FRONTALIS

Grifería para lavabo y bidé

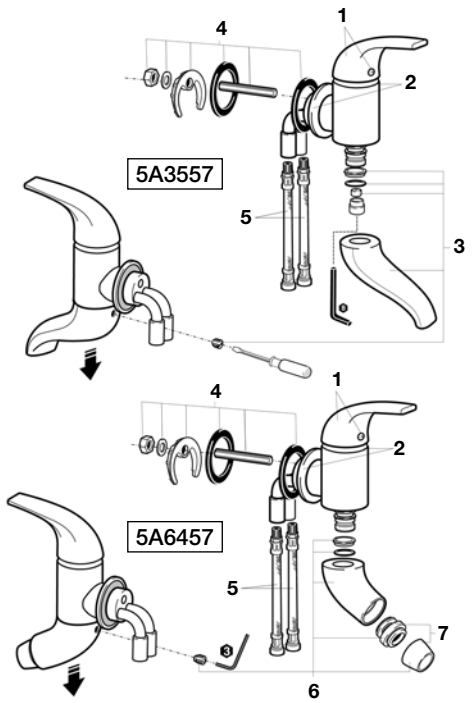

Grifería para lavabo y baño

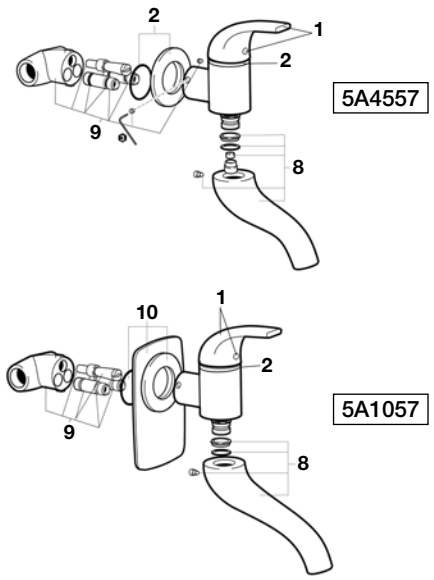

Grifería para baño y ducha

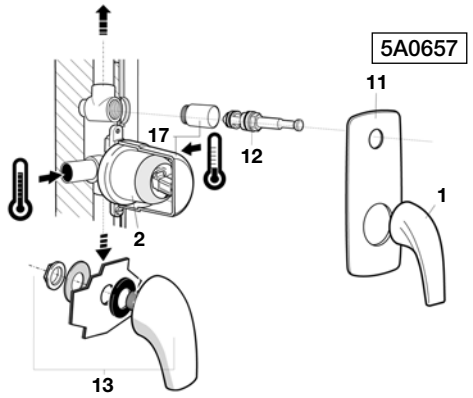

5A2257

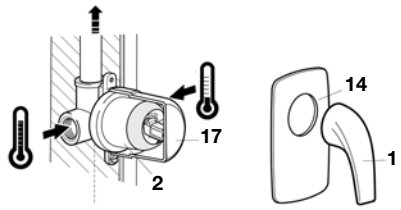

1	A525027400	7	A525009200	13	A526319800						
2	A525027500	8	A525028500	14	A525028300						
3	A525028400	9	A525028703	15	A525027803						
4	A525028803	10	A525027700	16	A525008407						
5	A525027609	11	A525028200	17	A525029407						
6	A525028600	12	A525026400								

MODENA

Grifería para lavabo y bidé

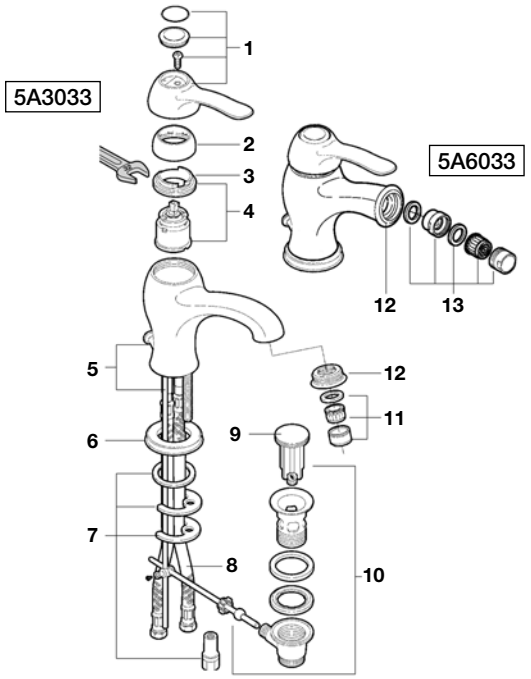

Grifería para baño y ducha

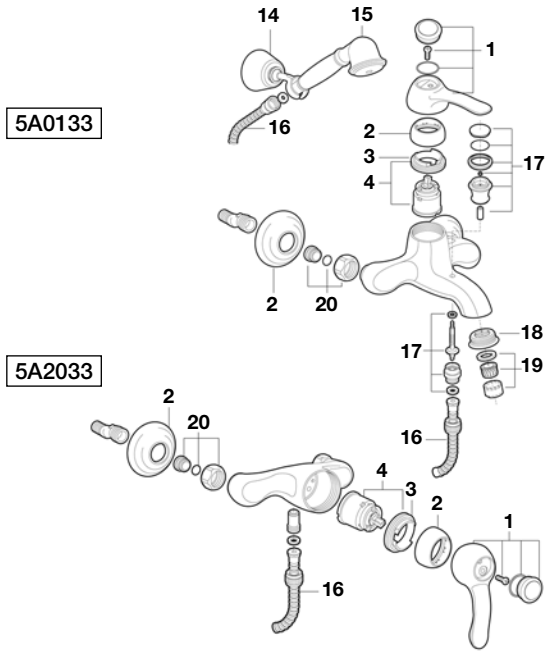

Grifería para baño y ducha

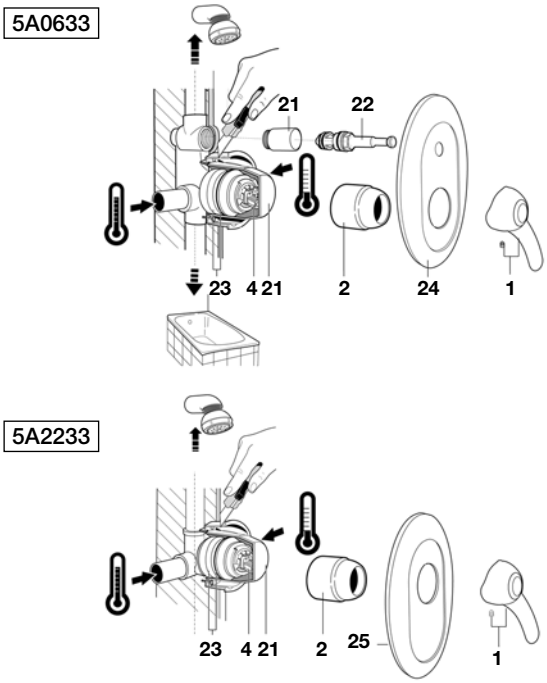

1	AG0009000R	7	AG0030903R	13	A525089100	19	A525000800	25	AG0004100R		
2	AG0004500R	8	A525020309	14	A505712400	20	AG0004900R				
3	A525026503	9	AG0004800R	15	A505317400	21	AG0003107R				
4	A525021007	10	AG0004700R	16	A525009800	22	A525026400				
5	AG0004600R	11	A525038100	17	AG0009100R	23	A525026703				
6	AG0031200R	12	AG0031000R	18	AG0031100R	24	AG0004000R				

THESIS

Grifería para lavabo y bidé

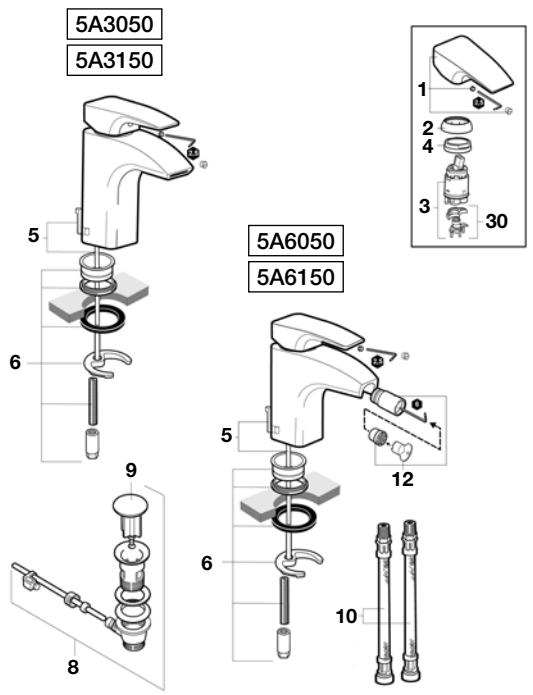

Grifería para lavabo

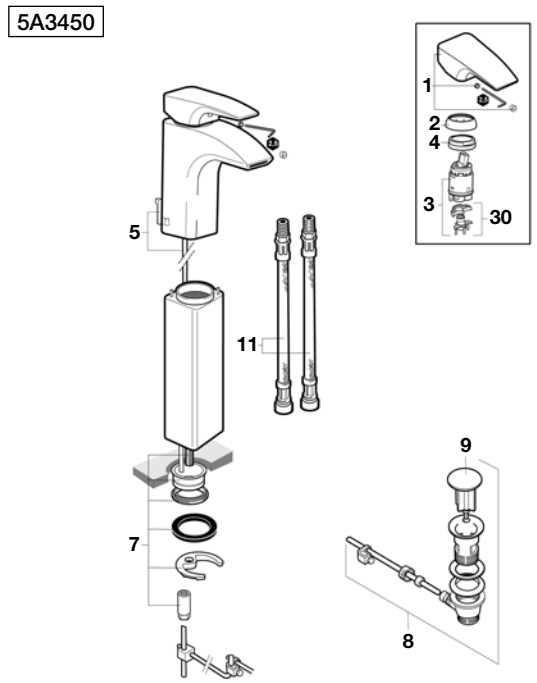

Grifería para baño y ducha

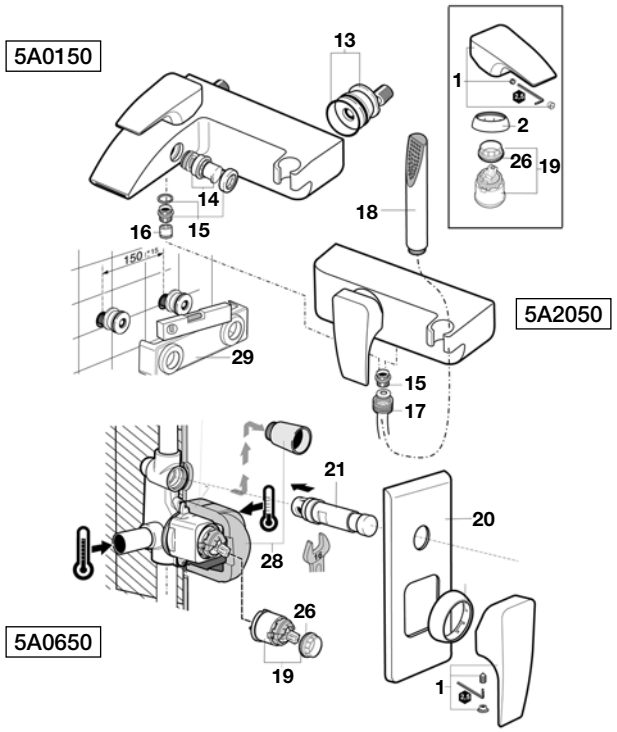

Grifería para baño y ducha

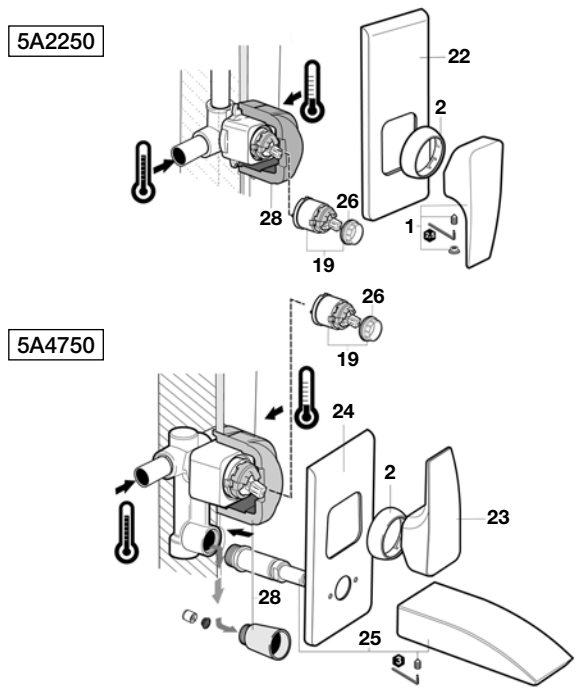

1	A525022600	7	A525022703	13	A525021703	19	A525008407	25	A525023900		
2	A525024000	8	A525021200	14	A525023600	20	A524814000	26	A525023507		
3	A525022907	9	A525001805	15	A525024200	21	A525022800	27	A525005407		
4	A525027803	10	A525020309	16	A525005507	22	A524814100	28	A525029207		
5	A525023000	11	A525020409	17	A5B9047C00	23	A525023700	29	A525021907		
6	A525021803	12	A525555207	18	A525009800	24	A524814200	30	A525555307		

THESIS

Griferia para lavabo

5A4550

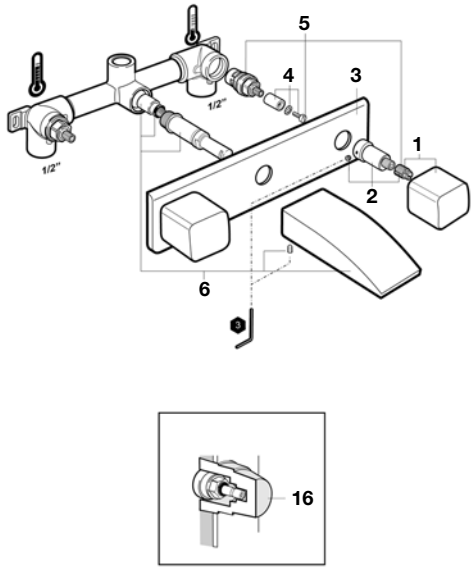

Griferia para lavabo

5A4450

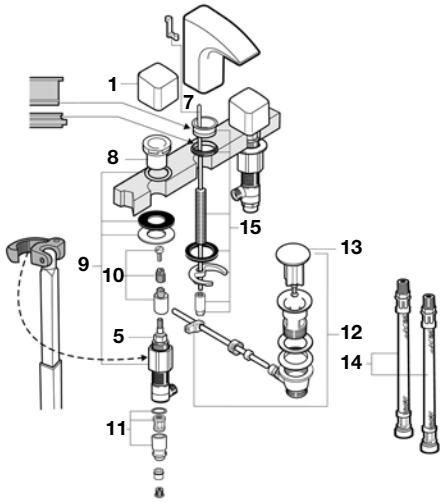

1	A525023300	7	A525023000	13	A525001805						
2	A525024303	8	A525024600	14	A525020509						
3	A525024400	9	A525023803	15	A525021803						
4	A525024503	10	A525024703	16	A525029307						
5	A525092709	11	A525024803								
6	A525023900	12	A525021200								

THESIS

Grifería para baño y ducha

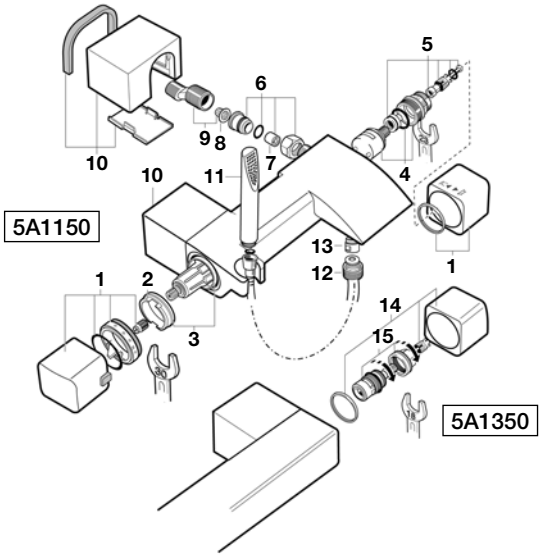

Grifería para baño y ducha

5A2850

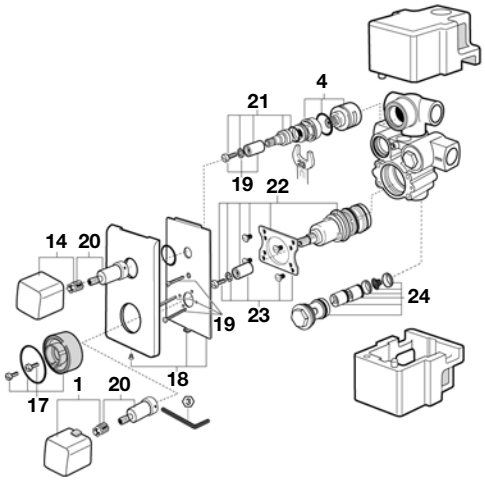

Grifería para baño y ducha

5A2950

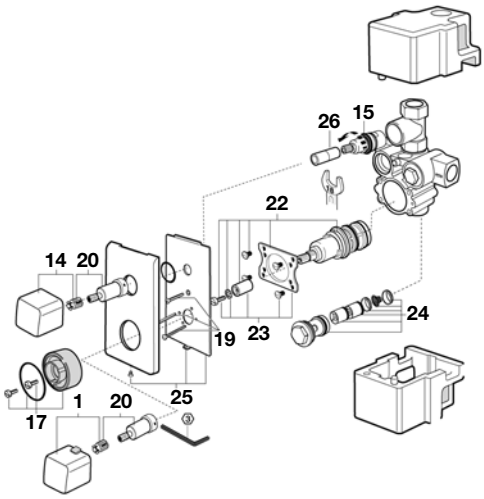

1	AG0021800R	7	AG0021407R	13	A525024200	19	AG0028703R	25	AG0024500R		
2	AG0020703R	8	A525027207	14	A525023300	20	A525024303	26	AG0024803R		
3	A525028003	9	AG0021603R	15	AG0020903R	21	AG0021003R				
4	A525012503	10	AG0025900R	16	AG0025807R	22	A525017303				
5	AG0024703R	11	A5B9047C00	17	AG0024600R	23	AG0021103R				
6	AG0021700R	12	A525009800	18	AG0024400R	24	A525018003				

MOAI

Grifería para lavabo y bidé

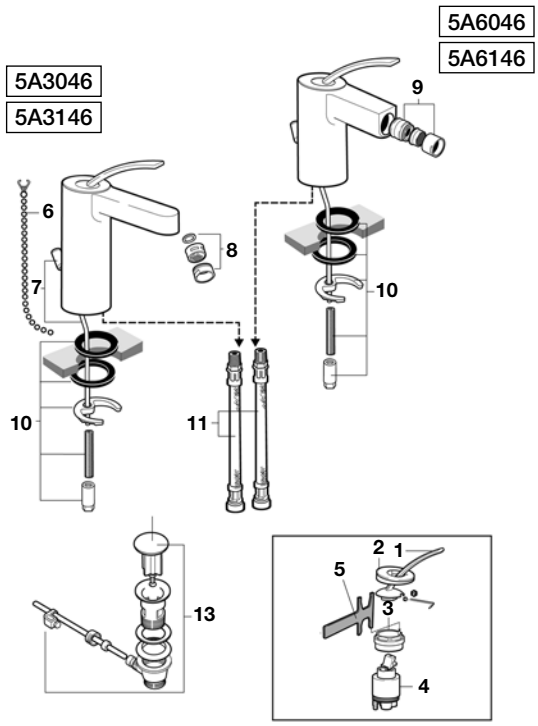

Grifería para lavabo

5A3446

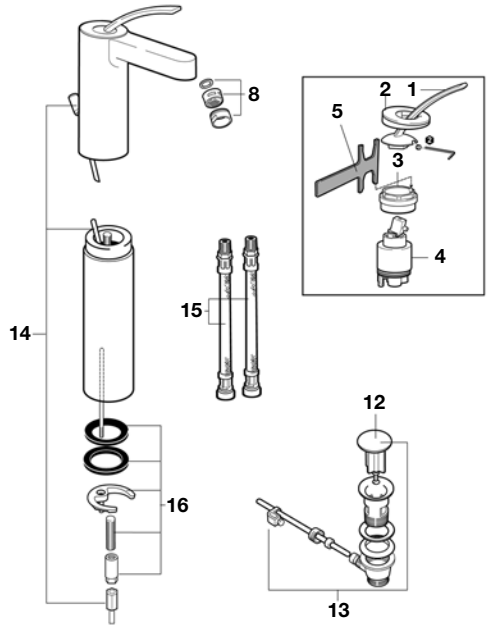

Grifería para lavabo

5A4746

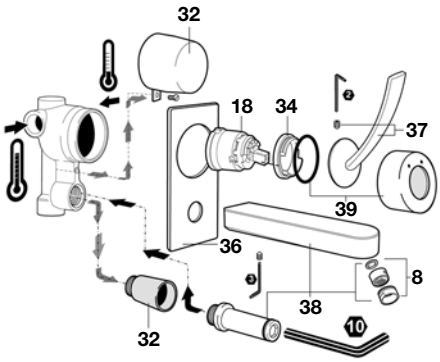

1	A525024900	8	A525008900	15	A525020409	22	A505715700	29	A525005407	36	A525022000
2	A525025200	9	A525009000	16	A525023403	23	A525023200	30	A525026400	37	A525025000
3	A525025703	10	A525025303	17	A525026703	24	A525002900	31	A525025400	38	A525025600
4	A525005007	11	A525020309	18	A525021007	25	A525005700	32	A525029507	39	AG0004200R
5	A525022503	12	A525001805	19	A525025907	26	A525026200	33	A525026800	40	A525024000
6	A525004600	13	A525021200	20	A525026307	27	A525005308	34	A525026503		
7	A525020600	14	A525020700	21	A5B6046C00	28	A525009800	35	A525025500		

MOAI

Grifería para baño y ducha

5A0146

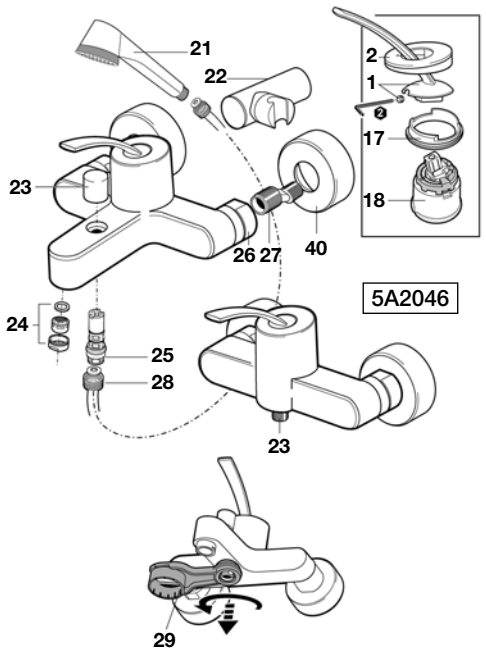

Grifería para baño y ducha

5A0646

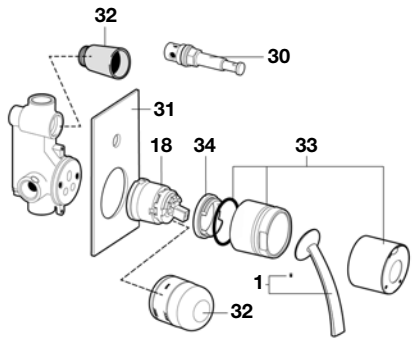

5A2246

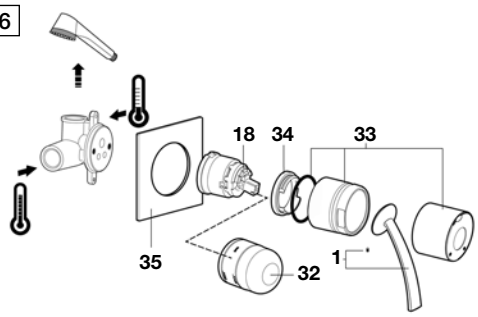

Grifería para cocina

5A8146

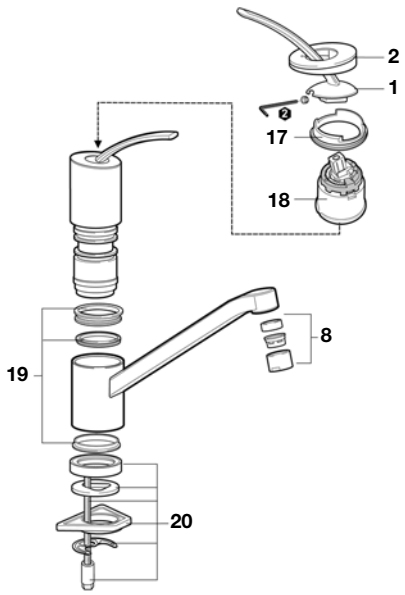

1	A525024900	8	A525008900	15	A525020409	22	A505715700	29	A525005407	36	A525022000
2	A525025200	9	A525009000	16	A525023403	23	A525023200	30	A525026400	37	A525025000
3	A525025703	10	A525025303	17	A525026703	24	A525002900	31	A525025400	38	A525025600
4	A525005007	11	A525020309	18	A525021007	25	A525005700	32	A525029507	39	AG0004200R
5	A525022503	12	A525001805	19	A525025907	26	A525026200	33	A525026800	40	A525024000
6	A525004600	13	A525021200	20	A525026307	27	A525005308	34	A525026503		
7	A525020600	14	A525020700	21	A5B6046C00	28	A525009800	35	A525025500		

MOAI

Grifería para baño

5A4446

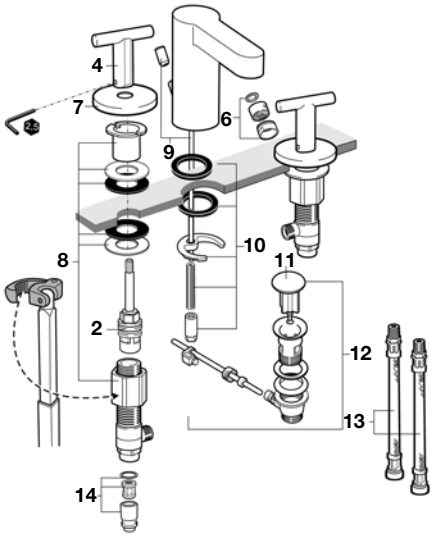

Grifería para baño

5A4646

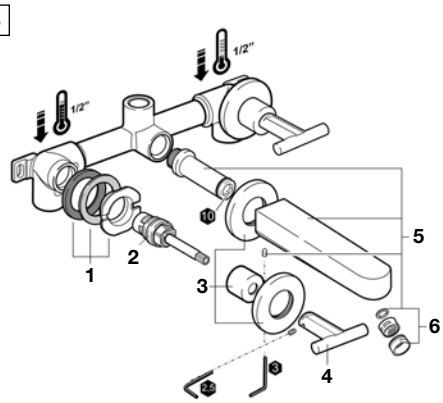

5A4546

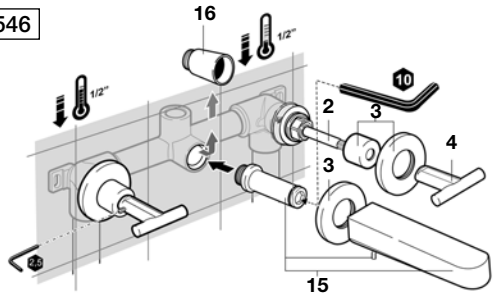

1	A525028903	8	A525027903	15	A525025600						
2	A525021403	9	A525020600	16	A525030207						
3	A525026900	10	A525020003								
4	A525026600	11	A525001805								
5	A525027000	12	A525021200								
6	A525008900	13	A525020509								
7	A525027300	14	A525024803								

MOAI

Mezclador termostático exterior para baño y ducha

5A1146

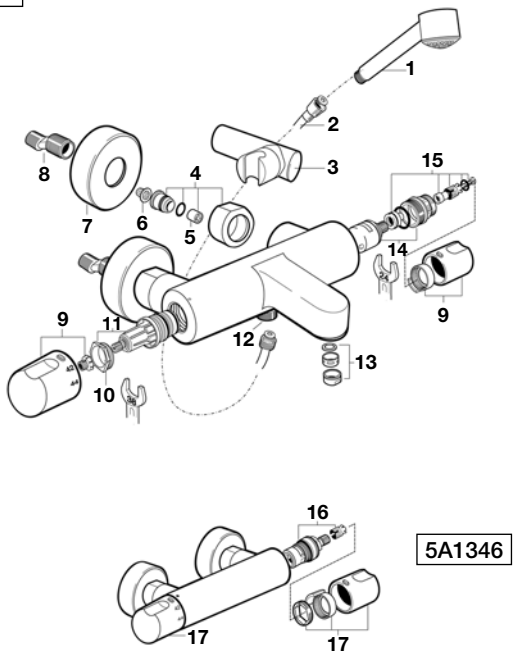

Mezclador termostático empotrable para baño y ducha

5A2846

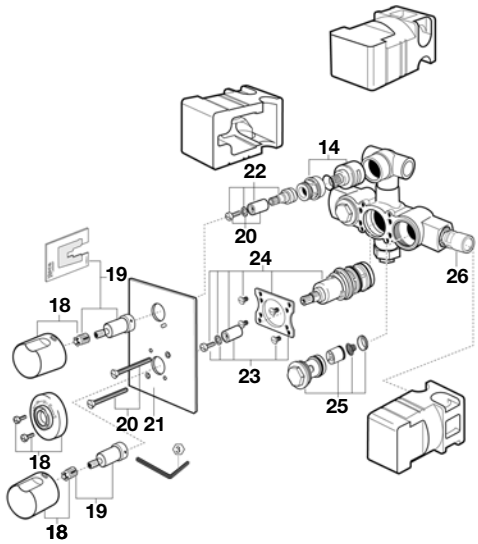

Mezclador termostático empotrable para baño y ducha

5A2946

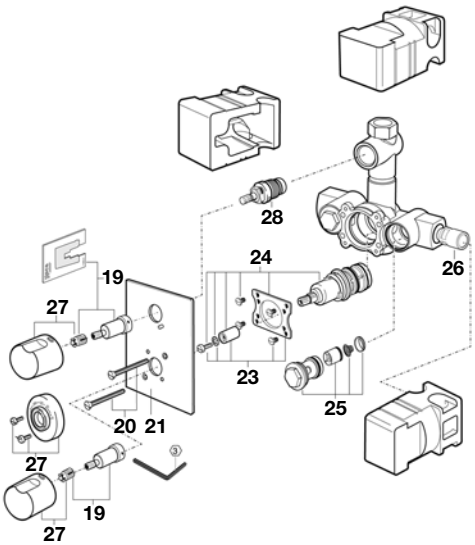

1	A5B6046C00	7	A525024000	13	A525003600	19	A525024303	25	A525018003		
2	A525009800	8	A525005308	14	AG0025300R	20	AG0028703R	26	A525024803		
3	A505715700	9	AG0026500R	15	AG0025403R	21	AG0026900R	27	AG0026800R		
4	AG0001400R	10	AG0020703R	16	A525092709	22	AG0026103R	28	A525098109		
5	AG0021407R	11	A525028003	17	AG0026600R	23	AG0021103R				
6	A525027207	12	AG0000800R	18	AG0026700R	24	A525017303				

URBAN

Grifería para lavabo

5A3404

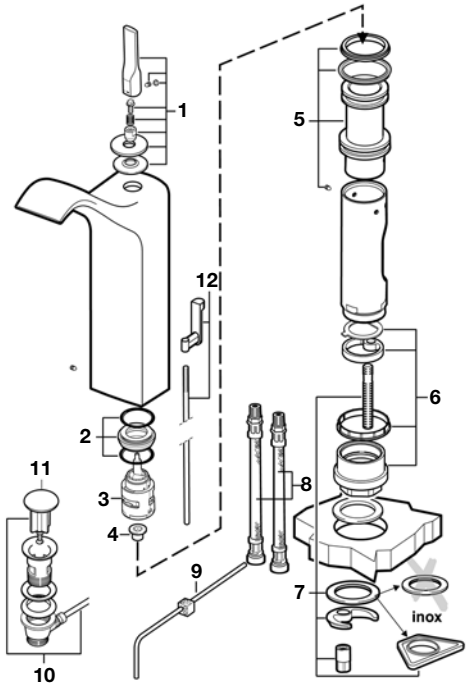

Grifería para lavabo

5A3004

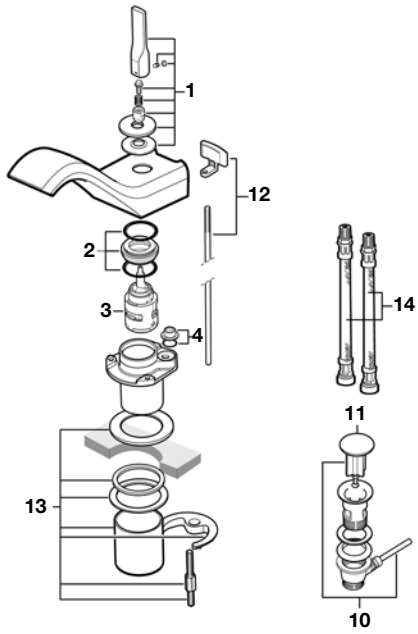

1	AG0040400R	7	AG0040903R	13	AG0041003R						
2	AG0040503R	8	A525020409	14	AG0009209R						
3	AG0008503R	9	AG0033300R								
4	AG0040607R	10	A525021200								
5	AG0040703R	11	A525001805								
6	AG0040803R	12	A525023000								

SINGLES

Grifería para lavabo

5A3036

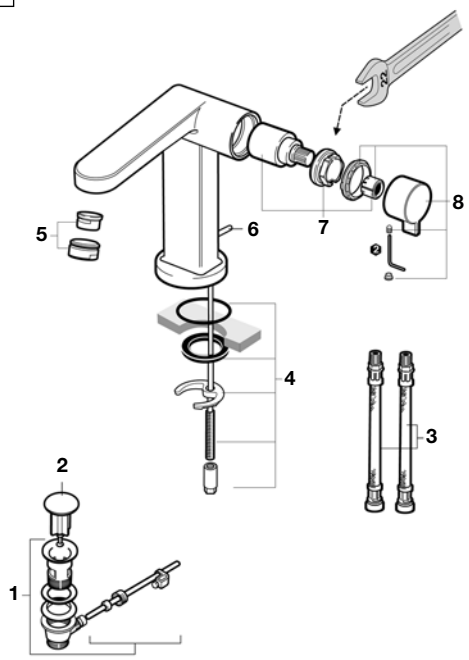

Grifería para lavabo

5A7536

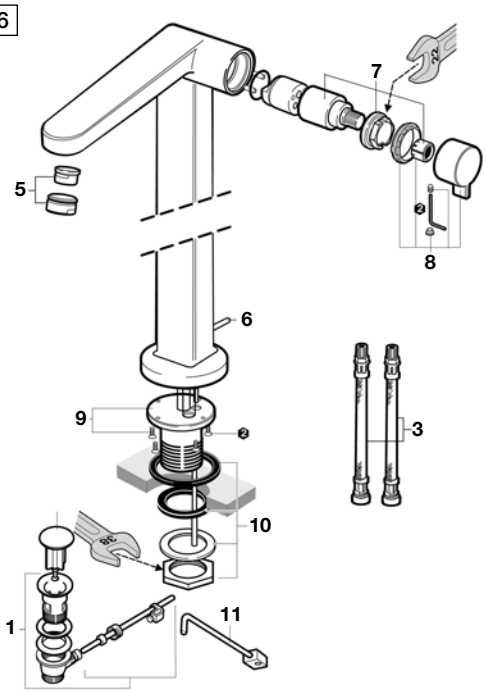

Grifería para cocina

5A3836

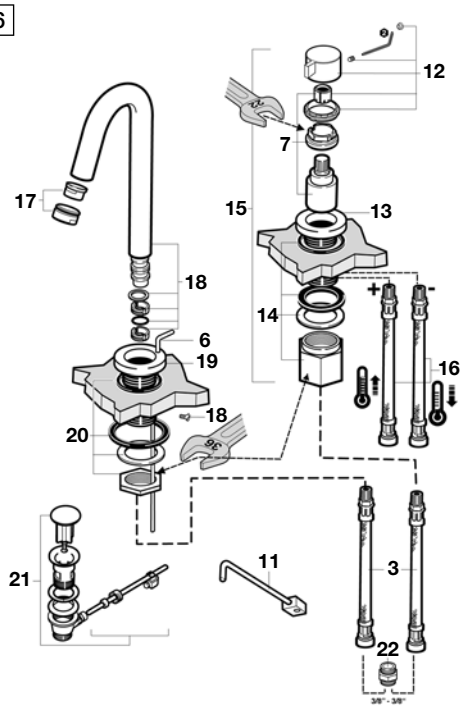

Grifería para cocina

5A3819

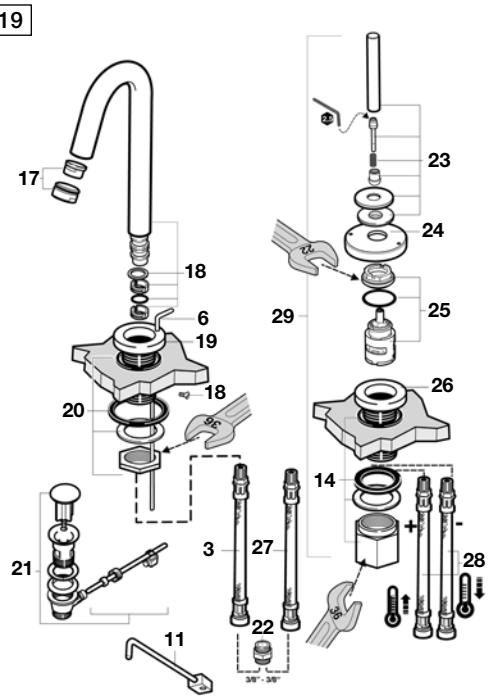

1	A525021200	7	AG0007107R	13	AG0007300R	19	AG0008800R	25	AG0008503R		
2	A525001805	8	AG0007000R	14	AG0007403R	20	AG0008103R	26	AG0008703R		
3	A505715700	9	AG0008903R	15	AG0008400R	21	AG0007800R	27	A525006309		
4	AG0006003R	10	AG0033203R	16	AG0008009R	22	AG0007503R	28	AG0009200R		
5	A525004700	11	AG0033300R	17	AG0007900R	23	AG0008200R	29	AG0008300R		
6	AG0007219R	12	AG0007700R	18	AG0007600R	24	AG0008600R				

L90

Grifería para lavabo y bidé

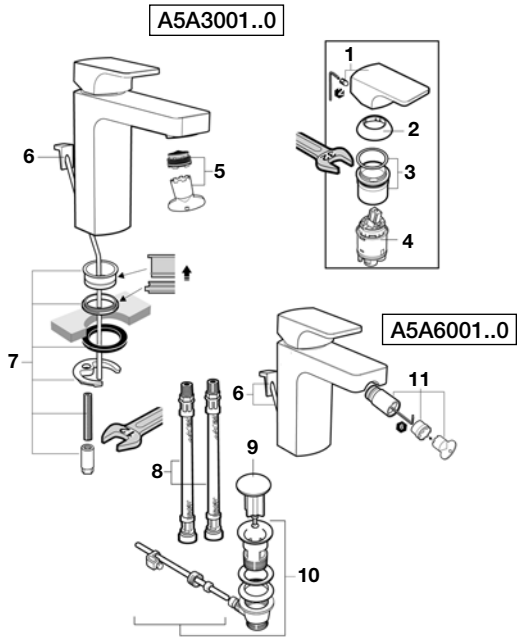

Grifería para lavabo y bidé

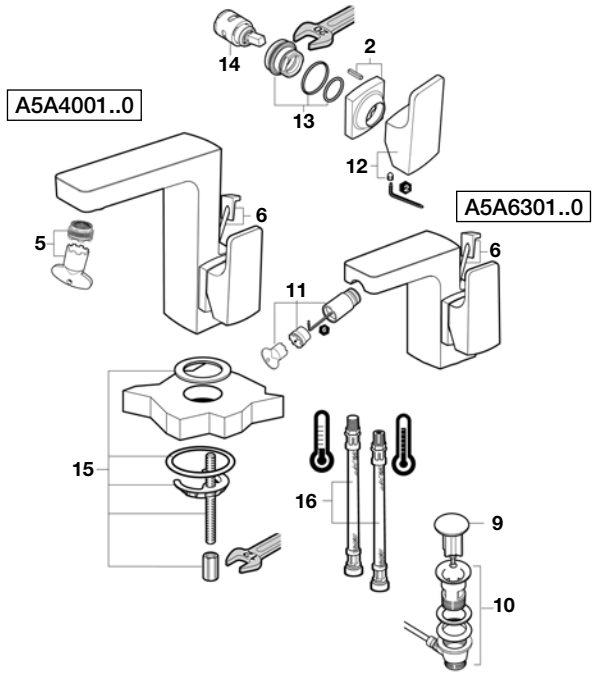

Grifería para lavabo

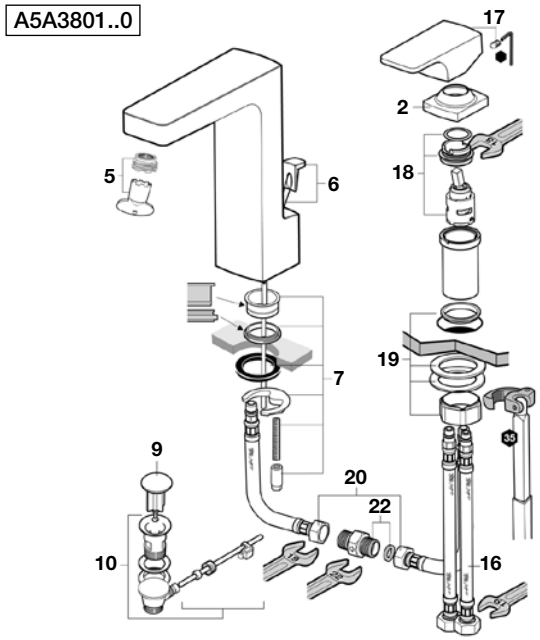

Grifería para lavabo

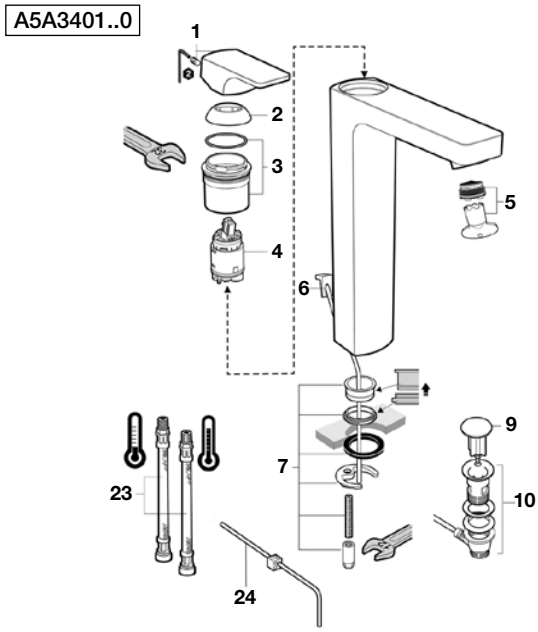

1	AG0041800R	B	10	A525021200		19	AG0007403R		28	AG0042500R	B	36	AG0042900R	B	42	A525003600	B
	AG00418CNR	C	11	A525003507	B	20	A525020509			AG00425CNR	C		AG00429CNR	C		AG00456CNR	C
2	AG0032100R	B		A5250035CN	C	21	A525005407		29	AG0042607R		37	A525021600	B	43	A525023600	B
	AG00321CNR	C	12	AG0042000R	B	22	AG0007503R		30	A525008407			A5250216CN	C		A5250236CN	C
3	AG0041903R			AG00420CNR	C	23	A525020409		31	A525027803		38	AG0045000R	B	44	AG0043007R	
4	A525005007		13	AG0042103R		24	AG0033300R		32	AG0042700R	B		AG00450CNR	C	45	A525024803	
5	A525011007		14	AG0034103R		25	AG0042300R	B		AG00427CNR	C	39	A525024200	B	46	AG0043200R	B
6	A525020600	B	15	A525006903			AG00423CNR	C	33	AG0042800R	B		A5250242CN	C		AG00432CNR	C
	AG00449CNR	C	16	AG0009209R		26	AG0042400R	B		AG00428CNR	C	40	A525005507		47	AG0043300R	B
7	A525004403		17	AG0042200R	B		AG00424CNR	C	34	AG0021700R		41	A525009800	B		AG00433CNR	C
8	A525020309			AG00422CNR	C	27	A525010007		35	AG0021603R			A5250098CN	C	48	A525022800	B
9	A525001805		18	AG0010203R												A5250228CN	C

C= Cromado / Chromed
B= Black Ice

L90

Grifería para lavabo

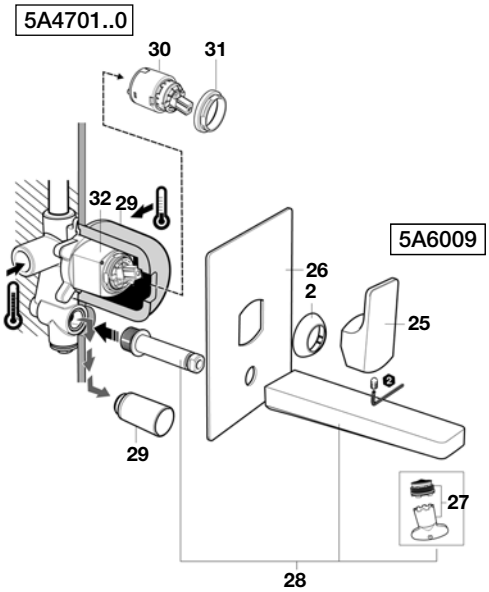

Grifería para baño y ducha

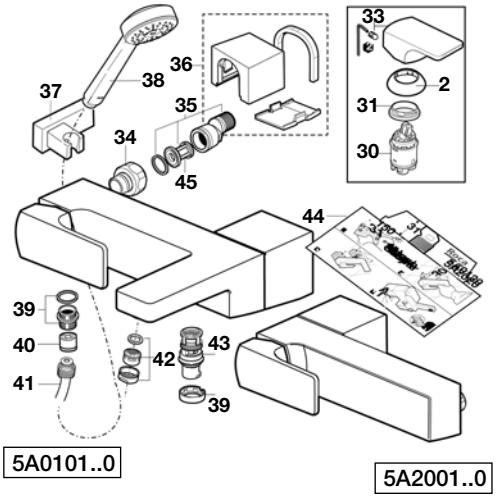

Grifería para baño y ducha

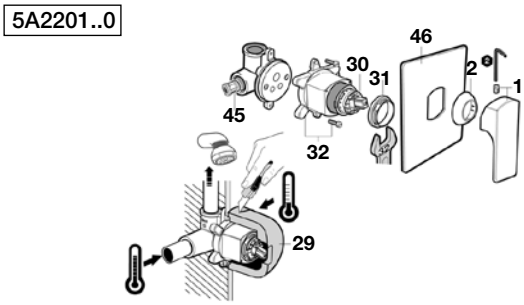

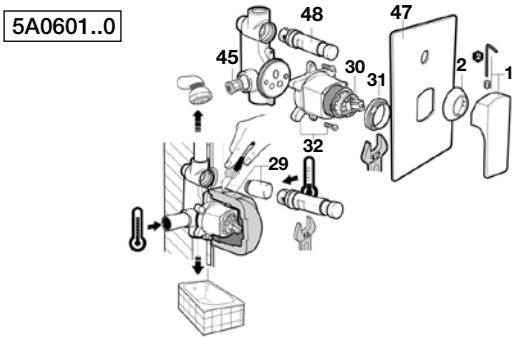

1	AG0041800R	B	10	A525021200	19	AG0007403R	28	AG0042500R	B	36	AG0042900R	B	42	A525003600	B
	AG00418CNR	C	11	A525003507	B	20	A525020509		AG00425CNR	C		AG00429CNR	C		AG00456CNR	C
2	AG0032100R	B		A5250035CN	C	21	A525005407	29	AG0042607R		37	A525021600	B	43	A525023600	B
	AG00321CNR	C	12	AG0042000R	B	22	AG0007503R	30	A525008407			A5250216CN	C		A5250236CN	C
3	AG0041903R			AG00420CNR	C	23	A525020409	31	A525027803		38	AG0045000R	B	44	AG0043007R	
4	A525005007		13	AG0042103R		24	AG0033300R	32	AG0042700R	B		AG00450CNR	C	45	A525024803	
5	A525011007		14	AG0034103R		25	AG0042300R	B		AG00427CNR	C	39	A525024200	B	46	AG0043200R	B
6	A525020600	B	15	A525006903			AG00423CNR	C	33	AG0042800R	B		A5250242CN	C		AG00432CNR	C
	AG00449CNR	C	16	AG0009209R		26	AG0042400R	B		AG00428CNR	C	40	A525005507		47	AG0043300R	B
7	A525004403		17	AG0042200R	B		AG00424CNR	C	34	AG0021700R		41	A525009800	B		AG00433CNR	C
8	A525020309			AG00422CNR	C	27	A525010007		35	AG0021603R			A5250098CN	C	48	A525022800	B
9	A525001805		18	AG0010203R												A5250228CN	C

C= Cromado / Chromed
B= Black Ice

M2-N

Grifería para lavabo y bidé

5A3068
5A3168
5A6068
5A6168

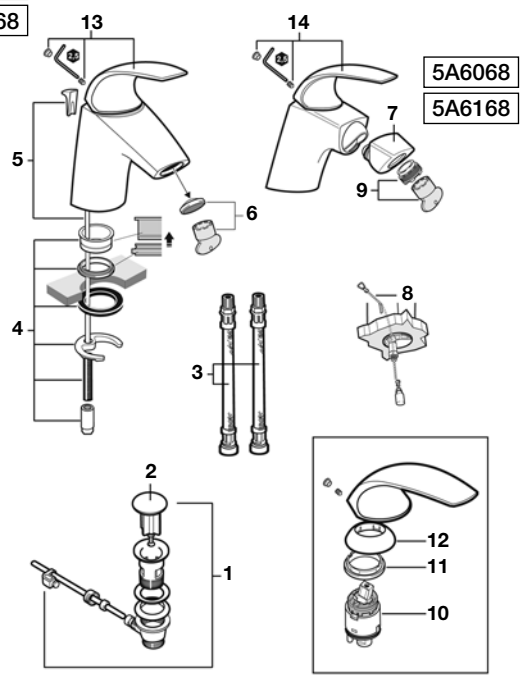

Grifería para cocina

5A8668

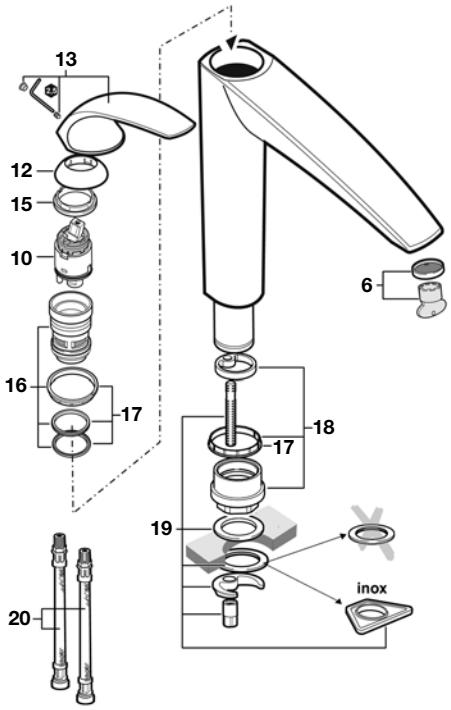

Grifería para cocina

5A8468

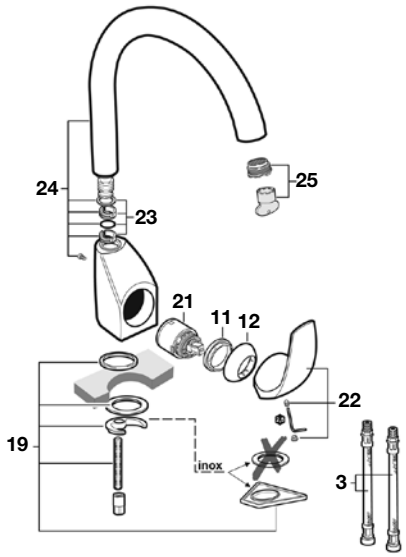

Grifería para cocina

5A8168

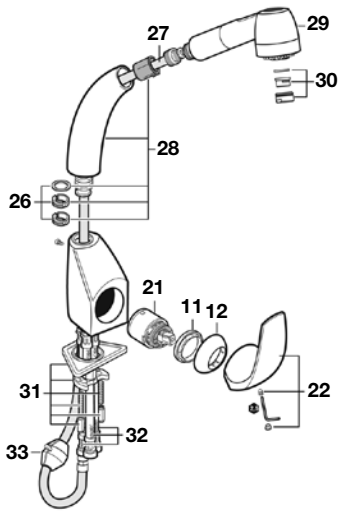

1	A525021200	10	A525005007	19	A525006903	28	AG0037900R	37	AG0002500R	46	AG0038700R
2	A525001805	11	A525027803	20	A525020409	29	A525005900	38	A525005507	47	AG0038800R
3	A525020309	12	AG0032100R	21	A525008407	30	A525004700	39	A525009800	48	A525006500
4	A525021803	13	AG0036900R	22	AG0037100R	31	AG0000503R	40	AG0037000R	49	AG0038900R
5	A525023000	14	AG0039200R	23	AG0017707R	32	A525027609	41	A526703910	50	A525005407
6	A525003307	15	A525025703	24	AG0037700R	33	AG0000703R	42	A525024200		
7	AG0037200R	16	AG0037407R	25	A525011007	34	AG0041700R	43	A525023600		
8	A525004600	17	AG0037607R	26	AG0020607R	35	A525005308	44	A525087807		
9	A525010807	18	AG0037503R	27	AG0031700R	36	AG0037300R	45	AG0037800R		

M2-N

Grifería para baño y ducha

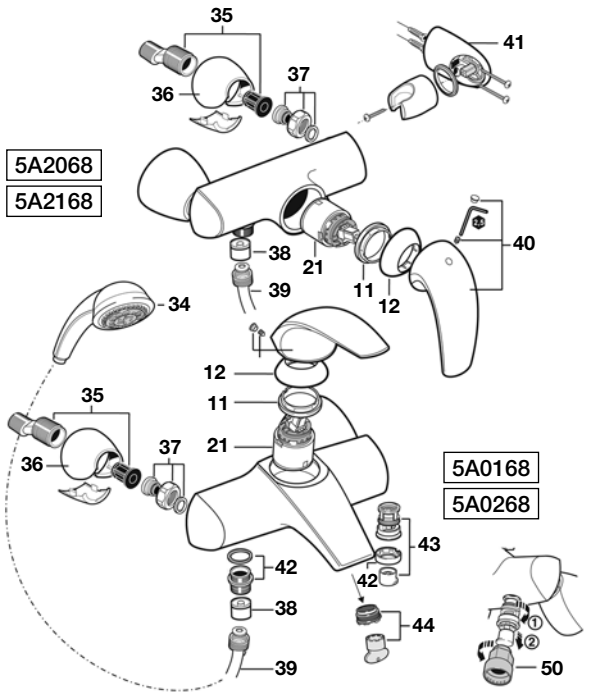

Grifería para baño y ducha

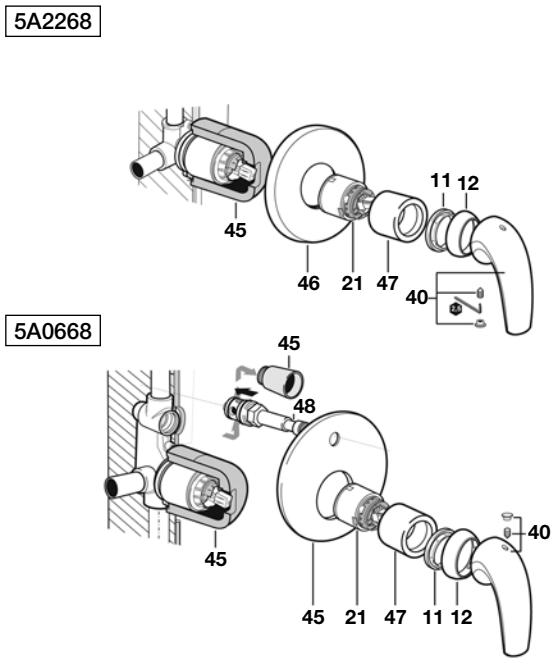

1	A525021200	10	A525005007	19	A525006903	28	AG0037900R	37	AG0002500R	46	AG0038700R
2	A525001805	11	A525027803	20	A525020409	29	A525005900	38	A525005507	47	AG0038800R
3	A525020309	12	AG0032100R	21	A525008407	30	A525004700	39	A525009800	48	A525006500
4	A525021803	13	AG0036900R	22	AG0037100R	31	AG0000503R	40	AG0037000R	49	AG0038900R
5	A525023000	14	AG0039200R	23	AG0017707R	32	A525027609	41	A526703910	50	A525005407
6	A525003307	15	A525025703	24	AG0037700R	33	AG0000703R	42	A525024200		
7	AG0037200R	16	AG0037407R	25	A525011007	34	AG0041700R	43	A525023600		
8	A525004600	17	AG0037607R	26	AG0020607R	35	A525005308	44	A525087807		
9	A525010807	18	AG0037503R	27	AG0031700R	36	AG0037300R	45	AG0037800R		

LOGICA-N

Grifería para lavabo y bidé

5A3027
5A3127

5A6027
5A6127

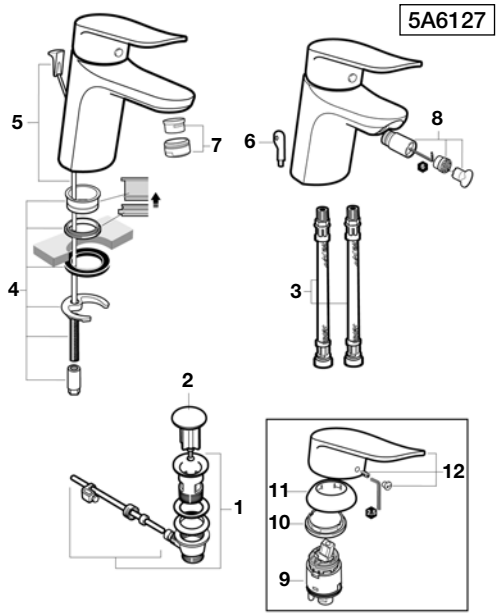

Grifería para baño y ducha

5A2027

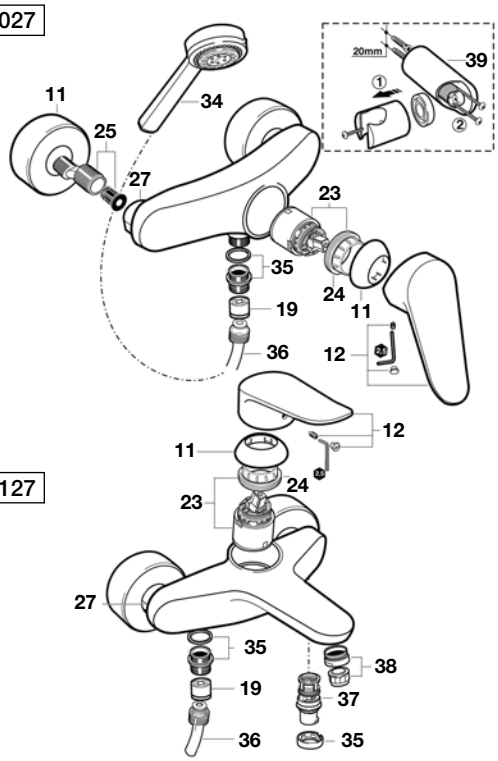

5A0127

Grifería para baño y ducha

5A2227

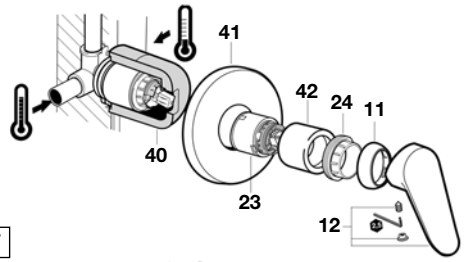

5A0627

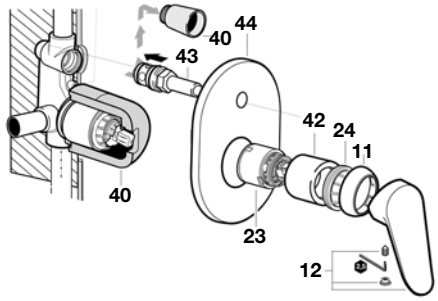

1	A525021200	10	A525027803	19	A525005507	28	AG0004407R	37	AG0043400R		
2	A525001805	11	A525024000	20	A525005900	29	A525006903	38	A525003600		
3	A525020309	12	AG0018100R	21	AG0017707R	30	AG0037407R	39	AG0003700R		
4	A525004403	13	AG0031803R	22	AG0037700R	31	AG0037503R	40	AG0001907R		
5	A525020600	14	A525005407	23	A525008407	32	AG0040903R	41	A525002800		
6	A525004600	15	A525008500	24	A525023507	33	A525020409	42	A525006800		
7	A525004700	16	AG0037607R	25	A525005308	34	A5B1132C00	43	A525006500		
8	A525003507	17	AG0000703R	26	AG0043100R	35	A525024200	44	A525002700		
9	A525005007	18	AG0031700R	27	A525005200	36	A525009800	45	A525011007		

LOGICA-N

Grifería para cocina

5A8127

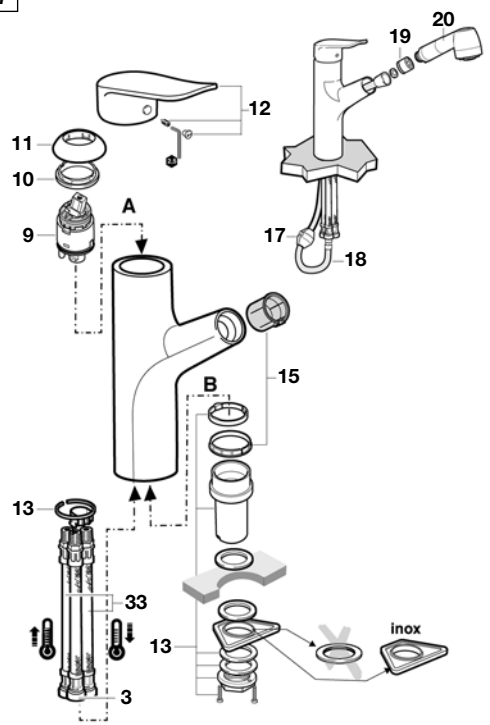

Grifería para cocina

5A8727

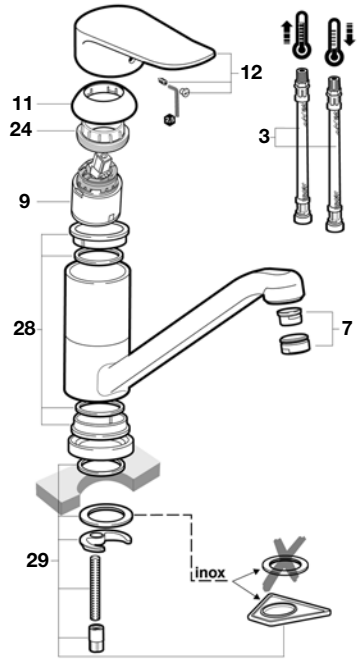

Grifería para cocina

5A7627

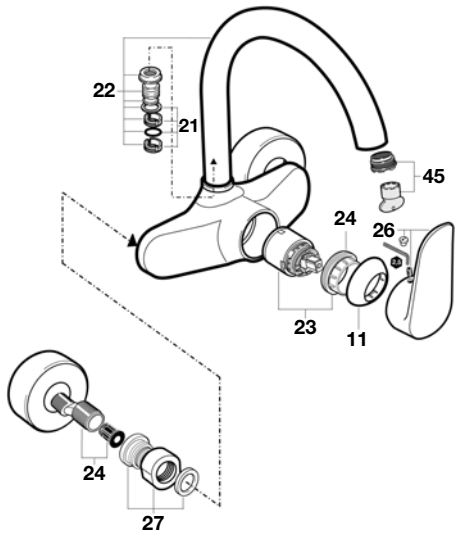

Grifería para cocina

5A8627

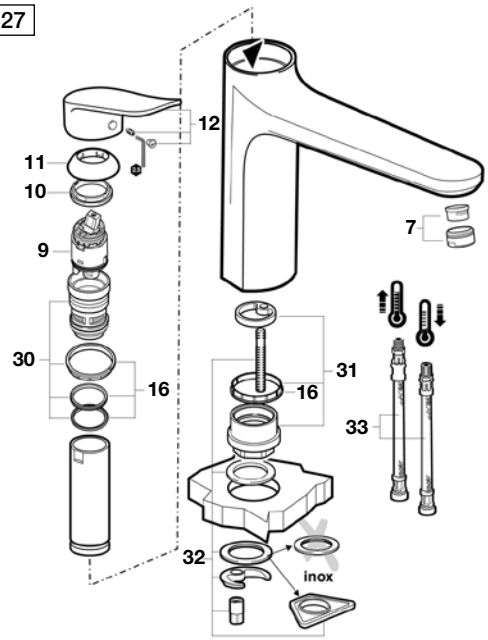

1	A525021200	10	A525027803	19	A525005507	28	AG0004407R	37	AG0043400R		
2	A525001805	11	A525024000	20	A525005900	29	A525006903	38	A525003600		
3	A525020309	12	AG0018100R	21	AG0017707R	30	AG0037407R	39	AG0003700R		
4	A525004403	13	AG0031803R	22	AG0037700R	31	AG0037503R	40	AG0001907R		
5	A525020600	14	A525005407	23	A525008407	32	AG0040903R	41	A525002800		
6	A525004600	15	A525008500	24	A525023507	33	A525020409	42	A525006800		
7	A525004700	16	AG0037607R	25	A525005308	34	A5B1132C00	43	A525006500		
8	A525003507	17	AG0000703R	26	AG0043100R	35	A525024200	44	A525002700		
9	A525005007	18	AG0031700R	27	A525005200	36	A525009800	45	A525011007		

ESMAI

Grifería para lavabo y bidé

5A3031
5A3131

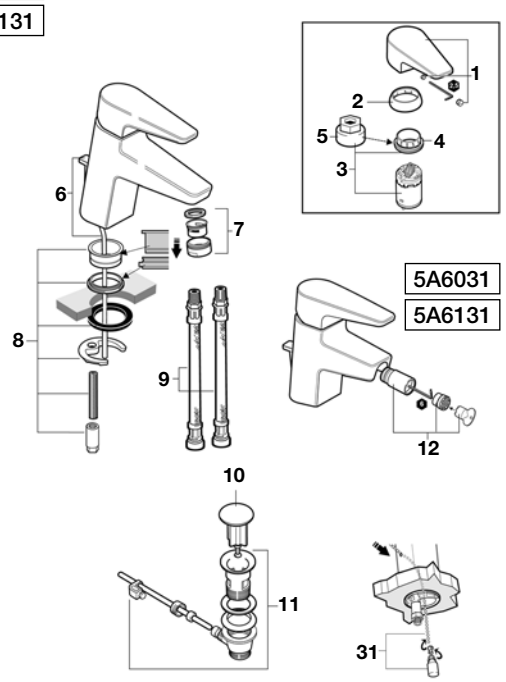

Grifería para baño y ducha

5A0131

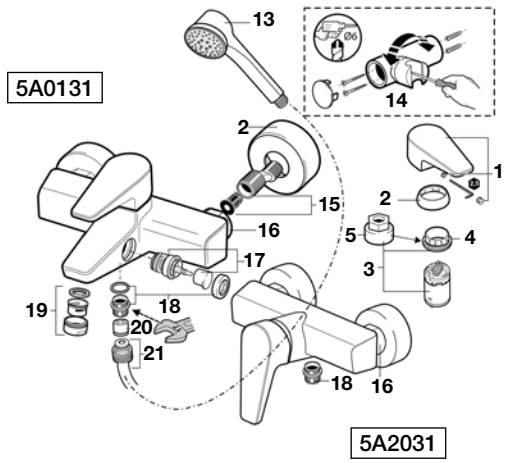

Grifería para baño y ducha

5A2231

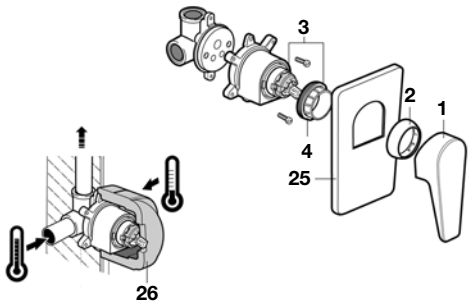

5A0631

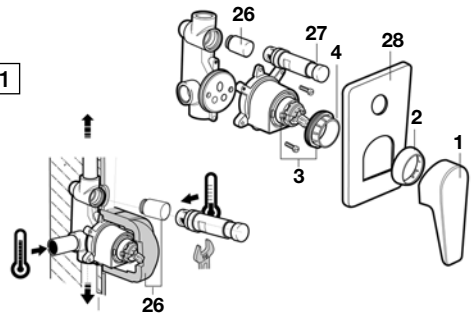

1	A525029600	7	A525002900	13	A5B6046C00	19	A525003600	25	A525029900	31	A525004600
2	A525024000	8	A525004403	14	AG0003700R	20	A525005507	26	A525029207		
3	A525008407	9	A525020309	15	A525005308	21	A525009800	27	A525022800		
4	A525023507	10	A525001805	16	A525026200	22	A525029700	28	A525030000		
5	A525005407	11	A525021200	17	A525023600	23	A525030303	29	A525027803		
6	A525020600	12	A525003507	18	A525024200	24	A525020409	30	A525005007		

ESMAI

Grifería para lavabo

5A3431

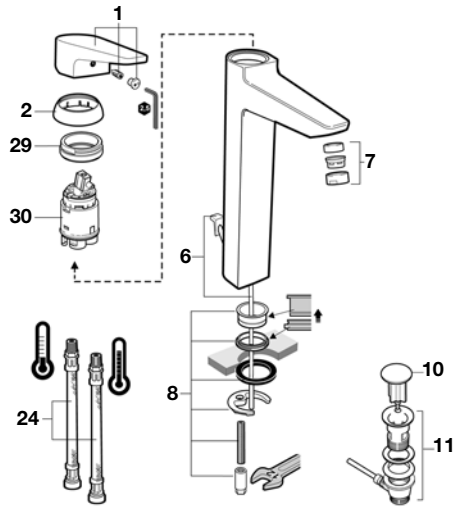

Grifería para cocina

5A8431

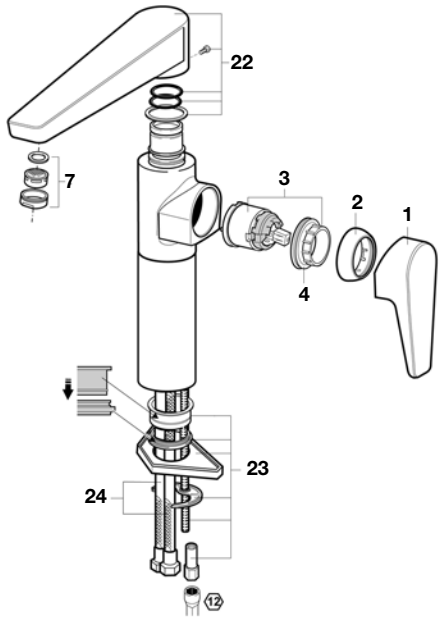

1	A525029600	7	A525002900	13	A5B6046C00	19	A525003600	25	A525029900	31	A525004600
2	A525024000	8	A525004403	14	AG0003700R	20	A525005507	26	A525029207		
3	A525008407	9	A525020309	15	A525005308	21	A525009800	27	A525022800		
4	A525023507	10	A525001805	16	A525026200	22	A525029700	28	A525030000		
5	A525005407	11	A525021200	17	A525023600	23	A525030303	29	A525027803		
6	A525020600	12	A525003507	18	A525024200	24	A525020409	30	A525005007		

MONOJET

Grifería para lavabo y bidé

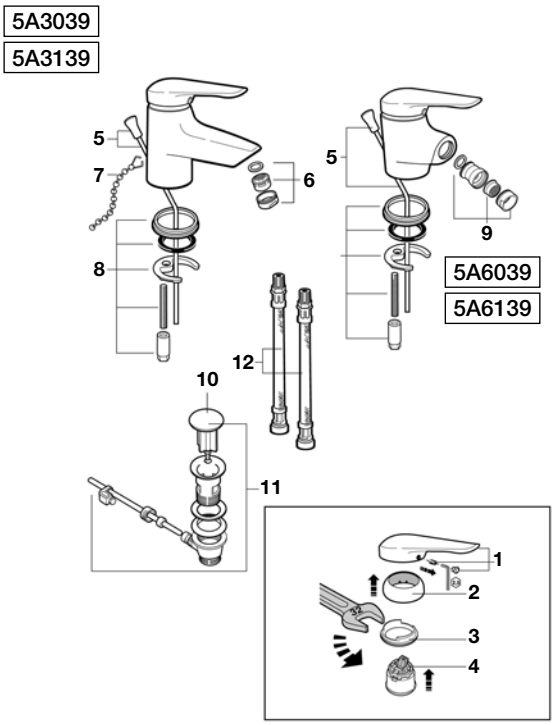

Grifería para baño y ducha

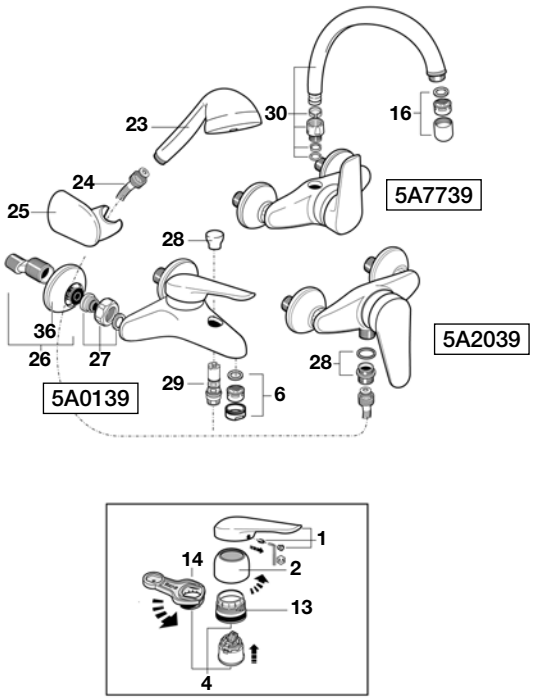

Grifería para baño y ducha

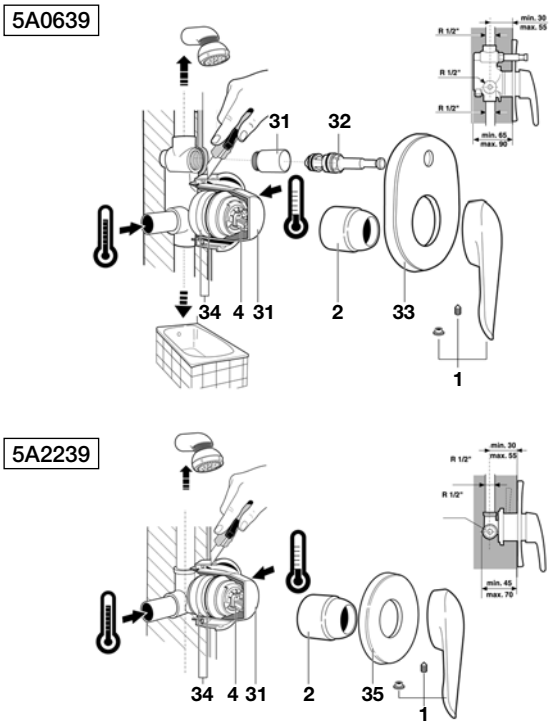

Grifería para cocina

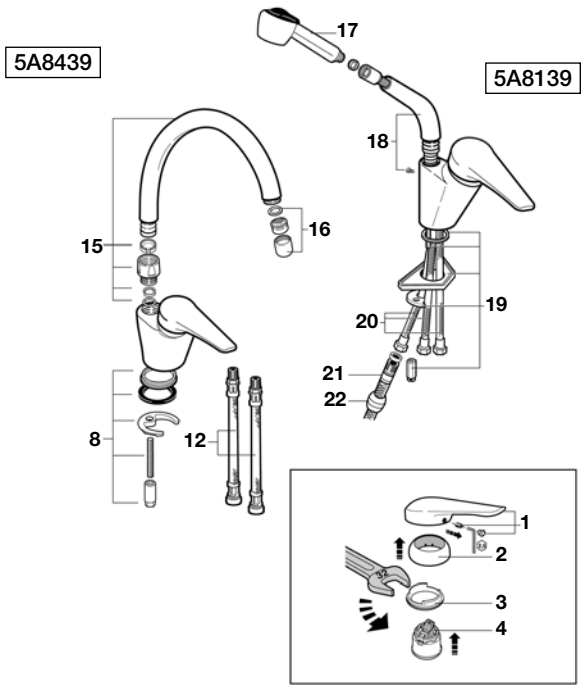

1	A525082600	7	A525004600	13	A525023507	19	AG0000503R	25	A526703910	31	AG0003107R
2	AG0009400R	8	A525025303	14	A525005407	20	A525027609	26	A525005308	32	A525026400
3	A525026503	9	A525089100	15	A525085200	21	A505710300	27	AG0002500R	33	AG0005400R
4	A525021007	10	A525001805	16	A525006600	22	AG0000703R	28	AG0003000R	34	A525026703
5	AG0002100R	11	A525021200	17	A50531780B	23	A5B5039C00	29	A525005700	35	AG0005500R
6	A525002900	12	A525020309	18	AG0002900R	24	A525009800	30	A525084500	36	A525015300

TARGA

Grifería para lavabo y bidé

5A3060
5A3160

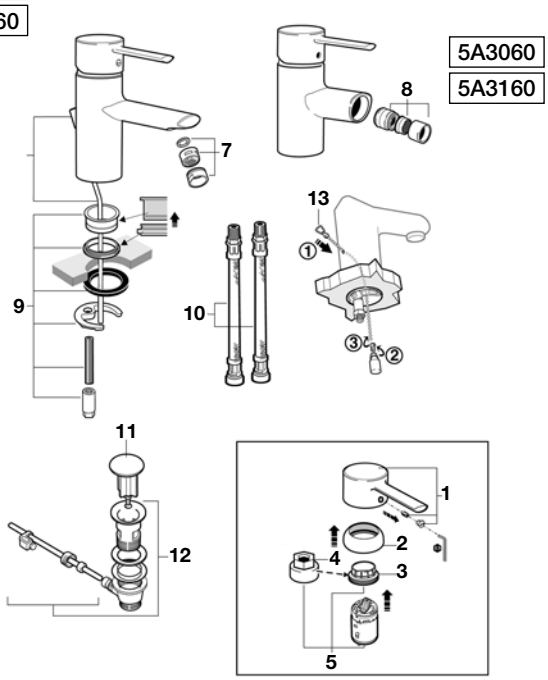

Grifería para cocina

5A3460

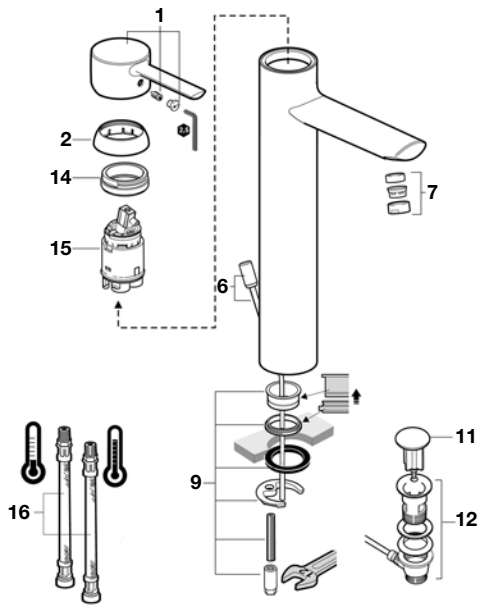

Grifería para baño y ducha

5A0160

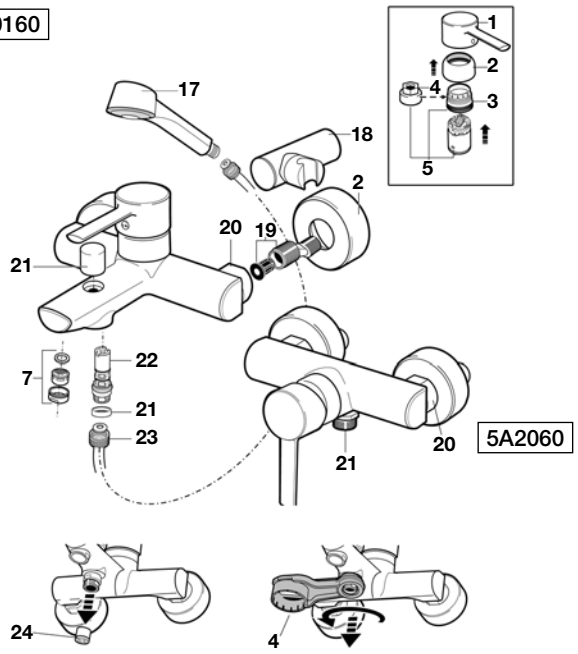

1	AG0001200R	8	A525089100	15	A525005007	22	A525005700	29	AG0003800R	36	A525006500
2	A525024000	9	A525004403	16	A525020409	23	A525009800	30	A525770400	37	A525002700
3	A525023507	10	A525020309	17	A5B9060C00	24	A525005507	31	AG0001800R	38	A525002800
4	A525005407	11	A525001805	18	AG0003700R	25	A525009700	32	AG0001703R	39	A525006800
5	A525008407	12	A525021200	19	A525005308	26	AG0001600R	33	AG0003903R		
6	A525020600	13	A525004600	20	A525026200	27	AG0001300R	34	A525027609		
7	A525004700	14	A525027803	21	A525023200	28	AG0001503R	35	AG0001907R		

TARGA

Grifería para baño y ducha

5A0660

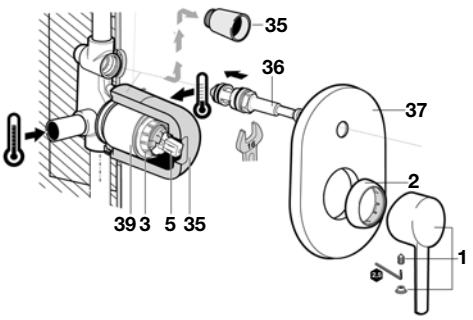

5A2260

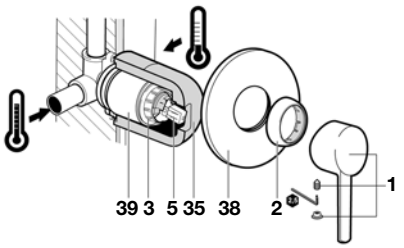

Grifería para cocina

5A8460

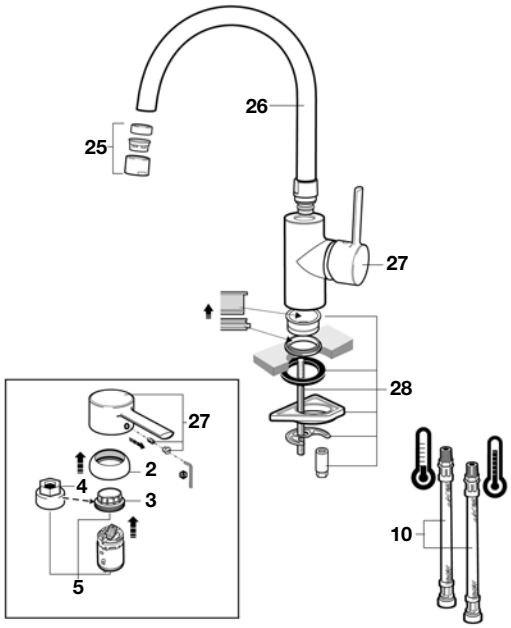

Grifería para cocina

5A8160

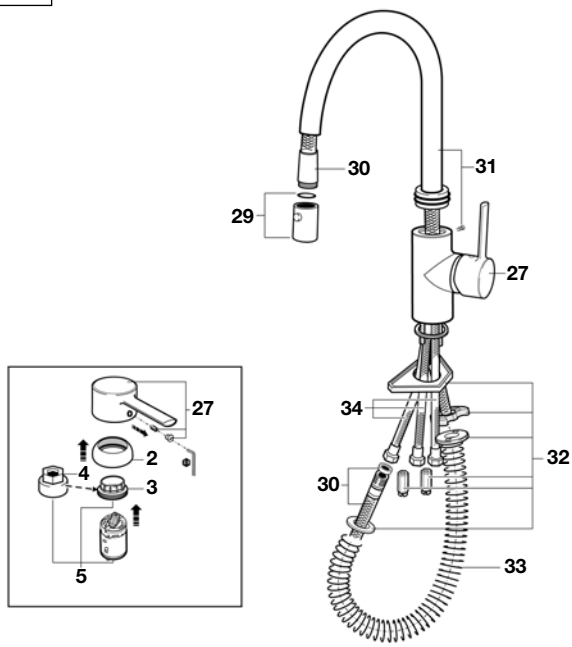

1	AG0001200R	8	A525089100	15	A525005007	22	A525005700	29	AG0003800R	36	A525006500
2	A525024000	9	A525004403	16	A525020409	23	A525009800	30	A525770400	37	A525002700
3	A525023507	10	A525020309	17	A5B9060C00	24	A525005507	31	AG0001800R	38	A525002800
4	A525005407	11	A525001805	18	AG0003700R	25	A525009700	32	AG0001703R	39	A525006800
5	A525008407	12	A525021200	19	A525005308	26	AG0001600R	33	AG0003903R		
6	A525020600	13	A525004600	20	A525026200	27	AG0001300R	34	A525027609		
7	A525004700	14	A525027803	21	A525023200	28	AG0001503R	35	AG0001907R		

TARGA

Grifería para baño y ducha

5A1160

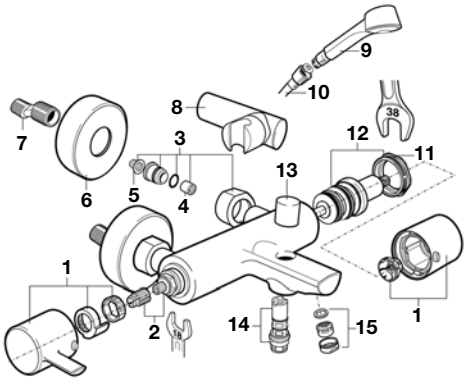

5A1360

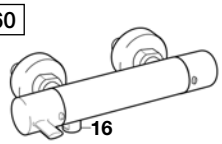

Grifería para baño y ducha

5A2860

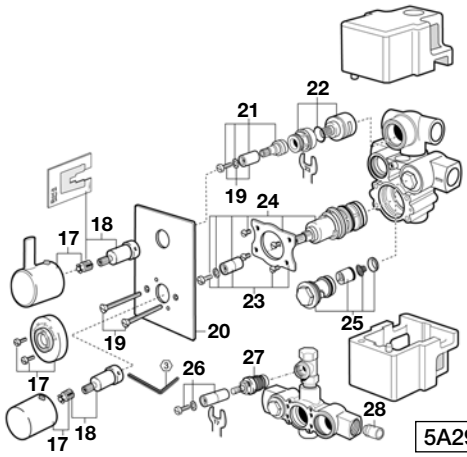

5A2960

1	AG0021300R	8	A505715700	15	AG0029400R	22	A525012503				
2	A525092709	9	A5B9060C00	16	A525024200	23	AG0021103R				
3	AG0001400R	10	A525009800	17	AG0021200R	24	A525017303				
4	AG0021407R	11	AG0020703R	18	A525024303	25	A525018003				
5	A525027207	12	A525028003	19	A542621103	26	AG0024803R				
6	A525024000	13	A525023200	20	AG0020800R	27	AG0020903R				
7	A525005308	14	A525005700	21	AG0021003R	28	A525024803				

MONODIN

Grifería para lavabo y bidé

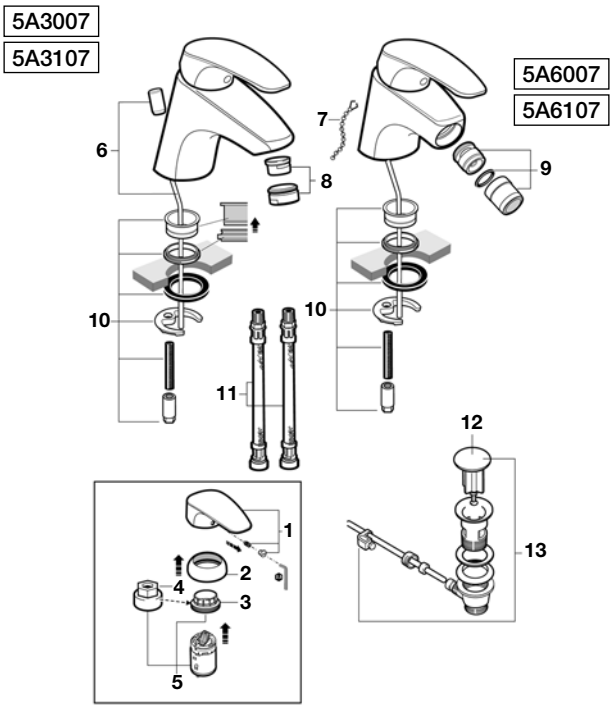

Grifería para baño y ducha

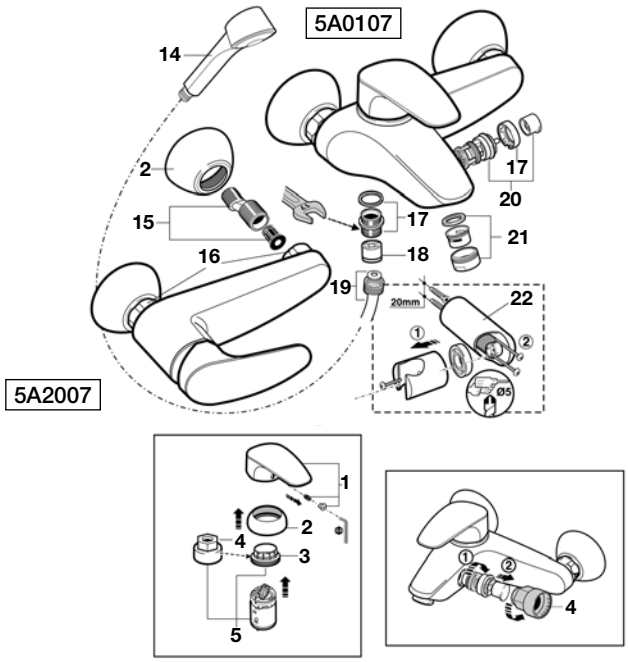

Grifería para baño y ducha

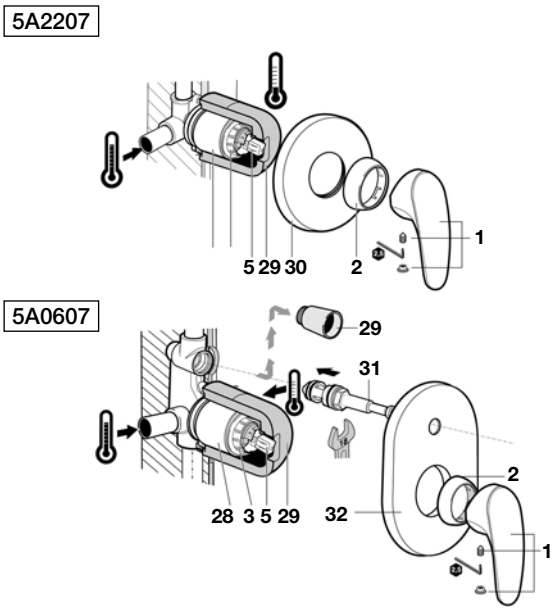

1	AG0005600R	8	A525002900	15	A525005308	22	AG0003700R	29	AG0001907R		
2	A525008600	9	A525010900	16	A525005200	23	AG00044007R	30	A525002800		
3	A525023507	10	A525004403	17	A525024200	24	A525006903	31	A525006500		
4	A525005407	11	A525020309	18	A525005507	25	AG0005700R	32	A525002700		
5	A525008407	12	A525001805	19	A525009800	26	A525006600	33	AG0017707R		
6	AG0003600R	13	A525021200	20	A525023600	27	AG0005800R				
7	A525004600	14	A5B9060C00	21	A525003600	28	A525006800				

MONODIN

Grifería para cocina

5A8707

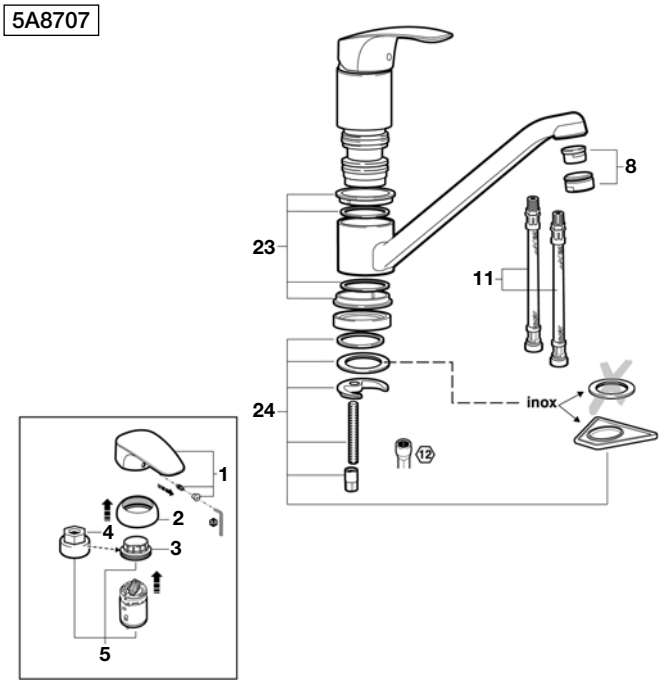

Grifería para cocina

5A8407

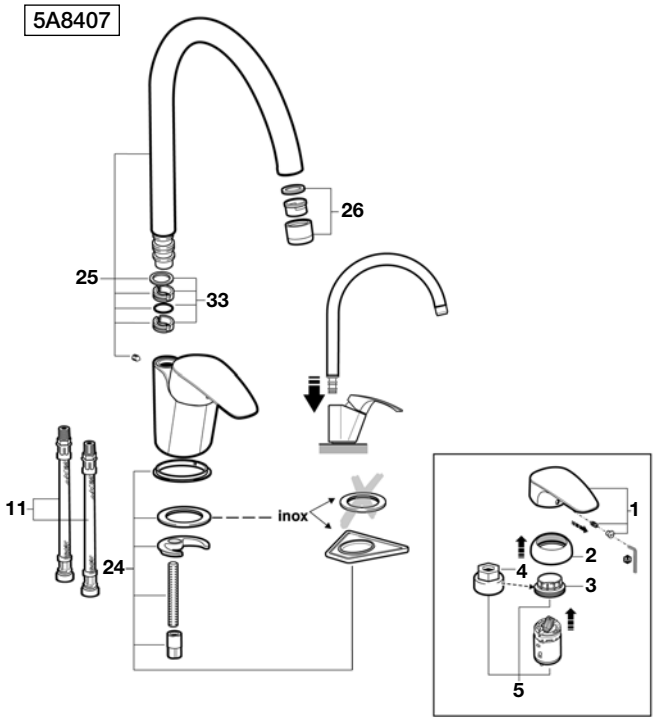

Grifería para cocina

5A7607

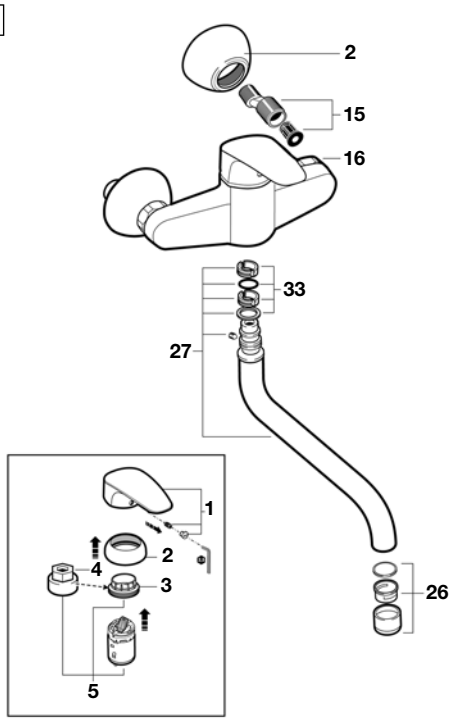

1	AG0005600R	8	A525002900	15	A525005308	22	AG0003700R	29	AG0001907R		
2	A525008600	9	A525010900	16	A525005200	23	AG0004407R	30	A525002800		
3	A525023507	10	A525004403	17	A525024200	24	A525006903	31	A525006500		
4	A525005407	11	A525020309	18	A525005507	25	AG0005700R	32	A525002700		
5	A525008407	12	A525001805	19	A525009800	26	A525006600	33	AG0017707R		
6	AG0003600R	13	A525021200	20	A525023600	27	AG0005800R				
7	A525004600	14	A5B9060C00	21	A525003600	28	A525006800				

L20

Grifería para lavabo y bidé

5A3009

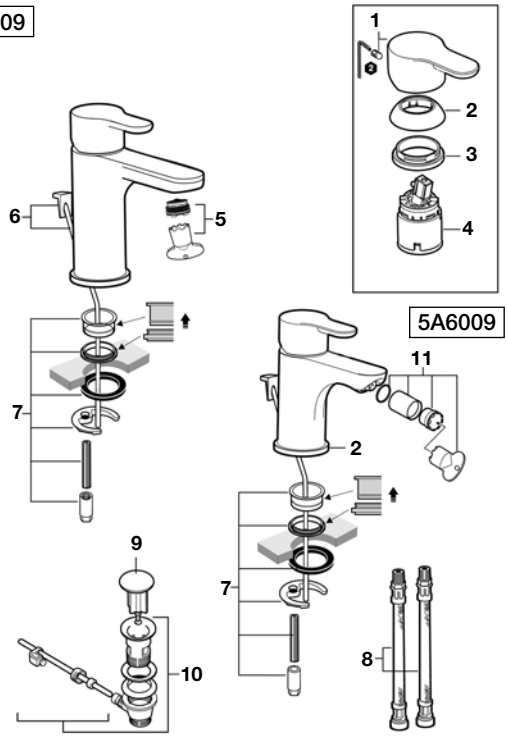

Grifería para baño y ducha

5A2009

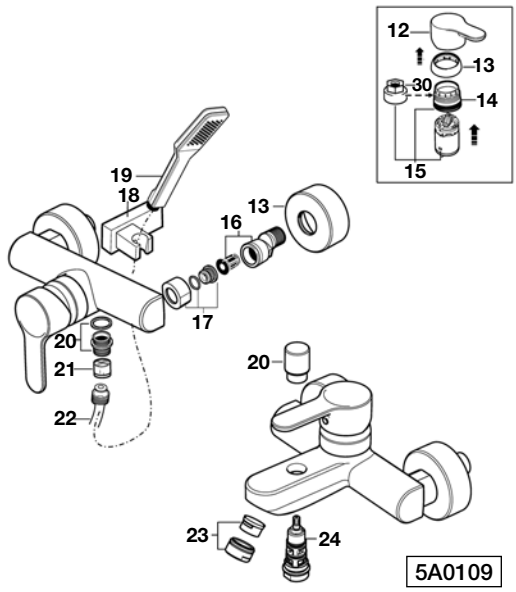

Grifería para baño y ducha

5A0609

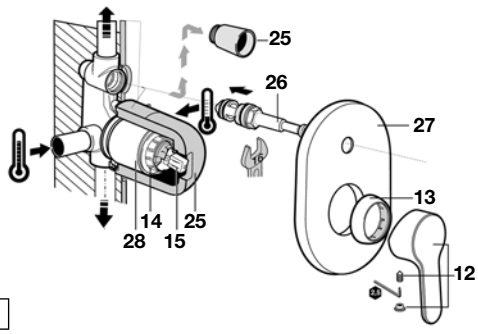

5A2209

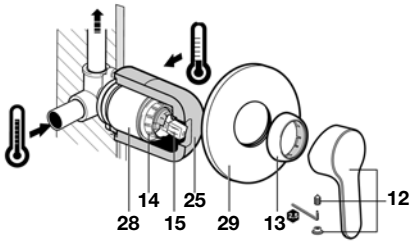

1	AG0032000R	8	A525020309	15	A525008407	22	A525009800	29	A525002800		
2	AG0032100R	9	A525001805	16	A525005308	23	A525003600	30	A525005407		
3	A525027803	10	A525021200	17	A525005200	24	A525005700				
4	A525005007	11	AG0032300R	18	AG0003700R	25	AG0001907R				
5	AG0032207R	12	AG0032400R	19	AG0045000R	26	A525006500				
6	A525020600	13	A525024000	20	A525023200	27	A525002700				
7	A525004403	14	A525023507	21	A525005507	28	A525006800				

VECTRA

Grifería para lavabo y bidé

5A3061
5A3161
5A6061
5A6161

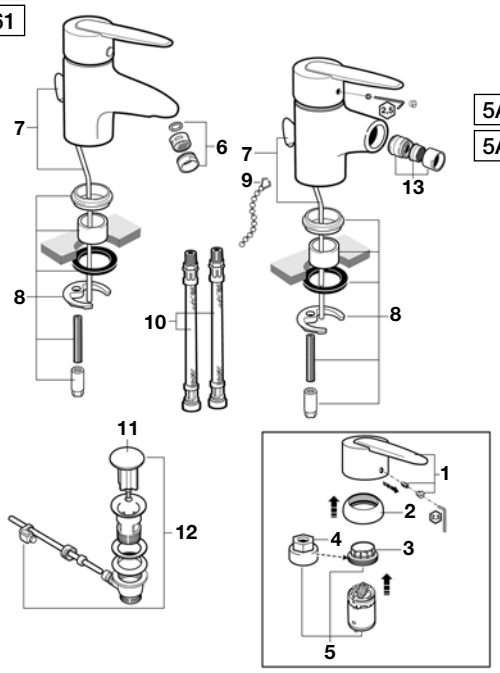

Grifería para baño y ducha

5A0161
5A2061

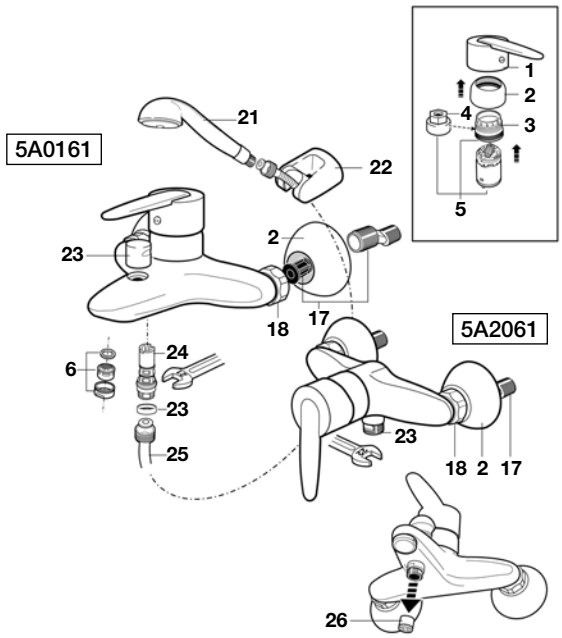

Grifería para baño y ducha

5A0661

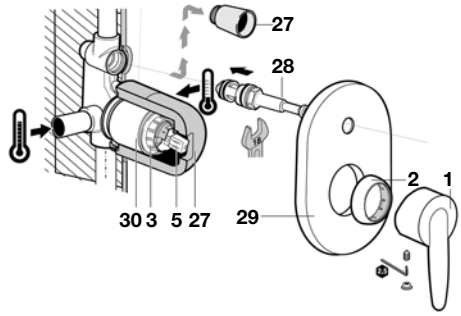

5A2261

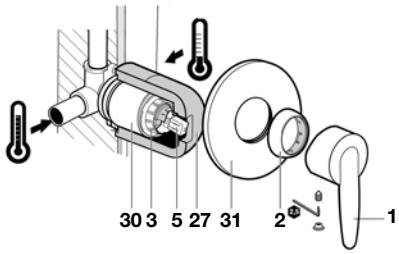

Grifería para cocina

5A8461
5A7661

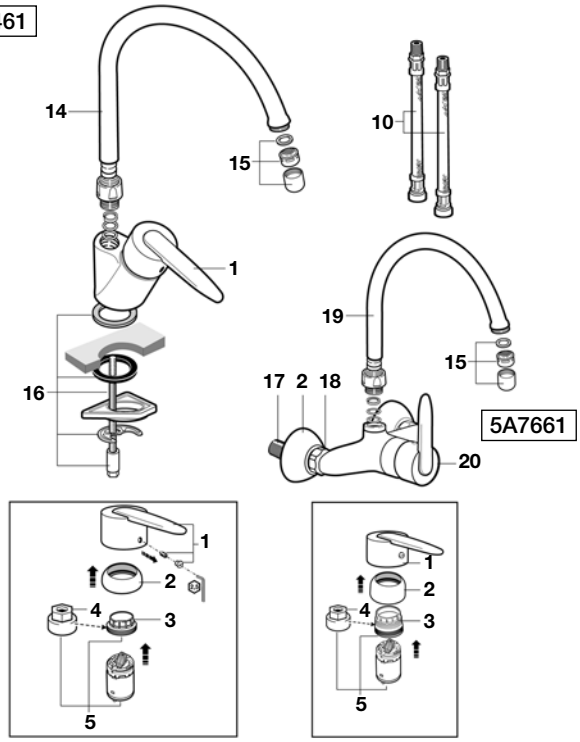

1	AG0002000R	8	A525004403	15	A525006600	22	A525007800	29	A525002700		
2	A525008600	9	A525004600	16	A525006903	23	A525023200	30	A525006800		
3	A525023507	10	A525020309	17	A525005308	24	A525005700	31	A525002800		
4	A525005407	11	A525001805	18	AG0002500R	25	A525009800				
5	A525008407	12	A525021200	19	AG0002400R	26	A525005507				
6	A525004700	13	A525089100	20	AG0002300R	27	AG0001900R				
7	AG0002100R	14	AG0002200R	21	A5B9035C00	28	A525006500				

VICTORIA

Grifería para lavabo y bidé

5A3025
5A3125

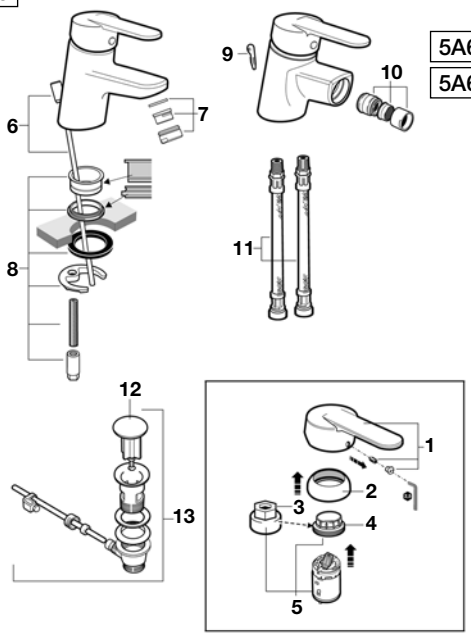

Grifería para baño y ducha

5A0125

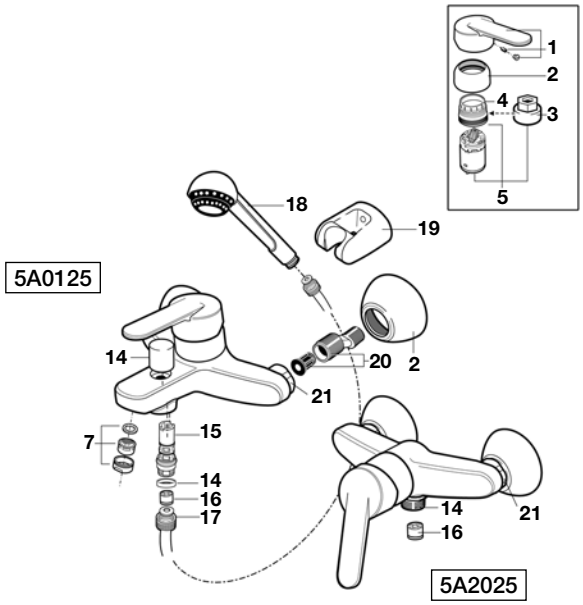

Grifería para baño y ducha

5A0625

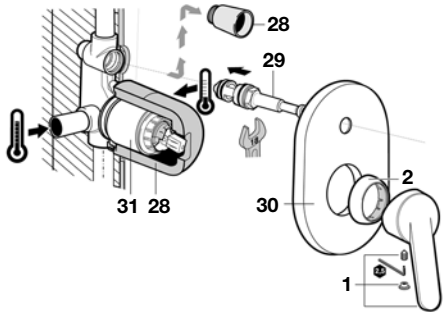

5A2225

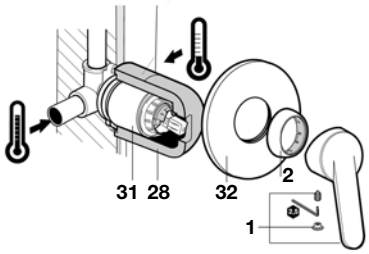

1	AG0003400R	8	A525004403	15	A525005700	22	AG0004300R	29	A525006500		
2	A525008600	9	A525004600	16	A525005507	23	A525006600	30	A525002700		
3	A525005407	10	A525010900	17	A525009800	24	AG0003500R	31	A525006800		
4	A525023507	11	A525020309	18	A525007700	25	AG0002200R	32	A525002800		
5	A525008407	12	A525001805	19	A525007800	26	AG0001503R				
6	AG0003600R	13	A525021200	20	A525005308	27	AG0004407R				
7	A525002900	14	A525023200	21	A525005200	28	AG0001907R				

VICTORIA

Grifería para cocina

5A7625

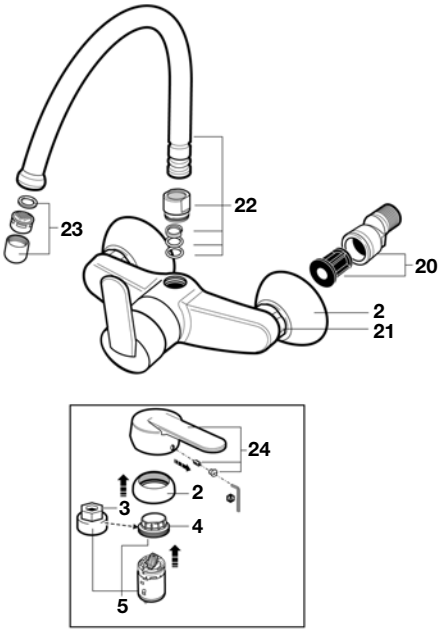

Grifería para cocina

5A8425

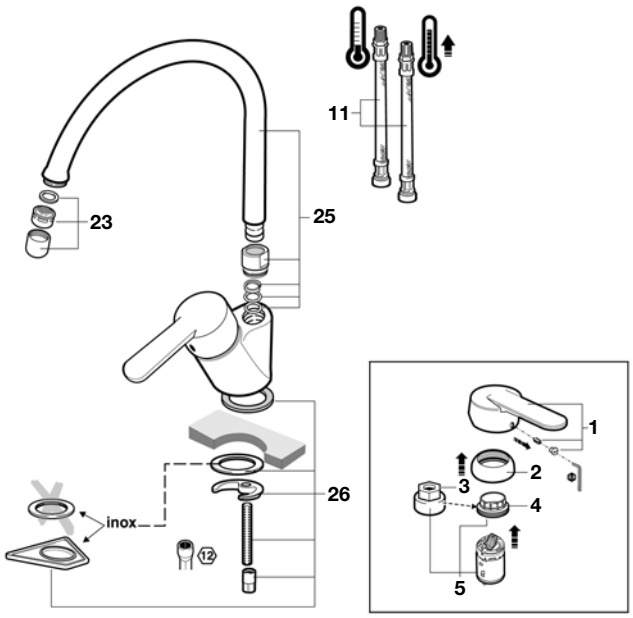

Grifería para cocina

5A8725

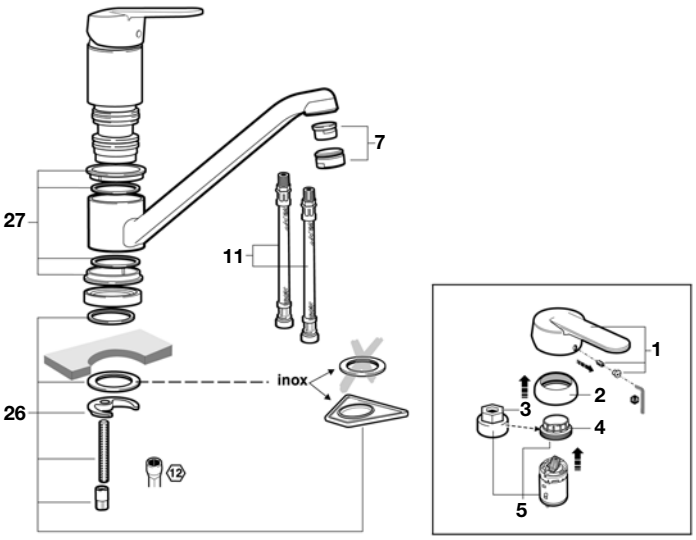

1	AG0003400R	8	A525004403	15	A525005700	22	AG0004300R	29	A525006500		
2	A525008600	9	A525004600	16	A525005507	23	A525006600	30	A525002700		
3	A525005407	10	A525010900	17	A525765000	24	AG0003500R	31	A525006800		
4	A525023507	11	A525020309	18	A525007700	25	AG0002200R	32	A525002800		
5	A525008407	12	A525001805	19	A525007800	26	AG0001503R				
6	AG0003600R	13	A525021200	20	A525005308	27	AG0004407R				
7	A525002900	14	A525023200	21	A525005200	28	AG0001907R				

VICTORIA

Grifería para baño y ducha

5A1118

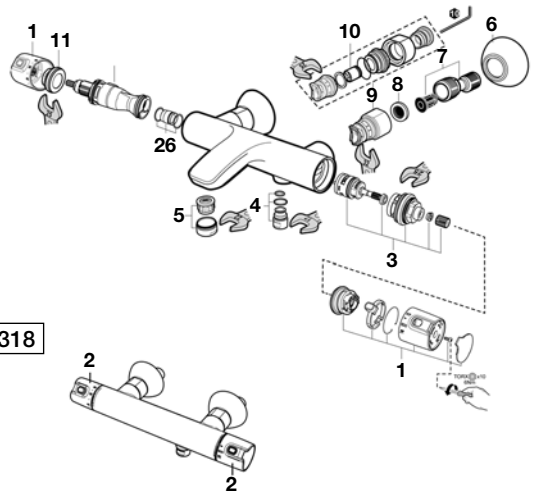

5A1318

Grifería para baño y ducha

5A2818

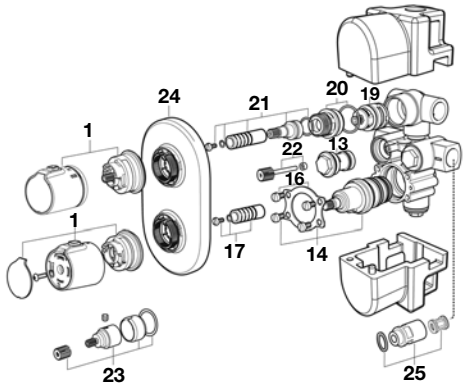

Grifería para baño y ducha

5A2918

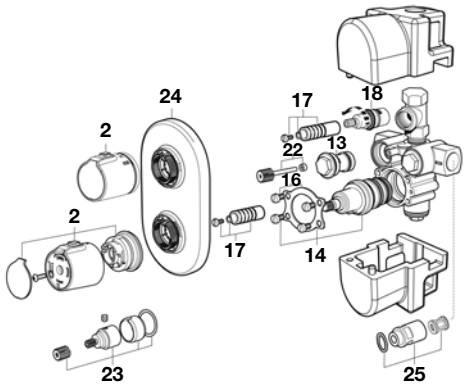

1	AG0038000R	8	A525016207	15	AG0038307R	22	A525017803				
2	AG0038200R	9	AG0038100R	16	AG0021103R	23	A525017503				
3	A525016803	10	AG0026307R	17	AG0030403R	24	AG0038600R				
4	A525016609	11	AG0047903R	18	AG0020903R	25	A525024803				
5	AG0029400R	12	AG0047807R	19	AG0038407R	26	A525017203				
6	A525008600	13	A525018003	20	AG0038503R						
7	A525005308	14	A525017303	21	AG0021003R						

VICTORIA PRO

Grifería para lavabo

5A3123

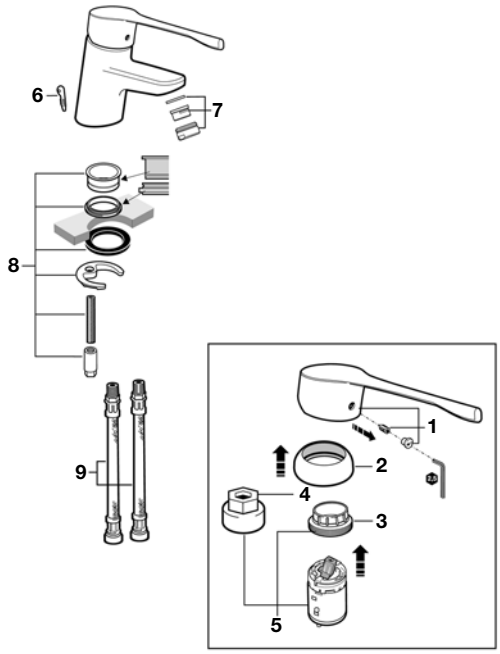

Grifería para baño y ducha

5A0123

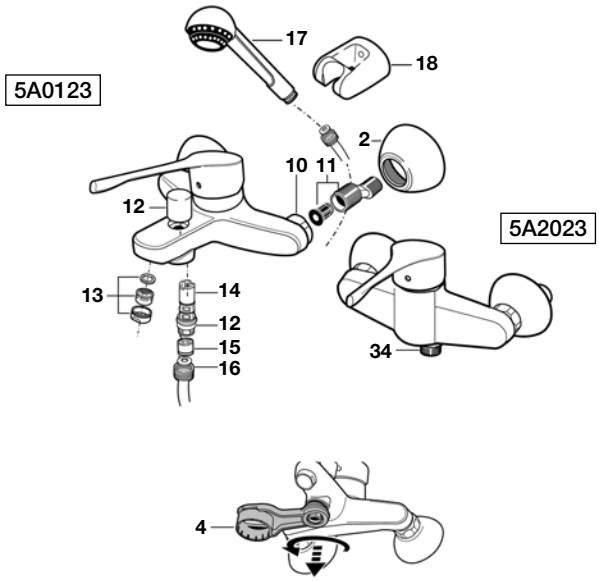

Grifería para lavabo

5A3023

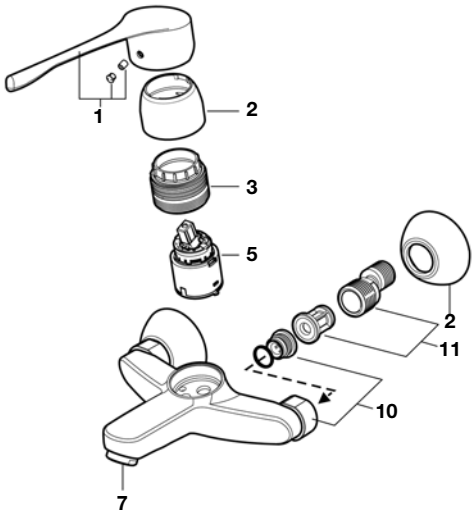

Grifería para cocina

5A8723

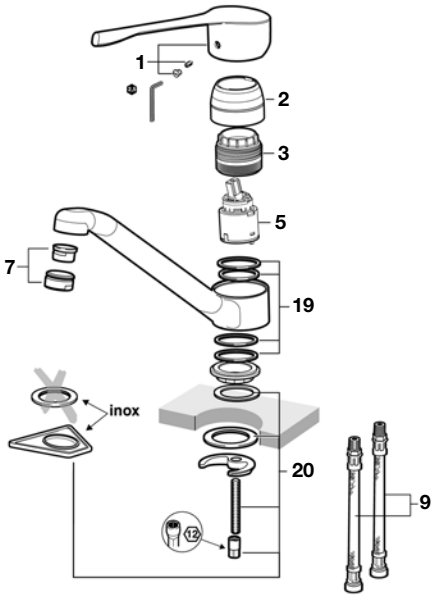

1	A525003000	8	A525004403	15	A525005500	22	AG0002200R	29	AG0031803R		
2	A525008600	9	A525020309	16	A525009800	23	AG0017707R	30	A525008500		
3	A525023507	10	A525005200	17	A525007700	24	AG0005800R	31	AG0031700R		
4	A525005407	11	A525005308	18	A525007800	25	A525027803	32	AG0000703R		
5	A525008407	12	A525023200	19	AG0004407R	26	A525005007	33	A525005900		
6	A525004600	13	A525003600	20	A525006903	27	A525027609	34	AG0005300R		
7	A525004700	14	A525005700	21	A525006600	28	A525020409	35	AG0039007R		

VICTORIA PRO

Grifería para cocina

5A8423

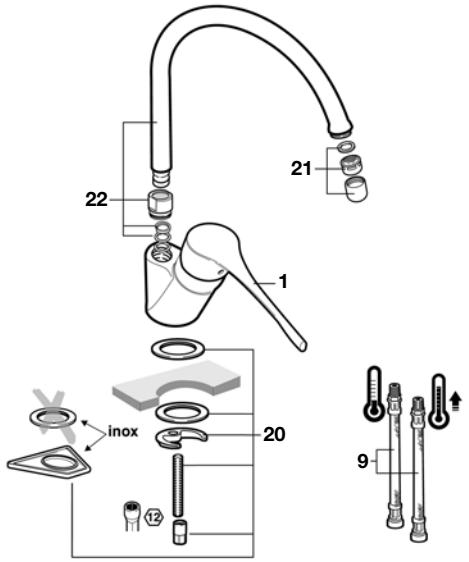

Grifería para cocina

5A7623

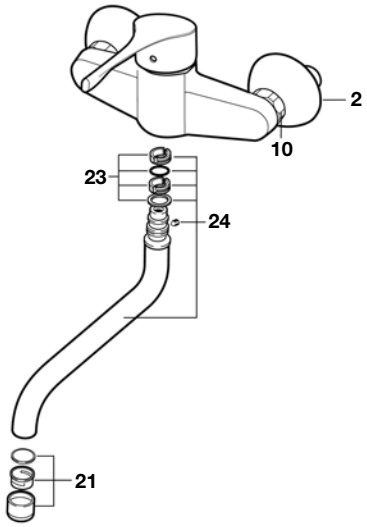

Grifería para cocina

5A8123

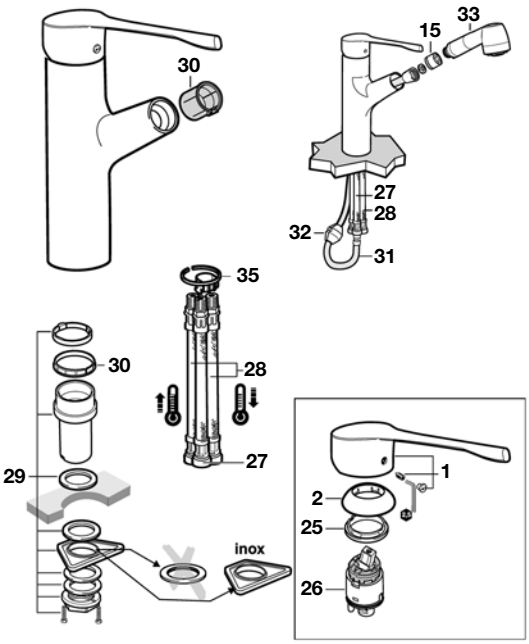

1	A525003000	8	A525004403	15	A525005500	22	AG0002200R	29	AG0031803R		
2	A525008600	9	A525020309	16	A525009800	23	AG0017707R	30	A525008500		
3	A525023507	10	A525005200	17	A525007700	24	AG0005800R	31	AG0031700R		
4	A525005407	11	A525005308	18	A525007800	25	A525027803	32	AG0000703R		
5	A525008407	12	A525023200	19	AG0004407R	26	A525005007	33	A525005900		
6	A525004600	13	A525003600	20	A525006903	27	A525027609	34	AG0005300R		
7	A525004700	14	A525005700	21	A525006600	28	A525020409	35	AG0039007R		

BETAP

Grifería para lavabo

5A3044

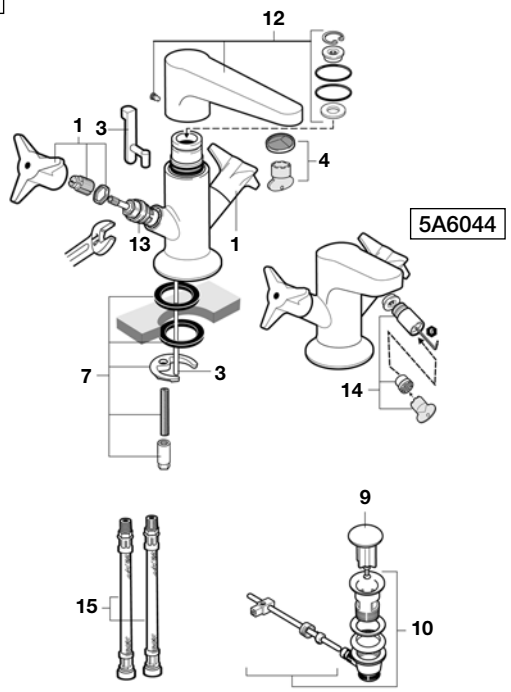

Grifería para lavabo

5A4744

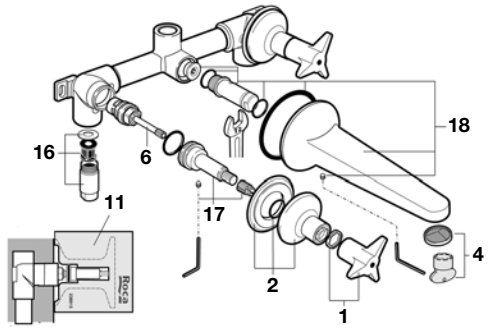

Grifería para lavabo

5A4444

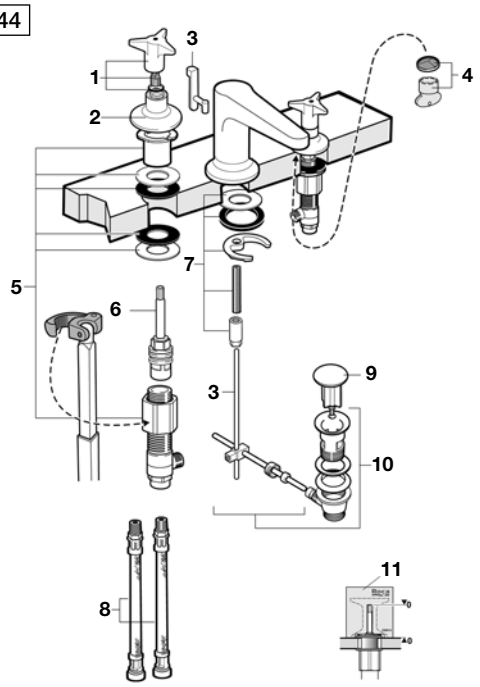

Grifería para ducha

5A0144

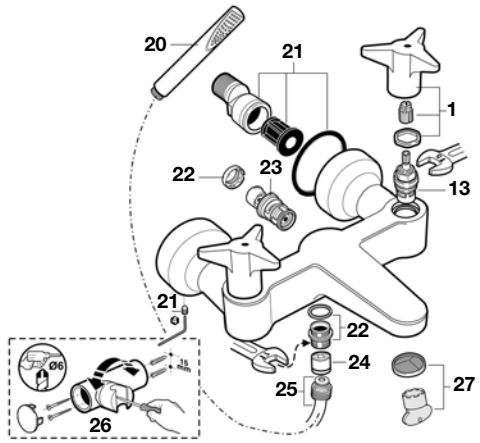

1	AG0006300R	8	A525020509	15	A525020309	22	A525024200	29	AG0009900R		
2	AG0006100R	9	A525001805	16	A525024803	23	A525023600	30	AG0006903R		
3	A525023000	10	A525021200	17	AG0006803R	24	A525005507	31	A505710300		
4	A525003207	11	AG0009507R	18	AG0006600R	25	A525009800	32	A525006903		
5	A525027903	12	AG0015800R	19	AG0006507R	26	A505715700	33	AG0009709R		
6	A525021403	13	AG0006403R	20	A5B9047C00	27	A525003307	34	A525008009		
7	AG0006003R	14	A525003507	21	AG0009603R	28	A525005407	35	AG0009800R		

BETAP

Grifería para baño y ducha

5A2044

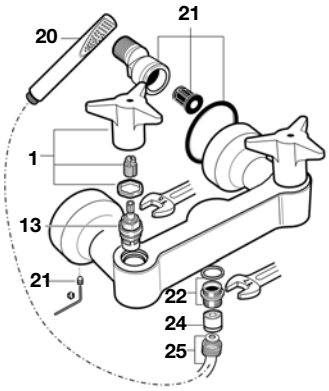

Grifería para baño y ducha

5A0944

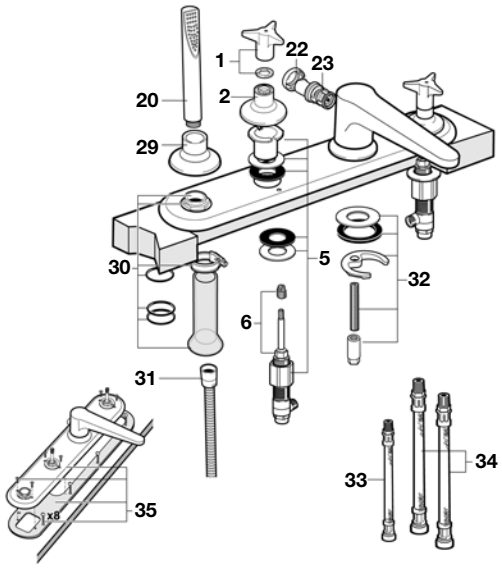

1	AG0006300R	8	A525020509	15	A525020309	22	A525024200	29	AG0009900R		
2	AG0006100R	9	A525001805	16	A525024803	23	A525023600	30	AG0006903R		
3	A525023000	10	A525021200	17	AG0006803R	24	A525005507	31	A505710300		
4	A525003207	11	AG0009507R	18	AG0006600R	25	A525009800	32	A525006903		
5	A525027903	12	AG0015800R	19	AG0006507R	26	A505715700	33	AG0009709R		
6	A525021403	13	AG0006403R	20	A5B9047C00	27	A525003307	34	A525008009		
7	AG0006003R	14	A525003507	21	AG0009603R	28	A525005407	35	AG0009800R		

FLORENTINA

Grifería para lavabo y bidé

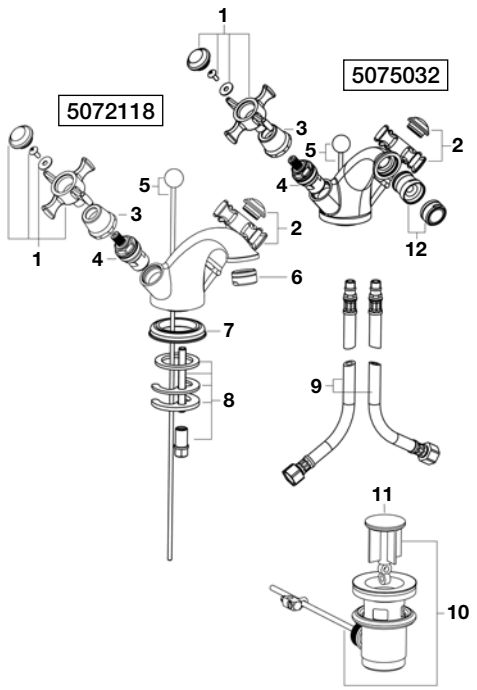

Grifería para lavabo

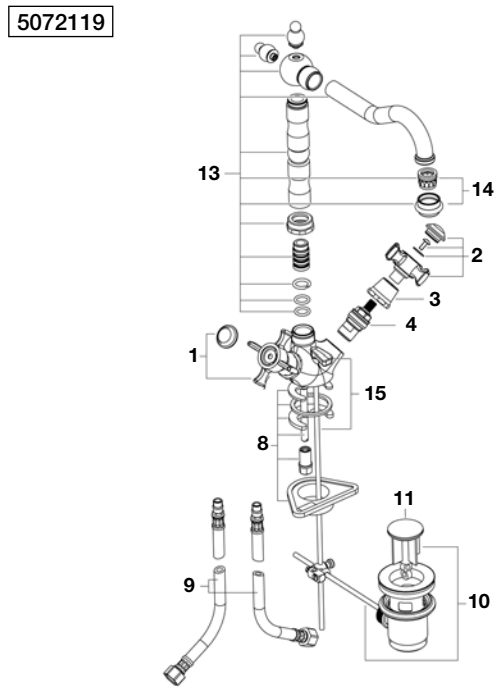

Grifería para lavabo

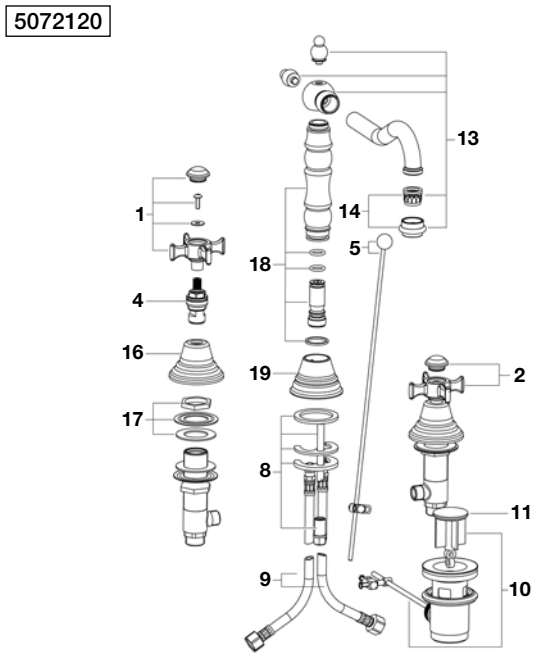

Grifería para baño y ducha

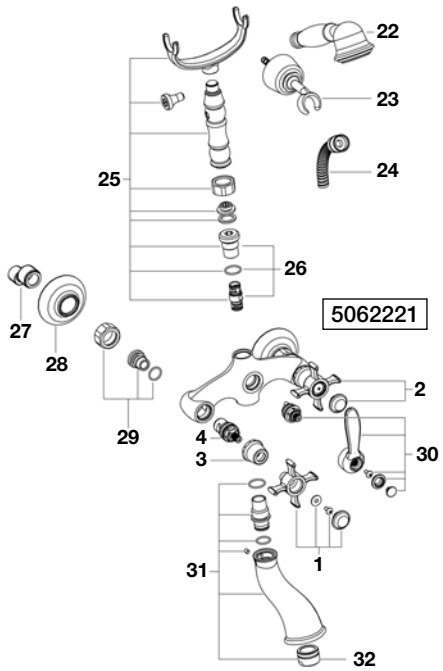

1	AG0046300R	8	AG0046407R	15	AG0057800R	22	A505317400	29	AG0045700R		
2	AG0046200R	9	A525020309	16	AG0052500R	23	AG0053000R	30	AG0057700R		
3	AG0053100R	10	AG0004700R	17	AG0047300R	24	A525009800	31	AG0046800R		
4	A525092709	11	AG0004800R	18	AG0052300R	25	AG0057300R	32	A525000800		
5	AG0051200R	12	A525089100	19	AG0052400R	26	AG0053200R	33	AG0057900R		
6	A525038100	13	AG0052200R	20	AG0057200R	27	AG0057408R	34	AG0058000R		
7	AG0047200R	14	AG0057100R	21	AG0046500R	28	AG0057600R				

FLORENTINA

Grifería para ducha

5062222

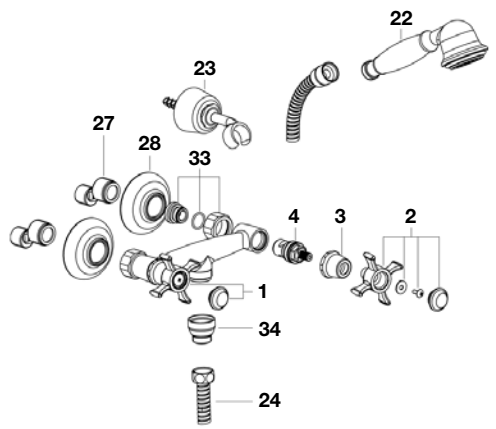

Grifería para cocina

5061388

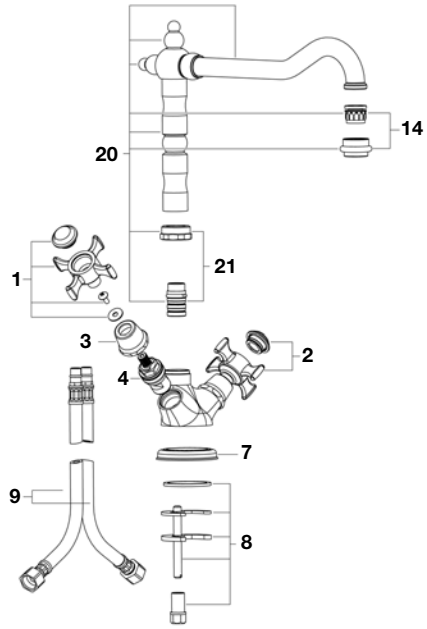

1	AG0046300R	8	AG0046407R	15	AG0057800R	22	A505317400	29	AG0045700R		
2	AG0046200R	9	A525020309	16	AG0052500R	23	AG0053000R	30	AG0057700R		
3	AG0053100R	10	AG0004700R	17	AG0047300R	24	A525009800	31	AG0046800R		
4	A525092709	11	AG0004800R	18	AG0052300R	25	AG0057300R	32	A525000800		
5	AG0051200R	12	A525089100	19	AG0052400R	26	AG0053200R	33	AG0057900R		
6	A525038100	13	AG0052200R	20	AG0057200R	27	AG0057408R	34	AG0058000R		
7	AG0047200R	14	AG0057100R	21	AG0046500R	28	AG0057600R				

VERONA

Grifería para lavabo y bidé

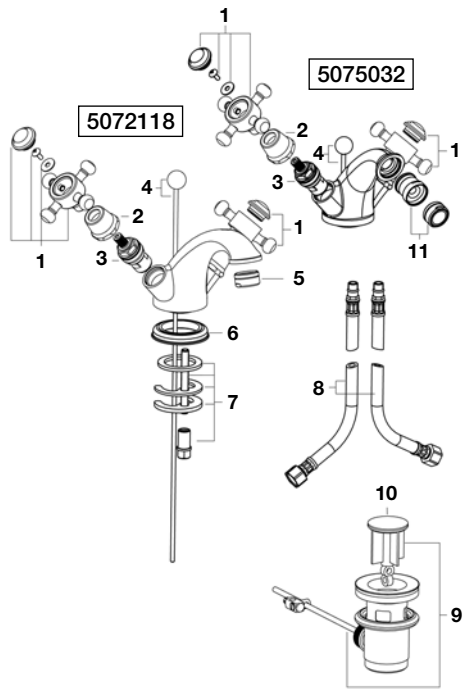

Grifería para lavabo

5072119

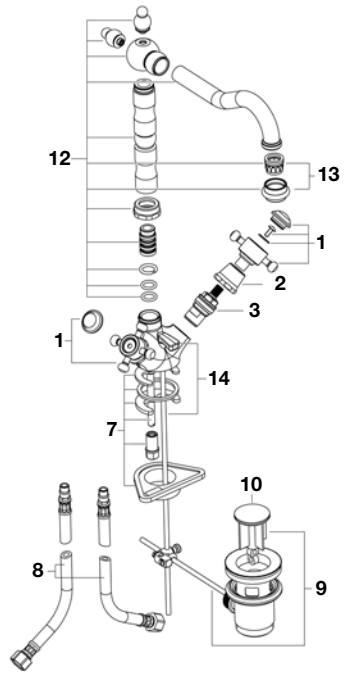

Grifería para lavabo

5072120

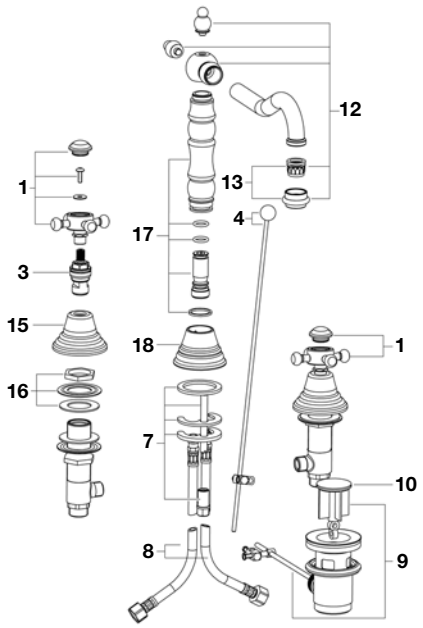

1	AG0051700R	8	A525020309	15	AG0052500R	22	AG0053000R	29	AG0057700R		
2	AG0053100R	9	AG0004700R	16	AG0047300R	23	A525009800	30	AG0046800R		
3	A525092709	10	AG0004800R	17	AG0052300R	24	AG0057300R	31	A525000800		
4	AG0051200R	11	A525089100	18	AG0052400R	25	AG0053200R	32	AG0057900R		
5	A525038100	12	AG0052200R	19	AG0057200R	26	AG0057408R	33	AG0058000R		
6	AG0047200R	13	AG0057100R	20	AG0046500R	27	AG0057600R				
7	AG0046407R	14	AG0057800R	21	AG0052900R	28	AG0045700R				

VERONA

Grifería para baño y ducha

5062221

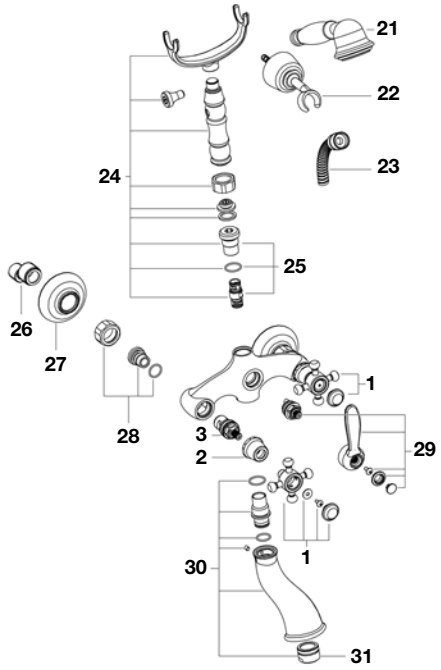

Grifería para ducha

5062222

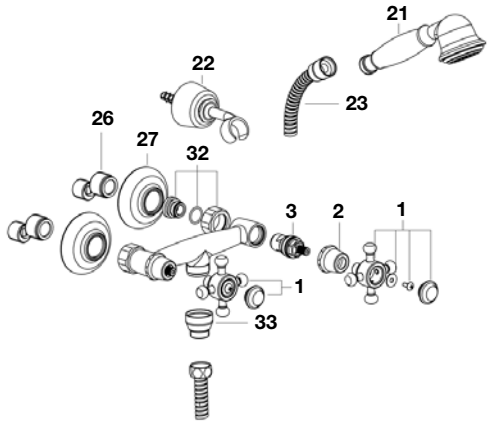

Grifería para cocina

5061388

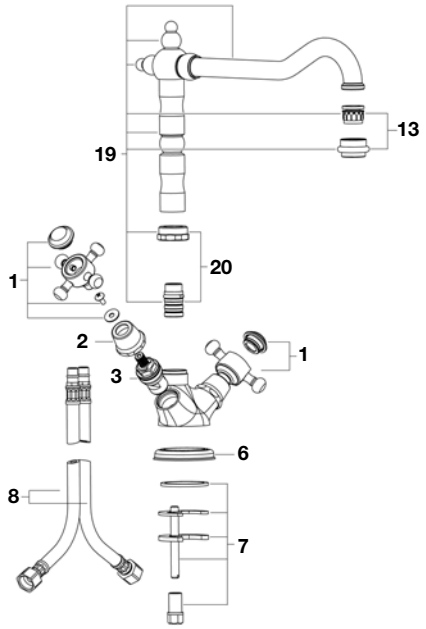

1	AG0051700R	8	A525020309	15	AG0052500R	22	AG0053000R	29	AG0057700R		
2	AG0053100R	9	AG0004700R	16	AG0047300R	23	A525009800	30	AG0046800R		
3	A525092709	10	AG0004800R	17	AG0052300R	24	AG0057300R	31	A525000800		
4	AG0051200R	11	A525089100	18	AG0052400R	25	AG0053200R	32	AG0057900R		
5	A525038100	12	AG0052200R	19	AG0057200R	26	AG0057408R	33	AG0058000R		
6	AG0047200R	13	AG0057100R	20	AG0046500R	27	AG0057600R				
7	AG0046407R	14	AG0057800R	21	AG0052900R	28	AG0045700R				

GANTE

Grifería para lavabo

5272333
5261649

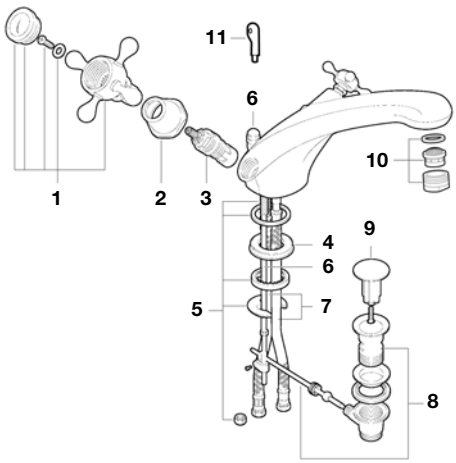

Grifería para bidé

5275134
5261652

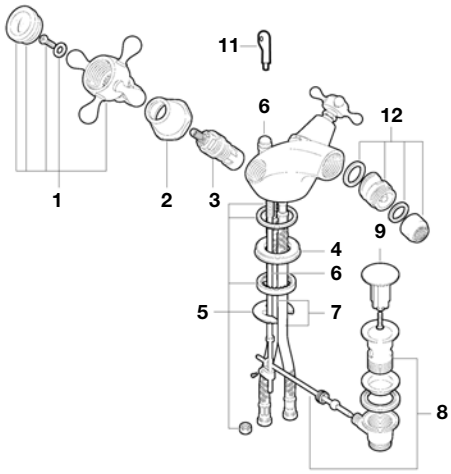

Grifería para baño y ducha

5262325

5262322

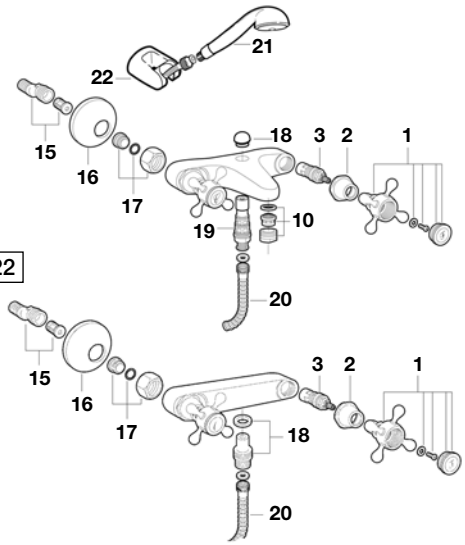

Grifería para cocina

5261685

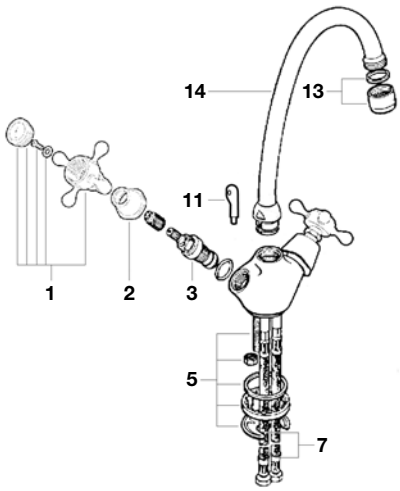

1	AG0017500R	8	A525021200	15	A525005308	22	A526703910				
2	AG0047400R	9	A525001805	16	A525015300						
3	A525092709	10	A525002900	17	AG0047700R						
4	AG0005900R	11	A525004600	18	AG0005300R						
5	AG0045903R	12	A525010900	19	A525005700						
6	AG0046000R	13	A525006600	20	A525009800						
7	A525020309	14	AG0047600R	21	A5B9035C00						

ELEMENT

Grifería para lavabo y bidé

5A3557

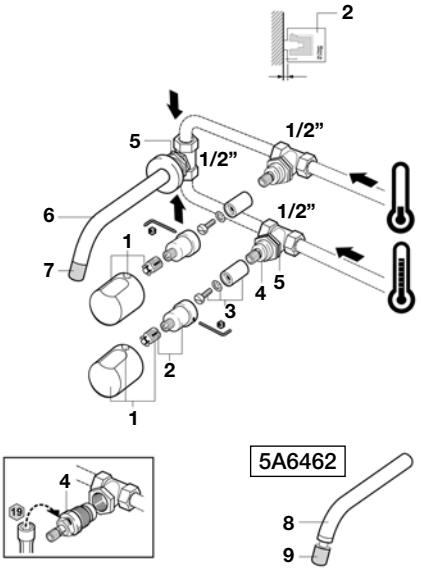

Grifería para baño y ducha

5A2762

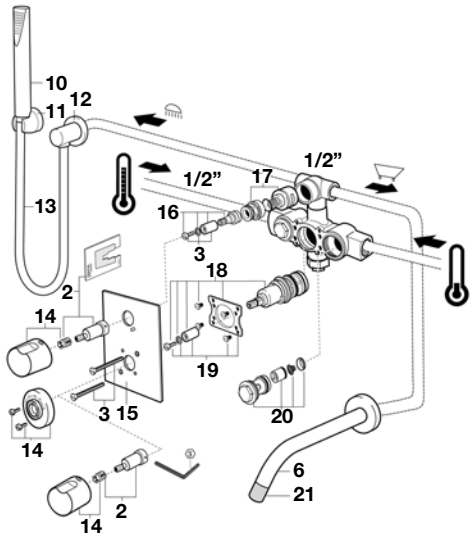

Grifería para baño y ducha

5A2962

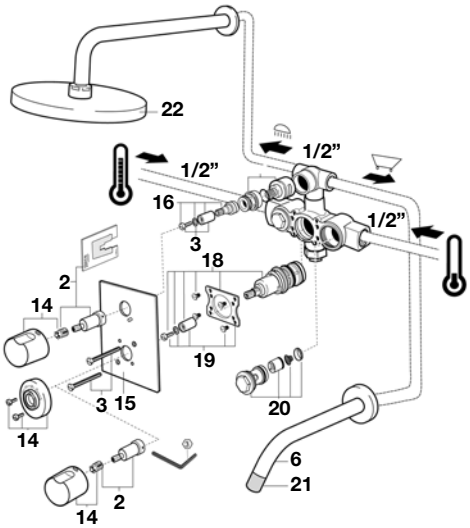

Grifería para baño y ducha

5A2862

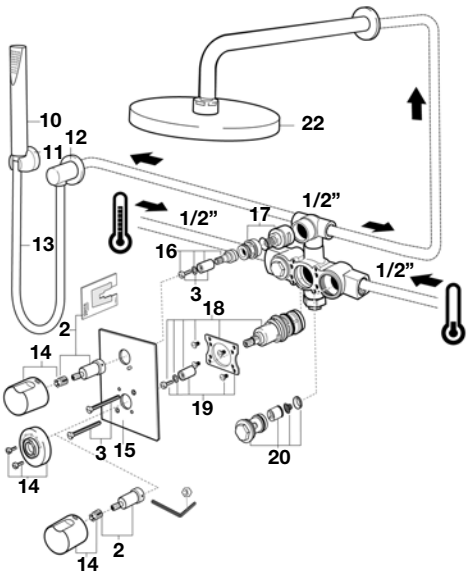

1	AG0029500R	8	AG0029800R	15	AG0026900R	22	A5B9750C00				
2	A525024303	9	A525009500	16	AG0026103R						
3	AG0028703R	10	A5B9047C00	17	AG0025300R						
4	A525098108	11	A526704010	18	A525017303						
5	AG0029603R	12	AG0029900R	19	AG0021103R						
6	AG0029700R	13	A525009800	20	A525018003						
7	A525009400	14	AG0026700R	21	A525009600						

PANAMA

Grifería para baño y ducha

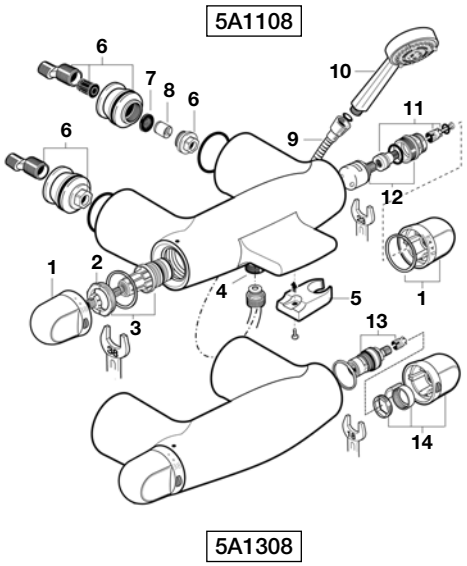

Grifería para baño y ducha

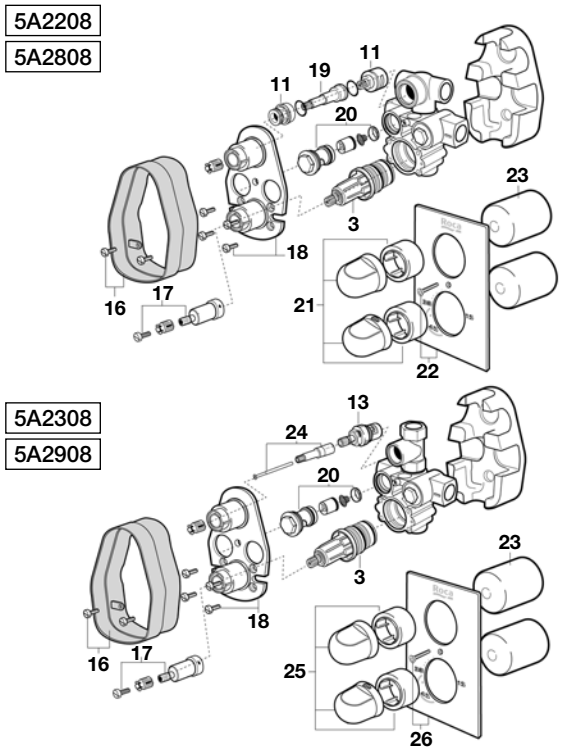

1	AG0027400R	8	AG0026307R	15	A525021907	22	AG0027800R				
2	AG0020703R	9	A525009800	16	AG0029007R	23	AG0027707R				
3	A525028003	10	A5B6134C00	17	A525024703	24	AG0023903R				
4	A525024200	11	A525012503	18	AG0028907R	25	AG0028000R				
5	AG0029100R	12	A525012403	19	AG0027903R	26	AG0028100R				
6	AG0029203R	13	A525092709	20	A525018003						
7	A525016207	14	AG0027500R	21	AG0027600R						

PRADA

Grifería para baño y ducha

5262473E0

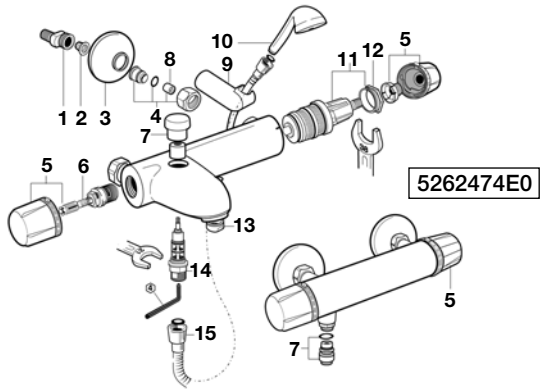

5262461E0

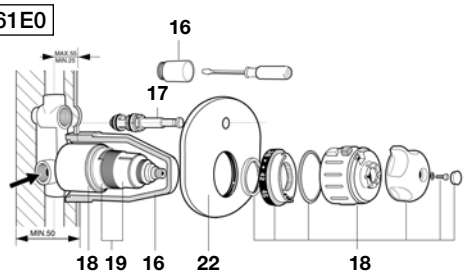

Grifería para baño y ducha

5262462E0

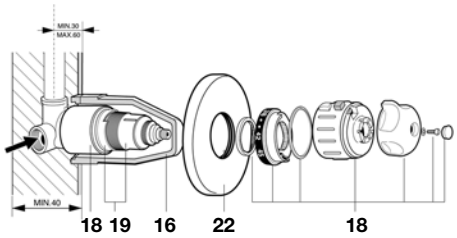

1	A525005308	8	AG0021407R	15	A525765000						
2	A525027207	9	AG0003700R	16	AG0028307R						
3	A525015300	10	A5B5039C00	17	A525026400						
4	AG0021700R	11	A525028003	18	AG0028400R						
5	AG0028200R	12	AG0020703R	19	AG0028503R						
6	A525092709	13	AG0029400R	20	AG0005400R						
7	AG0005300R	14	A525005700	21	AG0005500R						

SILVER SHADOW-CROWN

Grifería para lavabo y bidé

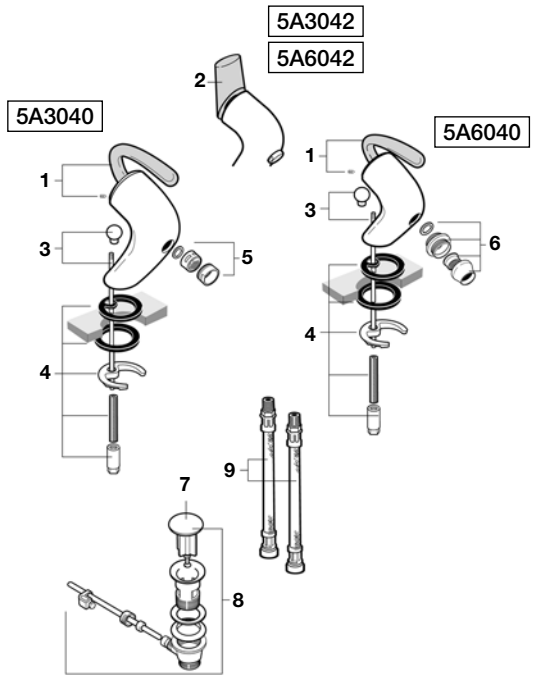

Grifería

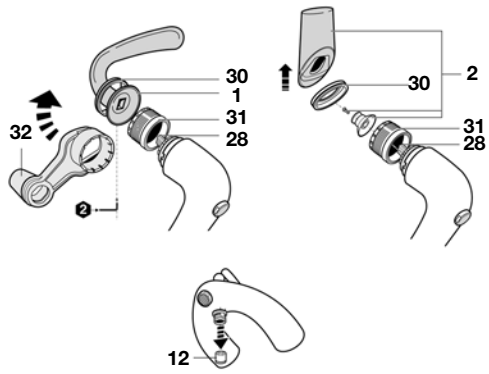

Grifería para baño y ducha

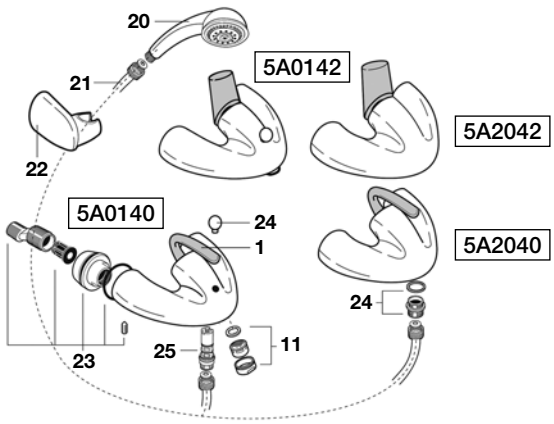

Grifería para baño y ducha

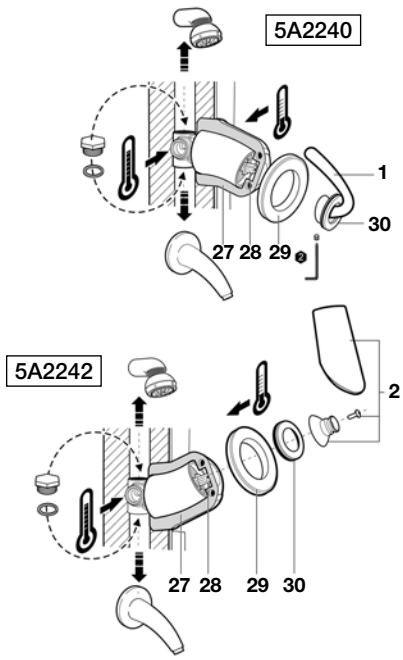

1	A525083300	7	A525001805	13	AG0000300R	19	AG0000703R0	25	A525080509	31	A525023507
2	A525083500	8	A525021200	14	A525083900	20	A5B1136C00	26	A525021907	32	A525005407
3	AG0000100R	9	A525020309	15	AG0000403R	21	A525767200	27	AG0000907R		
4	AG0000203R	10	A505317500	16	AG0000503R	22	A526703910	28	A525021007		
5	A525002900	11	A525003600	17	A525027609	23	A525021703	29	AG0001000R		
6	A525009200	12	A525005507	18	A505710300	24	AG0000800R	30	AG0001100R		

SILVER SHADOW-CROWN

Grifería para cocina

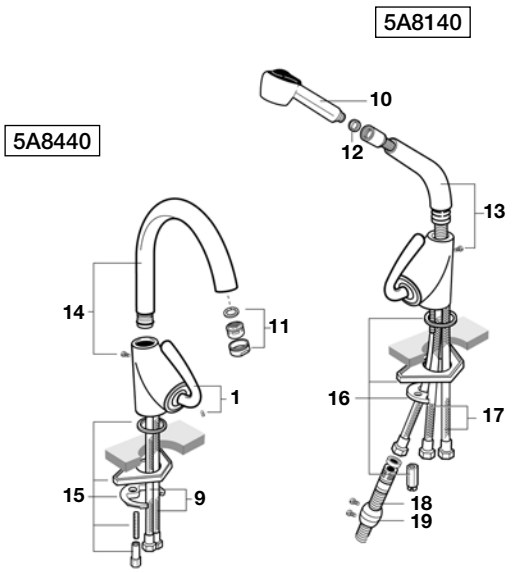

1	A525083300	14	A525083900
9	A525020309	15	AG0000403R
10	A505317500	16	AG0000503R
11	A525003600	17	A525027609
12	A525005507	18	A505710300
13	AG0000300R	19	AG0000703R0

Grifería para baño y ducha

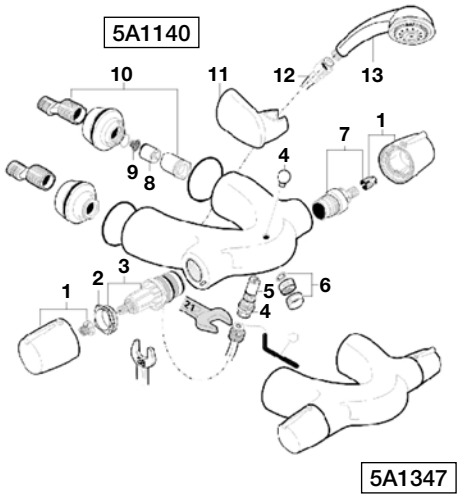

Grifería para baño y ducha

5A2940

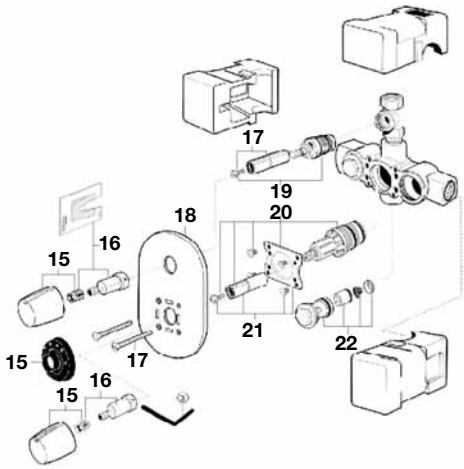

1	AG0027200R	7	A525092709	13	A5B1136C00	19	A525098108		
2	AG0020703R	8	AG0026307R	14	A525021907	20	A525017303		
3	A525028003	9	AG0026403R	15	AG0027300R	21	AG0021103R		
4	AG0000800R	10	AG0026003R	16	A525024303	22	A525018003		
5	A525080509	11	A526703910	17	AG0028703R				
6	A525003600	12	A525767200	18	AG0028800R				

M2

Grifería para lavabo y bidé

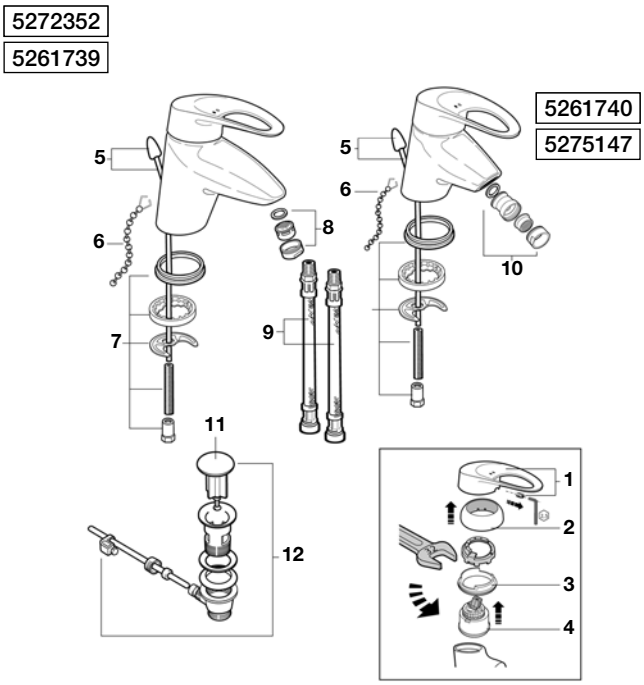

Grifería para baño y ducha

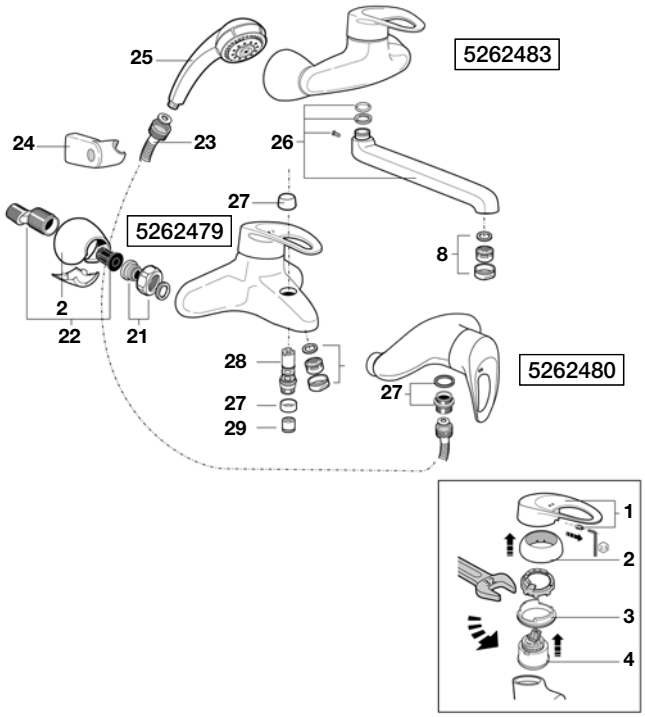

Grifería para baño y ducha

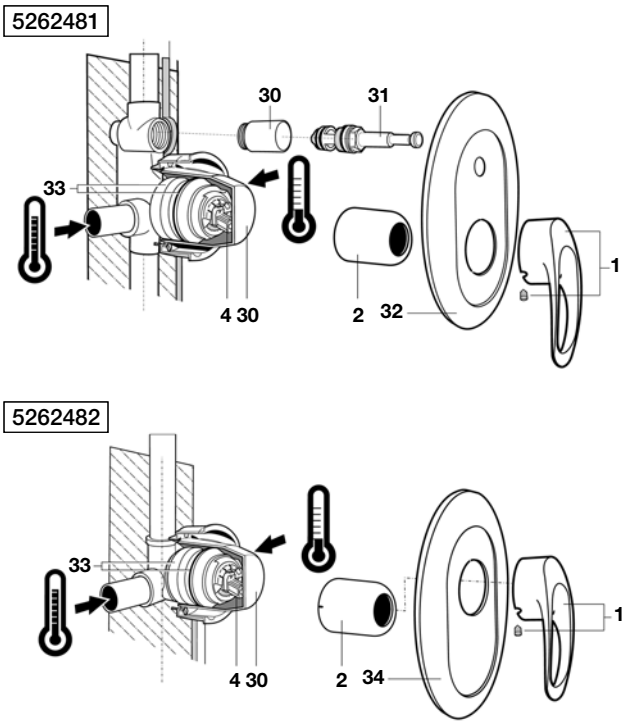

Grifería para cocina

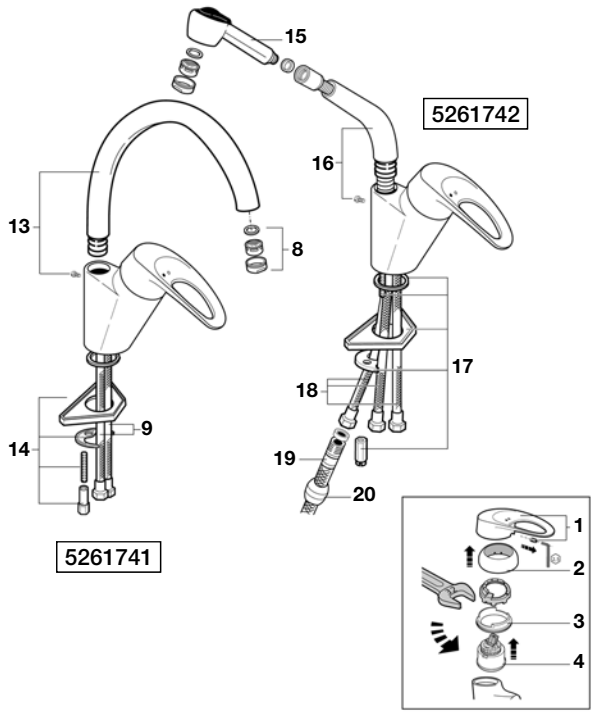

1	A525081900	7	AG0002603R	13	A525083900	19	A505710300	25	A5B1131C00	31	A525026400
2	AG0002700R	8	A525002900	14	AG0002803R	20	AG0000703R	26	AG0003300R	32	AG0004000R
3	A525026503	9	A525020309	15	A505317800	21	AG0002500R	27	AG0003000R	33	A525026703
4	A525021007	10	A525089100	16	AG0002900R	22	A525005308	28	A525005700	34	AG0004100R
5	AG0003200R	11	A525001805	17	AG0000503R	23	A525009800	29	A525005507		
6	A525004600	12	A525021200	18	A525027609	24	A526703910	30	AG0003100R		

LOGICA

Grifería para lavabo y bidé

5272321
5261640

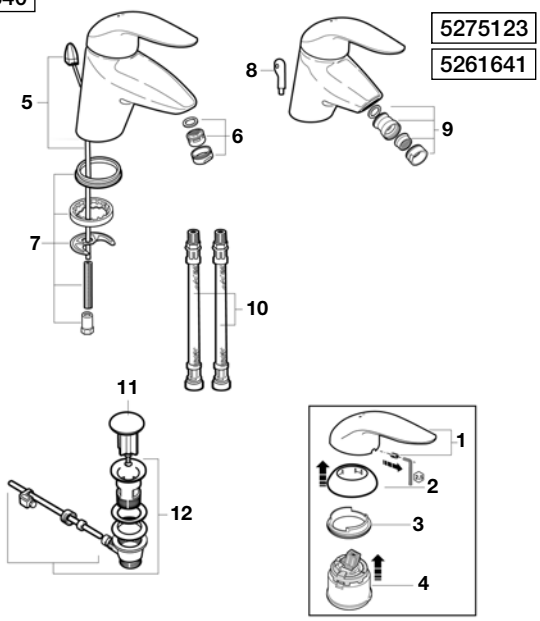

Grifería para baño y ducha

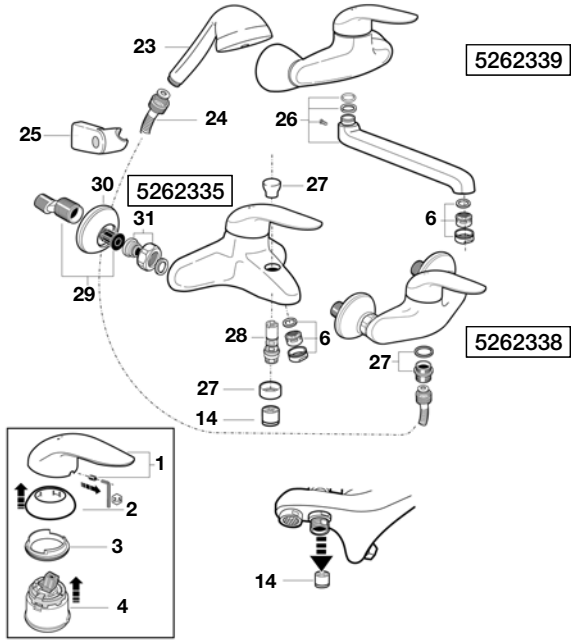

Grifería para baño y ducha

5262353

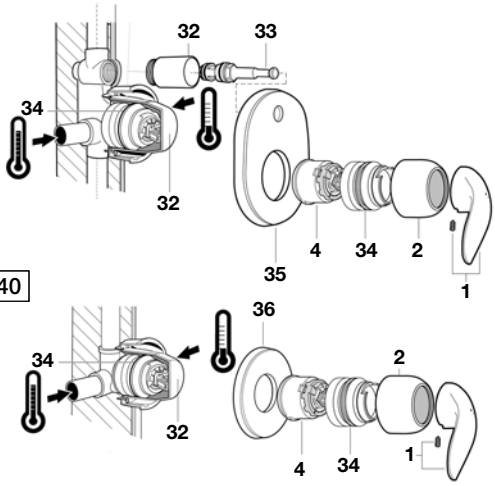

5262340

1	A525082300	7	AG0002603R	13	A505317800	19	A525027609	25	A526703910	31	AG0002500R
2	AG0044800R	8	A525004600	14	A525005507	20	A505710300	26	AG0003300R	32	AG0003107R
3	A525026503	9	A525089100	15	AG0002900R	21	AG0000703R	27	AG0003000R	33	A525026400
4	A525021007	10	A525020309	16	A525083900	22	A525026307	28	A525005700	34	A525026703
5	AG0000100R	11	A525001805	17	AG0002803R	23	A5B5039C00	29	A525005308	35	AG0005400R
6	A525002900	12	A525021200	18	AG0000503R	24	A525009800	30	A525015300	36	AG0005500R

LOGICA

Grifería para cocina

5261656

5261681

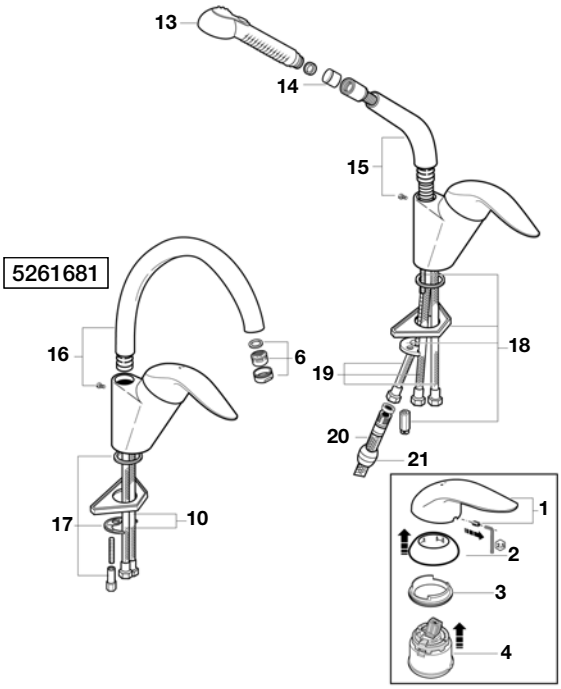

Grifería para cocina

5261645

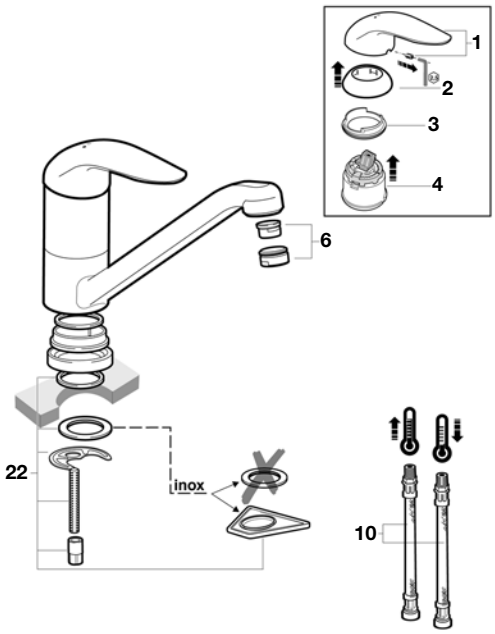

1	A525082300	7	AG0002603R	13	A505317800	19	A525027609	25	A526703910	31	AG0002500R
2	AG0044800R	8	A525004600	14	A525005507	20	A505710300	26	AG0003300R	32	AG0003107R
3	A525026503	9	A525089100	15	AG0002900R	21	AG0000703R	27	AG0003000R	33	A525026400
4	A525021007	10	A525020309	16	A525083900	22	A525026307	28	A525005700	34	A525026703
5	AG0000100R	11	A525001805	17	AG0002803R	23	A5B5039C00	29	A525005308	35	AG0005400R
6	A525002900	12	A525021200	18	AG0000503R	24	A525009800	30	A525015300	36	AG0005500R

MONODIN TOP

Grifería para lavabo y bidé

5A3035
5A3135
5A6035
5A6135

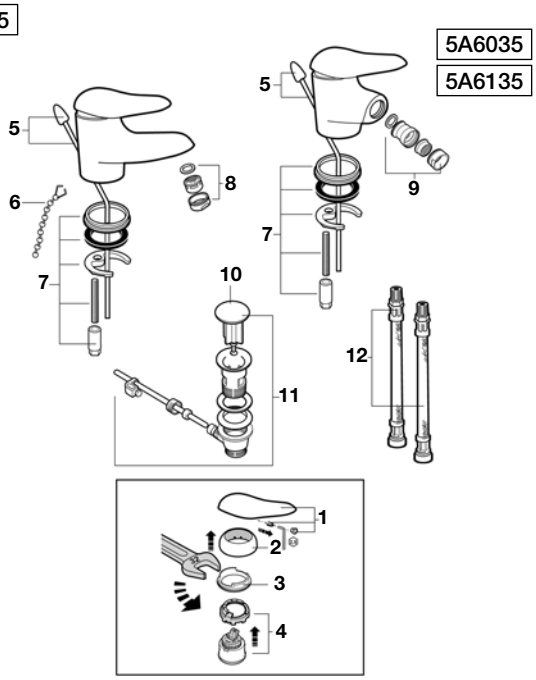

Grifería para baño y ducha

5A7635
5A0135
5A2035

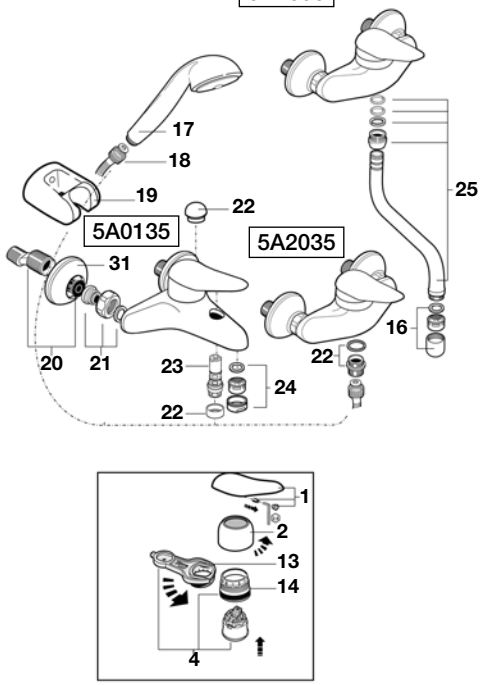

Grifería para baño y ducha

5A0635

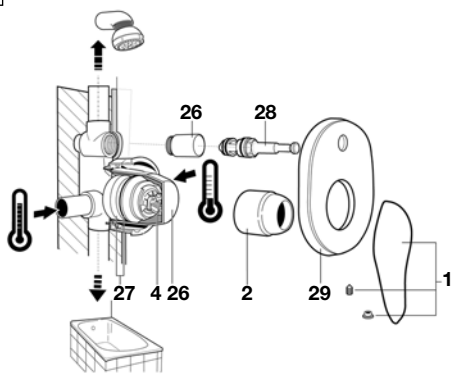

5A2235

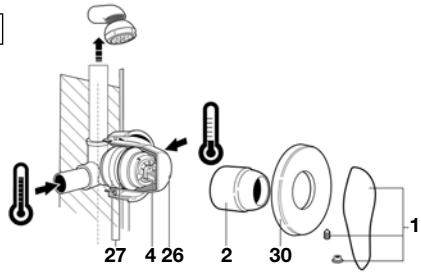

1	A525083200	7	A525025303	13	A525005407	19	A525007800	25	A525083600	31	A525015300
2	AG0009400R	8	A525004700	14	A525023507	20	A525005308	26	AG0003107R		
3	A525026503	9	A525089100	15	A525085000	21	AG0002500R	27	A525026703		
4	A525021007	10	A525001805	16	A525006600	22	AG0005300R	28	A525026400		
5	AG0002100R	11	A525021200	17	A5B9035C00	23	A525005700	29	AG0005400R		
6	A525004600	12	A525020309	18	A525009800	24	A525003600	30	AG0005500R		

MONODIN TOP

Grifería para baño y ducha

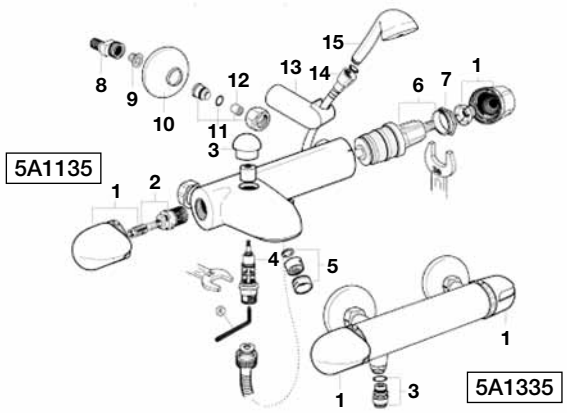

Grifería para cocina

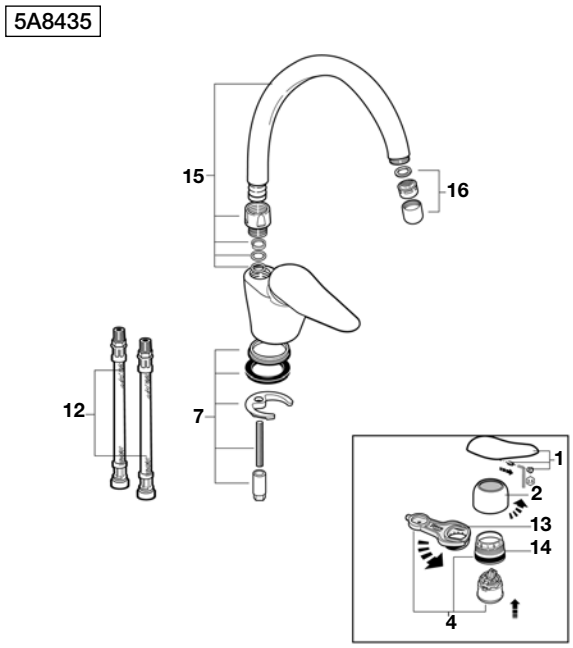

1	A525083200	7	A525025303	13	A525005407	19	A525007800	25	A525083600	31	A525015300
2	AG0009400R	8	A525004700	14	A525023507	20	A525005308	26	AG0003107R		
3	A525026503	9	A525089100	15	A525085000	21	AG0002500R	27	A525026703		
4	A525021007	10	A525001805	16	A525006600	22	AG0005300R	28	A525026400		
5	AG0002100R	11	A525021200	17	A5B9035C00	23	A525005700	29	AG0005400R		
6	A525004600	12	A525020309	18	A525009800	24	A525003600	30	AG0005500R		

VICTORIA PLUS

Grifería para lavabo y bidé

5272327B0
5261659B0
5275127B0
5261660B0

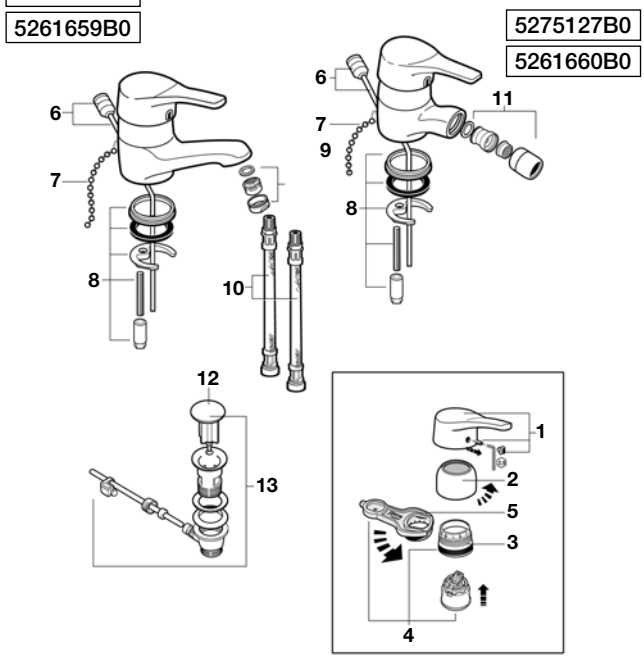

Grifería para baño y ducha

5262370B0
5262371B0
5262355B0

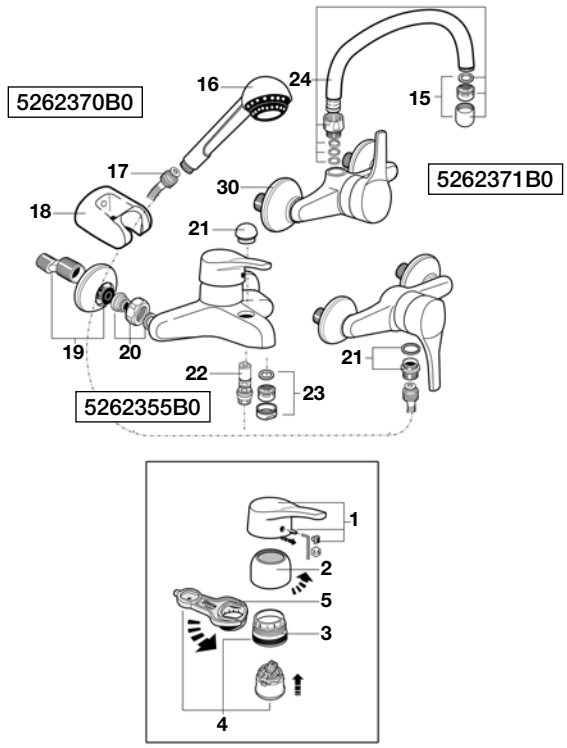

Grifería para baño y ducha

5262389B0

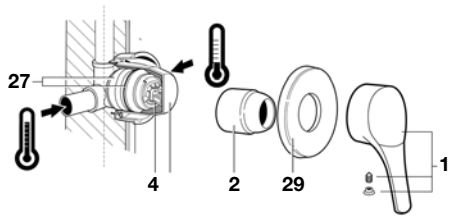

5262388B0

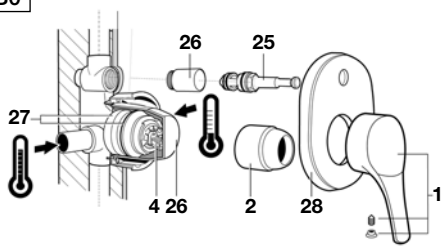

Grifería para cocina

5261675B0

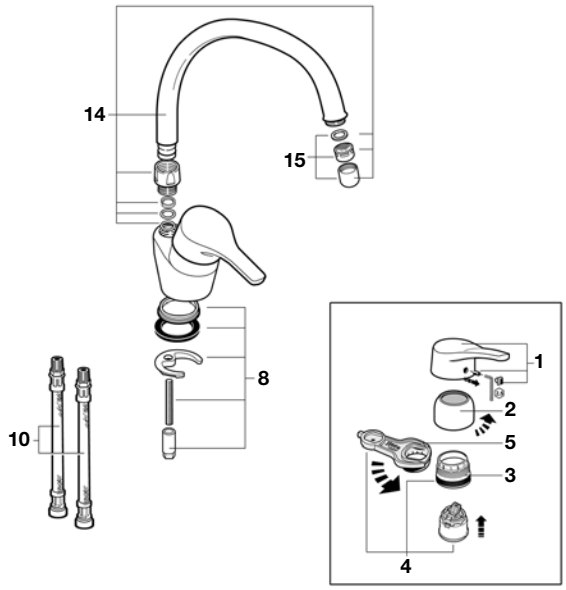

1	A525082900	8	AG0005103R	15	A525006600	22	A525005700	29	AG0005500R		
2	AG0009300R	9	A525002900	16	A52538560B	23	A525003600	30	A525015300		
3	A525023507	10	A525020309	17	A525009800	24	A525084000				
4	A525021007	11	A525010900	18	A52576600B	25	A525026400				
5	A525005407	12	A525001805	19	A525005308	26	AG0003107R				
6	AG0005000R	13	A525021200	20	AG0002500R	27	A525026503				
7	A525004600	14	A525084300	21	AG0005300R	28	AG0005400R				

BRAVA

Grifería para lavabo

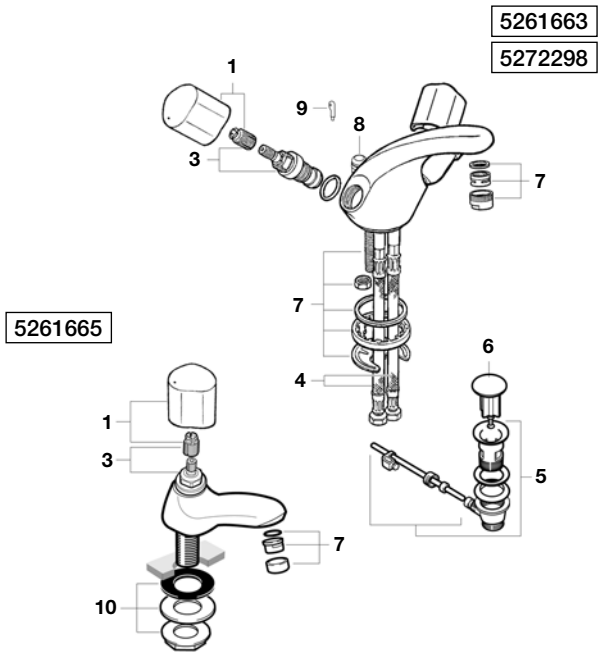

Grifería para lavabo

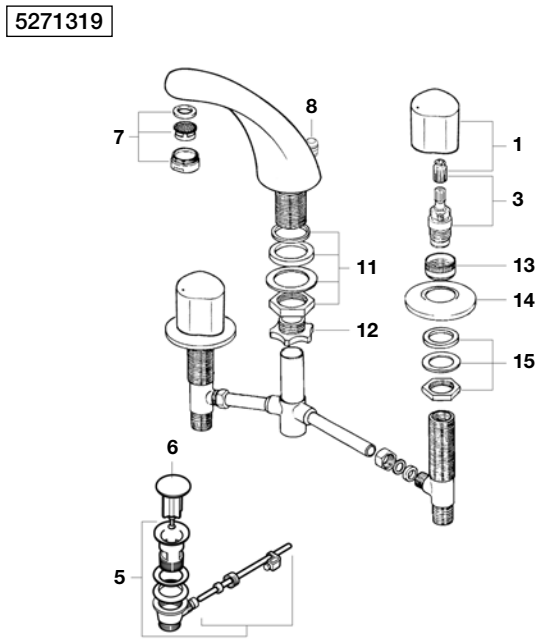

Grifería para lavabo

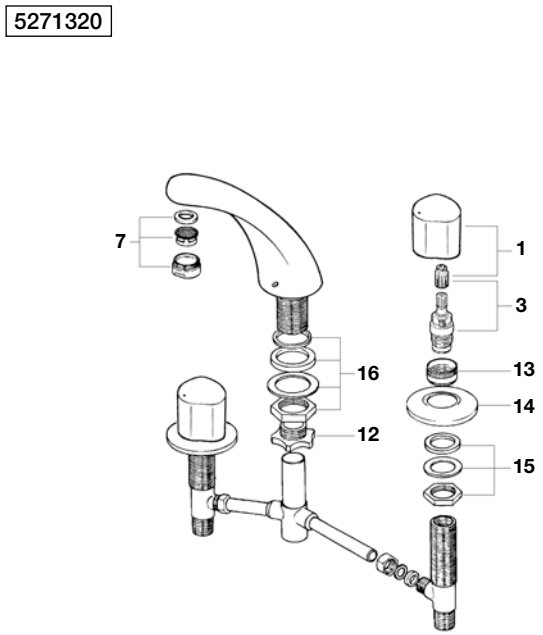

Grifería para bidé

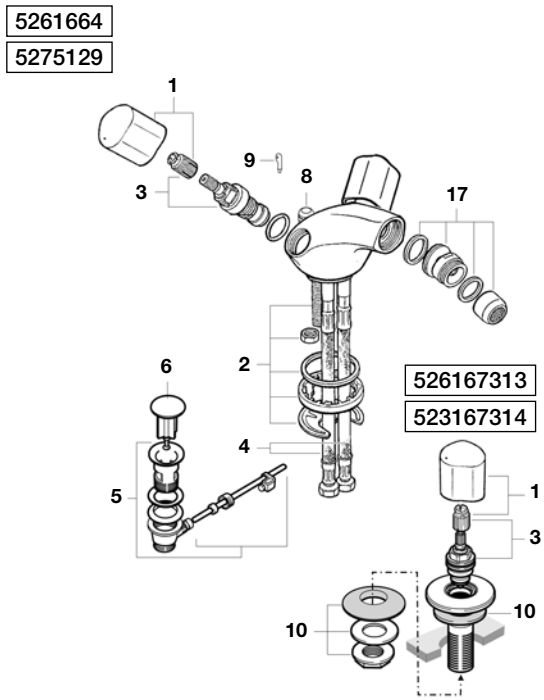

1	AG0049600R	8	AG0046000R	15	AG0049903R	22	A525008600	29	A525009800	36	AG0050603R
2	AG0045903R	9	A525004600	16	AG0050403R	23	AG0050507R	30	AG0005300R	37	A525001000
3	AG0049708R	10	AG0049803R	17	A525089100	24	AG0002500R	31	A525005700	38	A525096700
4	A525020309	11	AG0050003R	18	A525084900	25	A525084600	32	A525005507	39	AG0050800R
5	A525021200	12	AG0050207R	19	A525006600	26	A525084400	33	A525003600	40	AG0050903R
6	A525001805	13	AG0050307R	20	A525084200	27	A52500770B	34	A525023200	41	AG0051003R
7	A525002900	14	AG0050100R	21	A525084000	28	A52500780B	35	AG0050700R		

BRAVA

Grifería para baño y ducha

5262358

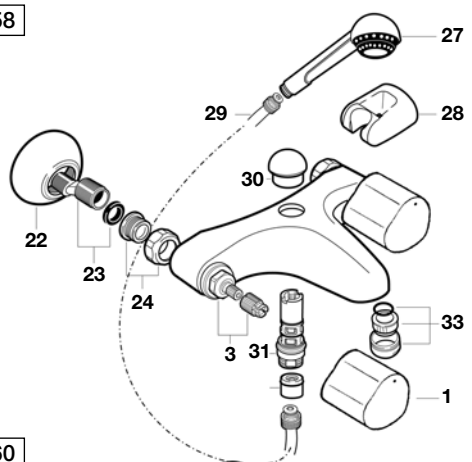

5262360

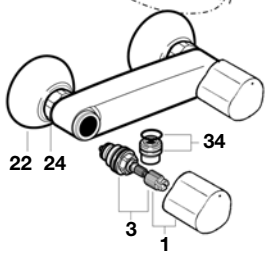

Grifería para cocina y lavadero

5261716

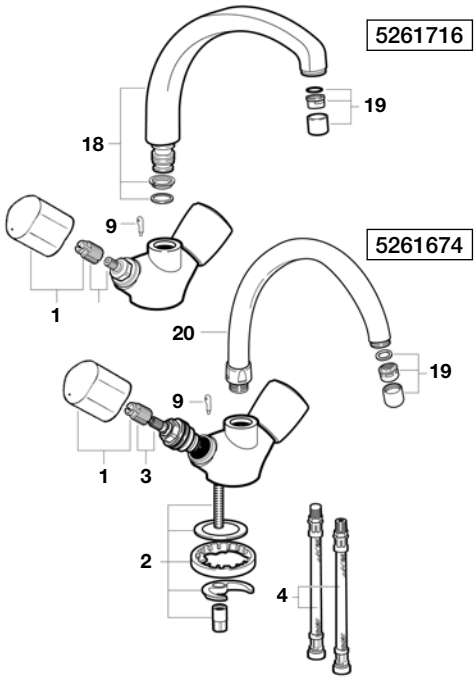

Grifería para cocina y lavadero

5262283

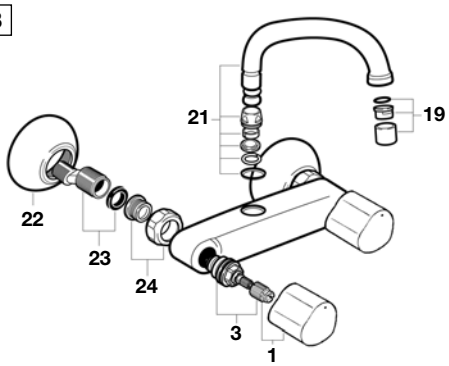

5262431

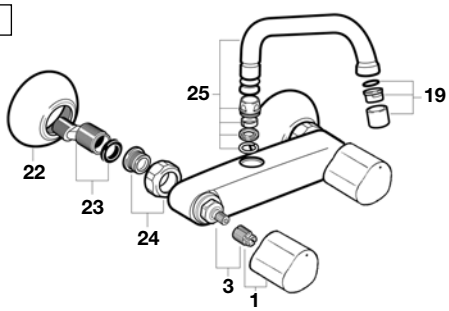

Grifería para cocina y lavadero

5262297

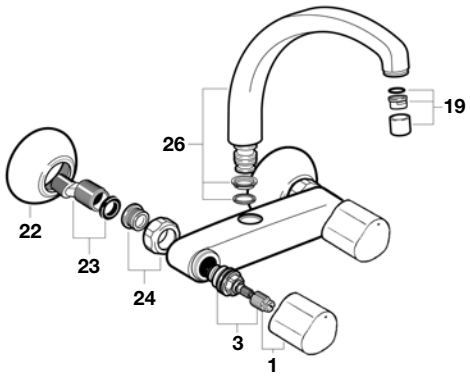

1	AG0049600R	8	AG0046000R	15	AG0049903R	22	A525008600	29	A525009800	36	AG0050603R
2	AG0045903R	9	A525004600	16	AG0050403R	23	AG0050507R	30	AG0005300R	37	A525001000
3	AG0049708R	10	AG0049803R	17	A525089100	24	AG0002500R	31	A525005700	38	A525096700
4	A525020309	11	AG0050003R	18	A525084900	25	A525084600	32	A525005507	39	AG0050800R
5	A525021200	12	AG0050207R	19	A525006600	26	A525084400	33	A525003600	40	AG0050903R
6	A525001805	13	AG0050307R	20	A525084200	27	A52500770B	34	A525023200	41	AG0051003R
7	A525002900	14	AG0050100R	21	A525084000	28	A52500780B	35	AG0050700R		

BRAVA

Llaves de paso

5261669

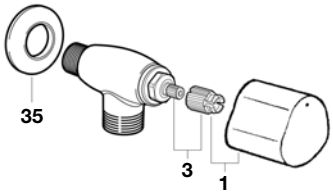

526166813
523166814

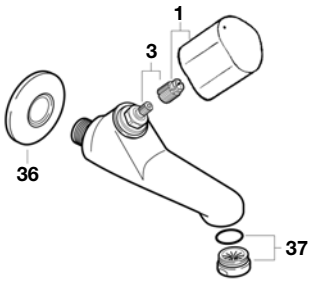

Llaves de paso

5262370B0

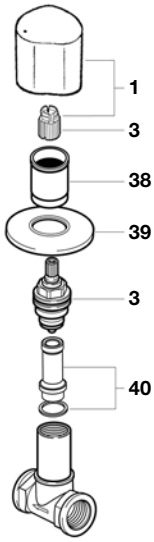

526167113
526167114

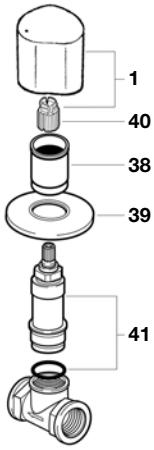

526167013
526167014

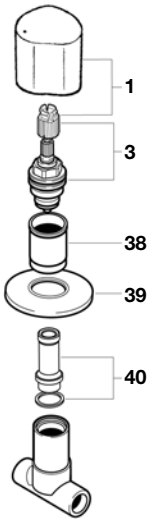

526169113
526169114
526167213
526167214
526169213
526169214

1	AG0049600R	8	AG0046000R	15	AG0049903R	22	A525008600	29	A525009800	36	AG0050603R
2	AG0045903R	9	A525004600	16	AG0050403R	23	AG0050507R	30	AG0005300R	37	A525001000
3	AG0049708R	10	AG0049803R	17	A525089100	24	AG0002500R	31	A525005700	38	A525096700
4	A525020309	11	AG0050003R	18	A525084900	25	A525084600	32	A525005507	39	AG0050800R
5	A525021200	12	AG0050207R	19	A525006600	26	A525084400	33	A525003600	40	AG0050903R
6	A525001805	13	AG0050307R	20	A525084200	27	A52500770B	34	A525023200	41	AG0051003R
7	A525002900	14	AG0050100R	21	A525084000	28	A52500780B	35	AG0050700R		

ATAI

Grifería para lavabo y bidé

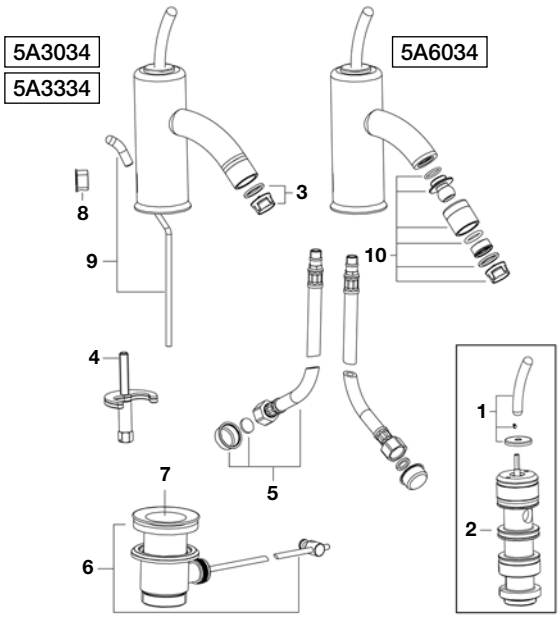

Grifería para lavabo

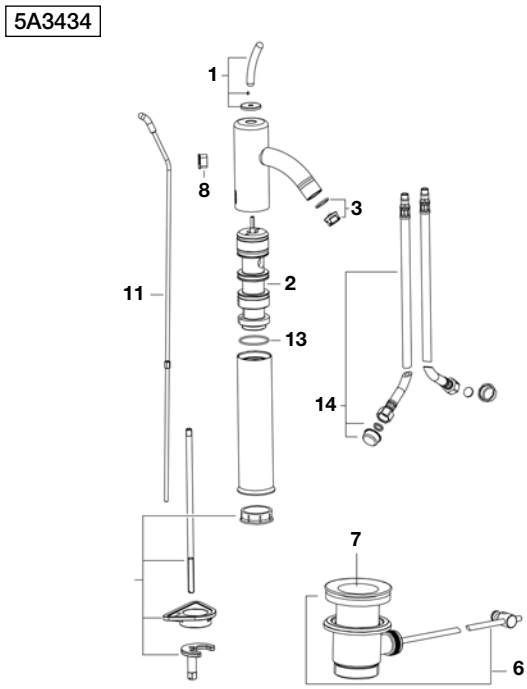

Grifería para baño ducha

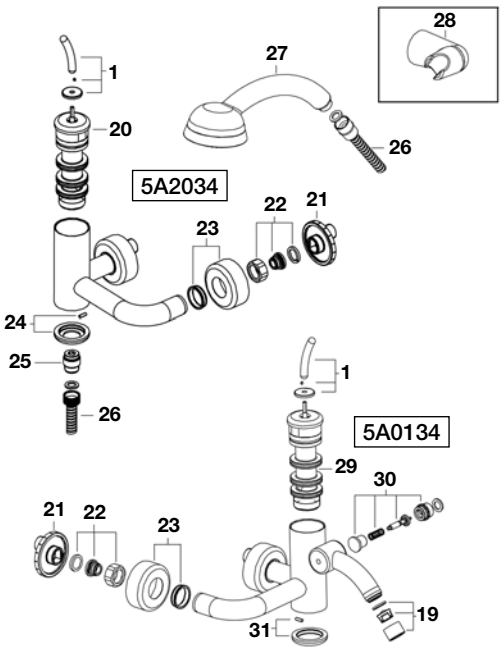

1	AG0058400R	8	AG0058900R	15	AG0059400R	22	AG0045200R	29	AG0060500R	36	A525092709
2	AG0058500R	9	AG0059000R	16	AG0059500R	23	AG0060300R	30	AG0060600R	37	AG0046100R
3	AG0058600R	10	AG0058800R	17	AG0059600R	24	AG0045300R	31	AG0045400R		
4	AG0058700R	11	AG0059300R	18	AG0059800R	25	AG0060400R	32	AG0045500R		
5	AG0059109R	12	AG0045100R	19	AG0059900R	26	A525009800	33	AG0060800R		
6	A525021200	13	AG0059700R	20	AG0060100R	27	A5B1136C00	34	AG0060907R		
7	A525001805	14	AG0059209R	21	AG0060200R	28	AG0060000R	35	AG0060700R		

ATAI

Grifería para lavabo

5A4434

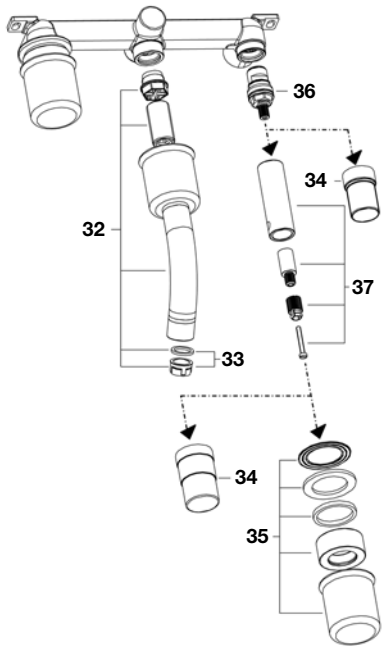

Grifería para cocina

5A8434

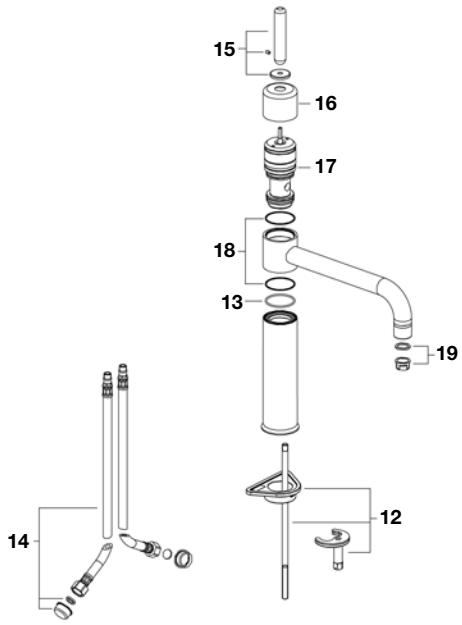

1	AG0058400R	8	AG0058900R	15	AG0059400R	22	AG0045200R	29	AG0060500R	36	A525092709
2	AG0058500R	9	AG0059000R	16	AG0059500R	23	AG0060300R	30	AG0060600R	37	AG0046100R
3	AG0058600R	10	AG0058800R	17	AG0059600R	24	AG0045300R	31	AG0045400R		
4	AG0058700R	11	AG0059300R	18	AG0059800R	25	AG0060400R	32	AG0045500R		
5	AG0059109R	12	AG0045100R	19	AG0059900R	26	A525009800	33	AG0060800R		
6	A525021200	13	AG0059700R	20	AG0060100R	27	A5B1136C00	34	AG0060907R		
7	A525001805	14	AG0059209R	21	AG0060200R	28	AG0060000R	35	AG0060700R		

ZOOM POLO VPO

Grifería para lavabo y bidé

5Z3226C00
5Z3126C00

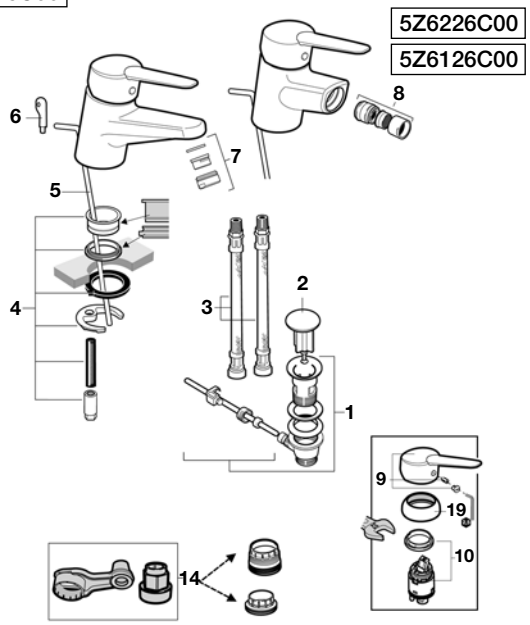

Grifería para baño y ducha

5Z0126C00
5Z0326C00

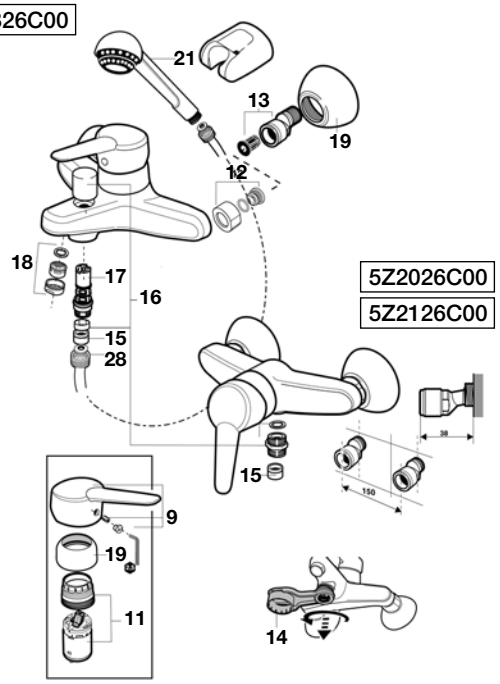

Grifería para lavabo

5Z0526C00

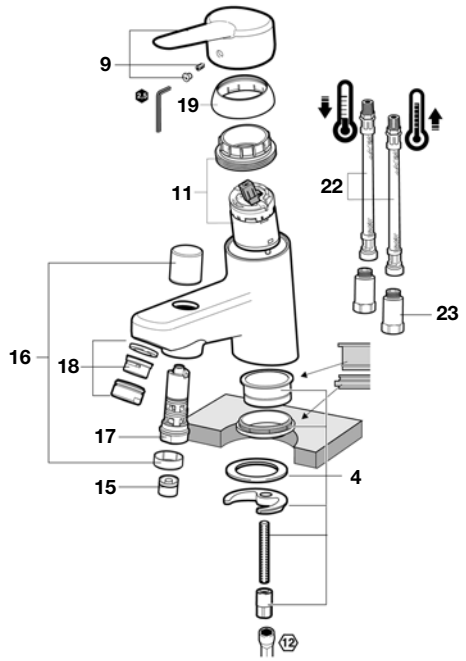

1	525011200	8	525004800	15	525005507	22	525008009	29	525004203		
2	525011300	9	525007600	16	525005600	23	525010700	30	525011800		
3	525004309	10	525005007	17	525005700	24	525007203	31	525007400		
4	525004403	11	525008407	18	525005800	25	525006903				
5	525004519	12	525005200	19	525008600	26	525006600				
6	525004600	13	525005308	20	525007800	27	525006700				
7	525004700	14	525005407	21	525007700	28	525007900				

ZOOM POLO VPO

Grifería para cocina

5Z8426C00

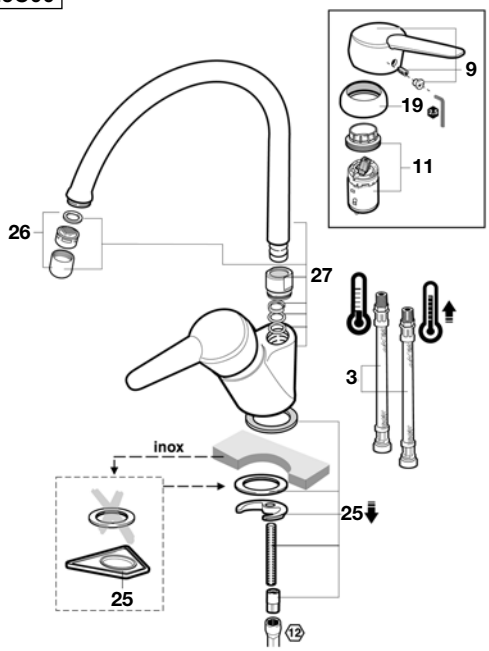

Grifería para cocina

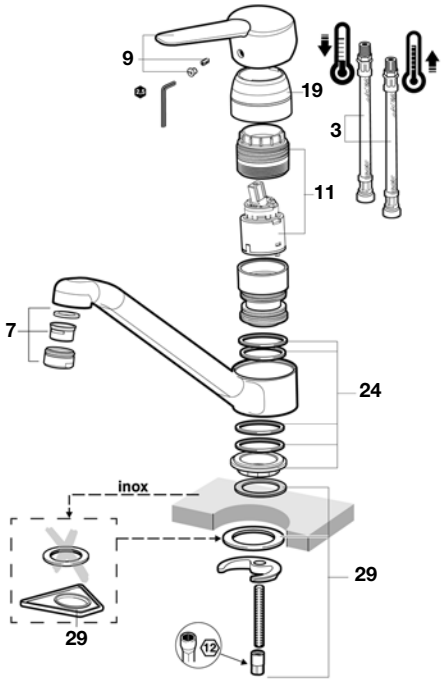

Grifería para cocina

5Z7626C00

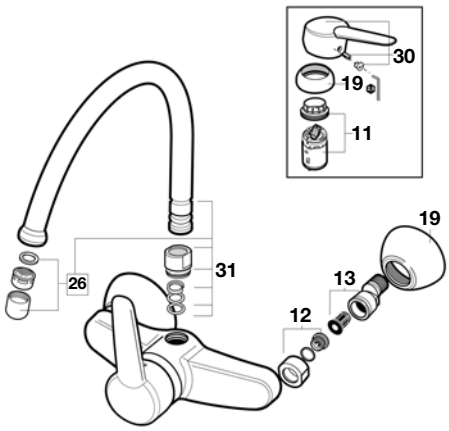

1	525011200	8	525004800	15	525005507	22	525008009	29	525004203		
2	525011300	9	525007600	16	525005600	23	525010700	30	525011800		
3	525004309	10	525005007	17	525005700	24	525007203	31	525007400		
4	525004403	11	525008407	18	525005800	25	525006903				
5	525004519	12	525005200	19	525008600	26	525006600				
6	525004600	13	525005308	20	525007800	27	525006700				
7	525004700	14	525005407	21	525007700	28	525007900				

Lista Precios

Código	Descripción	€
A505317500	Ducha pulsante fregadero cro	69,60
A50531780B	Ducha pulsante fregadero bla	61,60
A505710300	Kit tubo flex para lavavajillas fregdero	28,90
A505712400	Soporte pared FLORENTINA cro	21,50
A505715700	Kit soporte rotativo cro	15,70
A524814000	Recambio rosetón emb baño/ducha THESIS	36,90
A524814100	Rosetón embellece ducha THESIS	32,70
A524814200	Recambio rosetón lav EVOL, MOAI y THESIS	28,10
A525000800	Recambio aireador caño int baño	12,30
A525001805	Kit válvula desagüe automático	8,41
A525002700	Kit rosetón dmtr120x160	28,10
A525002800	Kit rosetón dmtr 120	22,10
A525002900	Kit aireador M24 clase A	5,41
A525003000	Kit maneta gerontologica	21,40
A525003207	Kit aireador+llave caché TT	3,39
A525003307	Kit aireador+llave lv M2N	4,71
A525003507	Kit aireador+llave caché+rótula	22,60
A525003600	Kit aireador M24 clase D	2,86
A525004403	Kit compl. fijación M8	4,71
A525004519	Recambio varilla desagüe automática	4,44
A525004600	Kit enganche cadenilla	4,88
A525004700	Kit aireador M24 clase A	4,44
A525004800	Recambio rótula-aireador M22	4,44
A525005007	Kit cartucho R-33 0 y tuerca	10,80
A525005200	Kit asiento-tuerca	9,15
A525005407	Kit llaves cartuchos	4,44
A525005507	Kit antirretorno d.13,8	4,44
A525005700	Kit transfusor 1/2"	7,45
A525005800	Recambio aireador M24 clase C	4,44
A525005900	Recambio ducha cocina 1/2"	34,90
A525006309	Recambio flex. M8x3/8"x350	9,23
A525006500	Kit inversor empotrar	6,52
A525006600	Kit aireador M22 clase A	4,44
A525006800	Kit caperuza	5,96
A525006903	Kit fijación M8	5,08
A525007203	Recambio arandelas caño	5,05
A525007400	Kit caño fregadero exterior	13,00
A525007600	Recambio maneta tipo 1 s 40	7,24
A525007700	Kit ducha manual 1/2"	5,19
A525007800	Kit soporte artic. ducha cr	6,57
A525008009	Kit flex. M12x3/8"l-420	10,30
A525008407	Kit cartuchi-tuerca-Llave	15,20
A525008500	Kit p/ lavavajillas	12,10
A525008600	Kit piezas cromadas 02 (caperuzas)	8,49
A525008900	Kit aireador M24 clase A	2,64
A525009000	Kit enlace rótula+aireador M22 TOUCH	5,89
A525009200	Kit enlace rótula+aireador M22 SILVER	14,10
A525009300	Kit enlace rótula+aireador M22 MOAI	11,60

Código	Descripción	€
A525009400	Kit aireador M16 clase V	6,71
A525009500	Kit enlace rótula+aireador M16	16,70
A525009600	Kit aireador M16 clase A	4,52
A525009700	Kit aireador M22 clase A	2,55
A525009800	Kit flexible ducha 1,7m	26,80
A525010700	Recambio conjunto antirruido	14,00
A525010807	Perlator bidé M2-N	8,12
A525010900	Kit enlace rótula+aireador M22	3,71
A525011007	Rec aireador+llave fregadero	6,27
A525011800	Kit maneta tipo b s 40	12,20
A525012503	Kit desviador griferías / cab	21,50
A525015300	Kit rosetones	3,45
A525016207	Kit junta antigravilla 3/4"	1,44
A525016609	Kit manguito conexión VICTORIA T	2,73
A525016803	Kit desviador plataforma termostática	25,80
A525017203	Kit enlace nucleos y juntas termostáticas	1,64
A525017303	Kit cartucho termostático y fijación	74,40
A525017503	Kit eje mando plataforma termostática	4,12
A525017803	Kit tope montaje	1,55
A525018003	Kit filtro y soporte antiretorno	51,80
A525018507	Kit cartucho JOYSTICK	43,00
A525018600	Kit aireadores EVOL	15,80
A525020003	Kit complemento fijación M8x75	5,58
A525020203	Kit complemento fijación M8x247	11,30
A525020309	Kit tubos flexibles M10x3/8"H L-470x2	8,91
A525020409	Kit tubos flexibles M10x3/8"H L-600x2	11,00
A525020600	Kit tiradoresx2 + varilla desagüe	5,26
A525020700	Kit tiradoresx2 + varilla desagüe	5,82
A525021007	Kit cartucho+tuerca+llave	10,80
A525021200	Kit desagüe automático	18,30
A525021403	Kit montura 1/2"	28,30
A525021503	Kit complemento fijación montura	19,90
A525021600	Kit soporte ducha mano	20,30
A525021703	Kit sujeción grifo pared	66,40
A525021803	Kit complemento fijación M10x85	7,85
A525021907	Kit plantilla instalación	1,97
A525022200	Kit rosetón bimando	0,00
A525022300	Kit caño lav. pared TOUCH	118,00
A525022403	Kit tuerca cartucho	18,30
A525022503	Kit llaves	27,40
A525022600	Kit maneta THESIS	19,60
A525022703	Kit complemento fijación M10x240	18,90
A525022800	Kit mecanismo transfusor	50,90
A525022907	Kit cartucho R-33	12,20
A525023000	Kit tiradores+varilla desagüe	7,42
A525023200	Kit tirador+manguitos	7,06
A525023403	Kit complemento fijación M8x247	11,60
A525023507	Kit tuercas cartucho plástico	2,50

Toda factura tendrá el recargo del I.V.A.
La presente tarifa anula las anteriores

Lista Precios

Código	Descripción	€
A525023600	Kit mecanismo inversor THESIS	20,90
A525023700	Kit maneta lv emp THESIS	19,60
A525023803	Kit fij montura	27,30
A525023900	Kit caño THESIS	131,00
A525024000	Kit cromados caper. y rost.	8,65
A525024200	Kit cromados inversores	5,79
A525024303	Kit eje mando grifería THESIS	9,86
A525024400	Kit rosetón bimando THESIS	37,90
A525024503	Kit adaptador eje mando THESIS	10,10
A525024600	Kit tuerca rosetón	65,30
A525024703	Kit adaptador eje mando THESIS	12,70
A525024803	Kit manguito antirruido	22,70
A525024900	Kit maneta MOAI	7,85
A525025000	Kit maneta empotrable MOAI	8,27
A525025200	Kit caperuza MOAI	6,65
A525025303	Kit fijación M8x85	4,95
A525025400	Kit plafón empotrable baño/ducha	55,90
A525025500	Kit plafón empotrable ducha	39,60
A525025600	Kit caño bidé MOAI	137,00
A525025703	Kit tuercas cartucho	18,50
A525025907	Kit arandelas caño	1,50
A525026200	Kit tuercas	20,60
A525026307	Kit complemento fijación fregadero	8,09
A525026400	Kit mecanismo transfusor	29,70
A525026503	Kit tuercas cartucho	7,06
A525026703	Kit tuercas cartucho	19,90
A525026800	Kit cromados empotrable MOAI	39,70
A525026900	Kit rosetones embellecedores	126,00
A525027000	Kit caño bimando lavabo MOAI	115,00
A525027207	Kit junta paragrav 3/4	1,70
A525027300	Kit rosetón repisa bimando MOAI	41,20
A525027400	Kit maneta FRONTALIS	50,50
A525027500	Kit cromados FRONTALIS	65,80
A525027609	Kit tubos flexibles M10x3/8" L450x2	14,40
A525027700	Kit plafón ducha emp	97,60
A525027803	Kit tuercas cartucho metal	19,40
A525027903	Kit complemento fijación	66,50
A525028003	Kit cartucho termostático	48,20
A525028200	Kit plafon baño/ducha FRONTALIS	99,60
A525028300	Kit plafón FRONTALIS	62,60
A525028400	Kit caño lavabo FRONTALIS	61,40
A525028500	Kit caño lavabo FRONTALIS	74,60
A525028600	Kit caño bidé FRONTALIS	118,00
A525028703	Kit protector FRONTALIS	58,80
A525028803	Kit fijación FRONTALIS	3,35
A525028903	Kit tuerca arandela	32,60
A525029007	Kit protector grifería	10,20
A525029207	Kit protectores THESIS	8,12

Código	Descripción	€
A525029307	Kit protectores THESIS bi	5,52
A525029407	Kit protectores FRONTALIS	1,76
A525029507	Kit protectores MOAI	0,00
A525029600	Kit maneta ESMAI	13,40
A525029700	Kit caño giratorio ESMAI	98,30
A525029900	Kit plafón baño/ducha	27,00
A525030000	Kit plafón baño/ducha ESMAI	26,40
A525030207	Kit protectores	8,27
A525030303	Kit fijación M8x247	12,10
A525038100	Recambio aireador macho	6,48
A525080509	Kit inversor automático baño/ducha	10,70
A525081000	Recambio llave reguladora+filtro y antirretorno	23,50
A525083600	Recambio caño mezcl. ext fregadero cro	35,90
A525083900	Kit caño mezcl. fregadero cro	57,60
A525084000	Kit caño mezcl. ext fregadero cro	35,90
A525084300	Kit caño mezcl. fregadero VICTORIA cro	39,70
A525084500	Recambio caño mezcl. ext fregadero cro	40,90
A525085000	Recambio caño mezcl. fregadero cro	40,50
A525085200	Kit caño mezcl. fregadero cro	43,90
A525089100	Kit enlaces rótula c/ aireador	19,30
A525092709	Kit montura cerámica 180	43,50
A525098108	Kit montura lavabo/bidé	14,50
A525555207	Recambio regulador - llave caché TT	17,90
A525555307	Kit conjunto limitador caudal	5,92
A525767200	Kit tubo fl 1,75 m pvc antit. cro	35,70
A525768000	Conjunto varilla y pomo desagüe automático	8,64
A525768300	Tirador complemento lv alto TOUCH	9,61
A525840700	Recambio maneta y caperuza TOUCH	39,20
A526703910	Kit soporte rot. fijación ducha cro	16,50
A526704010	S/i soporte bj ducha teléfono cro	8,55
AG0000100R	Kit pomos tiradores	9,53
AG0000203R	Kit fijación M10x60	8,03
AG0000300R	Kit caño SILVER	73,00
AG0000403R	Kit fijación fregadero	20,50
AG0000503R	Kit complemento fijación fregadero lavavajillas	11,60
AG0000703R	Kit contrapeso	7,09
AG0000800R	Kit tirador+manguito SILVER SHADOW CROWN	16,70
AG0000907R	Kit protectores SILVER	5,95
AG0001000R	Kit rosetón SILVER	23,20
AG0001100R	Kit caperuza SILVER	15,50
AG0001200R	Kit maneta TARGA	16,10
AG0001300R	Kit maneta TARGA fregadero	14,40
AG0001400R	Kit tuercas cromadas	24,20
AG0001503R	Kit fijación fregadero	5,45
AG0001600R	Kit caño giratorio fregadero TARGA	39,90
AG0001703R	Kit fijación fregadero repisa	24,10
AG0001800R	Kit caño fregadero TARGA	127,00
AG0001907R	Kit protectores	6,53

Toda factura tendrá el recargo del I.V.A.
La presente tarifa anula las anteriores

Lista Precios

Código	Descripción	€
AG0002000R	Kit maneta VECTRA	8,21
AG0002100R	Kit pomos tiradores+varilla	5,05
AG0002200R	Kit caño fregadero	26,70
AG0002300R	Kit maneta fregadero VECTRA	7,91
AG0002400R	Kit caño fregadero VECTRA	27,70
AG0002500R	Kit tuercas cromadas	9,29
AG0002603R	Kit fijación grifería	5,89
AG0002700R	Kit cromados	38,20
AG0002803R	Kit complemento fijación M10 fregadero giratorio	7,65
AG0002900R	Kit caño giratorio fregadero	75,20
AG0003000R	Kit tirador + manguitos	6,58
AG0003107R	Kit protectores grifería	3,76
AG0003200R	Kit pomo tirador + varilla	4,95
AG0003300R	Kit caño fregadero	30,80
AG0003400R	Kit maneta VICTORIA-N	7,67
AG0003500R	Kit maneta VICTORIA-N fregadero	7,15
AG0003600R	Kit pomos tiradores + varilla	4,52
AG0003700R	Kit soporte rotativo	8,12
AG0003800R	Kit terminal ducha lavavajillas	35,00
AG0003900R	Kit resorte a compresión	13,80
AG0004000R	Kit rosetón baño/ducha	51,10
AG0004100R	Kit rosetón ducha empotrable	37,90
AG0004200R	Kit caperuza MOAI	27,90
AG0004300R	Kit caño fregadero	31,20
AG0004407R	Kit arandelas caño giratorio fregadero	1,24
AG0004500R	Kit cromados	39,10
AG0004600R	Kit pomo tirador+varilla MODENA	5,08
AG0004700R	Kit desagüe automático	35,60
AG0004800R	Kit tapeta desagüe automático	20,50
AG0004900R	Kit tuercas crom.+asientos	16,10
AG0005000R	Kit pomo tirador+varilla	3,35
AG0005103R	Kit fijación VICTORIA PLUS	4,39
AG0005300R	Kit pomo tirador+manguitos	6,47
AG0005400R	Kit rosetón baño/ducha emp. LOGICA, PRADA-T	33,00
AG0005500R	Kit rosetón baño/ducha emp. LOGICA, PRADA-T	37,40
AG0005600R	Kit maneta MONODIN	17,10
AG0005700R	Kit caño fregadero repisa MONODIN	111,00
AG0005800R	Kit caño fregadero MONODIN	59,70
AG0006003R	Kit complemento fijación M10x85	8,79
AG0006100R	Kit rosetones BETAP	0,00
AG0006403R	Kit monturas 3/8" de 90º	19,10
AG0006507R	Kit protectores BETAP	11,40
AG0006600R	Kit caño BETAP	174,00
AG0006803R	Kit alojamiento montura	33,80
AG0006903R	Kit fijación soporte ducha	95,20
AG0007000R	Kit cruceta SINGLE	12,20
AG0007107R	Kit cartucho prog.+ tuerca	21,20
AG0007219R	Kit varillas desagüe automático	6,71

Código	Descripción	€
AG0007300R	Kit cuerpo mezc. progresivo	66,40
AG0007403R	Kit complemento fijación cruceta	10,10
AG0007503R	Kit racord 3/8" g.	22,60
AG0007600R	Kit caño fregadero repisa SINGLE	110,00
AG0007700R	Kit cruceta SINGLE sin marca	18,00
AG0007800R	Kit desagüe automático D.40 latón	26,40
AG0007900R	Kit aireador M22x1 silicona	8,79
AG0008009R	Kit tubos flexibles M8x3/8" H L-600	6,33
AG0008103R	Kit complemento fijación caño repisa	7,59
AG0008200R	Kit maneta JOYSTICK	87,90
AG0008400R	Kit subconjunto mezcl. progresivo	4,95
AG0008503R	Kit cartucho JOYSTICK D.25	35,00
AG0008600R	Kit embellecedor JOYSTICK	55,20
AG0008703R	Kit cuerpo repisa empotrado	277,00
AG0008800R	Kit cuerpo caño	78,80
AG0008903R	Kit postizo alimentación	55,20
AG0009000R	Kit maneta MODENA	71,80
AG0009209R	Kit tubo flexible M8x3/8"H L-420+filtro	10,60
AG0009300R	Kit cromados VICTORIA PLUS	33,30
AG0009400R	Kit cromados MONOJET, MONODIN TOP	33,50
AG0009507R	Kit plantilla montura lavabo bi.	1,76
AG0009603R	Kit enlaces excéntricos BETAP	45,80
AG0009709R	Kit tubo flexible M10xm15H L-350	5,58
AG0009800R	Kit rosetón repisa BETAP	177,00
AG0009900R	Kit rosetón soporte ducha BETAP	4,27
AG0015800R	Kit caño lavabo BETAP	72,70
AG0017707R	Kit juntas caño fregadero	3,45
AG0018100R	Kit maneta LOGICA 2008	8,65
AG0020607R	Kit juntas para caño M2-N	3,32
AG0020703R	Kit tuercas y casquillos cartucho termostáticos	13,50
AG0020800R	Kit rosetón emp. TARGA term.	114,00
AG0020903R	Kit monturas 1/2 1 vía der. e izq.	30,60
AG0021003R	Kit eje adaptador grifería termostático	21,40
AG0021103R	Kit tuerca cartucho termostático R9	11,00
AG0021407R	Kit antirretorno d w 13	9,67
AG0021603R	Kit enlaces unión de 8. Exc. 3/4"x1/2"	18,60
AG0021700R	Kit tuercas bat. ext. +Asiento+antirretorno	24,40
AG0023903R	Kit eje mando d14,5x63,6 term. emp.	24,90
AG0024400R	Kit rosetón emp. baño/ducha THESIS-T	139,00
AG0024500R	Kit base empotram THESIS, TOUCH-T	81,10
AG0024600R	Kit carcasa empotrar fluxor inod	51,50
AG0024703R	Kit accionamiento THESIS-T	14,40
AG0024803R	Kit adaptador mont grifería térmica emp.	5,55
AG0024900R	Kit rosetones crucetas TOUCH bimando	39,20
AG0025000R	Kit rosetón TOUCH empotrada	17,60
AG0025300R	Kit desviador 2 vías + tuerca	33,80
AG0025403R	Kit eje desviador	15,80
AG0025807R	Kit plant. mont. bat. bañera/ducha THESIS-T	2,95

Toda factura tendrá el recargo del I.V.A.
La presente tarifa anula las anteriores

Lista Precios

Código	Descripción	€
AG0025900R	Kit rosetones mezcl. THESIS-T	24,10
AG0026003R	Kit fijaciones exc.+filtro+antirretorno	72,90
AG0026103R	Kit eje desviador TOUCH-T	26,40
AG0026200R	Kit rosetón emp. TOUCH-T	114,00
AG0026307R	Kit válvula antirretorno D15	3,45
AG0026403R	Kit rejilla filtro D16	1,00
AG0026900R	Kit rosetón MOAI-T emp.	168,00
AG0027707R	Kit protectores PANAMA-T empot.	3,52
AG0027800R	Kit rosetón PANAMA-T empot.	132,00
AG0027903R	Kit eje mando baño PANAMA-T	16,70
AG0028100R	Kit rosetón PANAMA-T emp. dc	153,00
AG0028307R	Kit protectores PRADA-T	3,20
AG0028400R	Kit mando mezclador PRADA-T	117,00
AG0028503R	Kit cartucho term. cerámica R-tm1	122,00
AG0028703R	Kit tornillería grifería termostática	9,73
AG0028800R	Kit placa grifería emp. term. SILVER	97,70
AG0028907R	Kit tuerca-carcasa PANAMA-T	2,26
AG0029007R	Kit carcasa empotr. PANAMA-T	1,64
AG0029100R	Kit soporte ducha PANAMA-T	3,92
AG0029203R	Kit enlaces excent. c/filtro+antirretorno	64,60
AG0029400R	Kit rompe-chorros M24x1	1,64
AG0029700R	Kit caño lavabo ELEMENT emp.	78,60
AG0029800R	Kit caño bidé ELEMENT emp.	88,60
AG0029900R	Kit toma de agua ELEMENT	47,60
AG0030403R	Kit adaptadores grifería emp. term.	27,10
AG0030903R	Kit complemento fijaciones MODENA lavabo/bidé	4,02
AG0031000R	Kit adaptador aireador lv. MODENA	4,39
AG0031200R	Kit base mezc. lavabo/bidé MODENA	15,30
AG0031700R	Kit flex. c/ terminal ducha	15,60
AG0031803R	Kit comp. fijaciones mezcl. freg-d VICTORIA-PRO	21,20
AG0033203R	Kit comp. fijaciones mezcl. man. prog.	24,70
AG0033300R	Kit sup. ext. desagüe automático	17,90
AG0037100R	Kit maneta M2-N cocina	18,90
AG0038000R	Kit crucetas baño/ducha	63,60
AG0038100R	Kit toma alimentación	19,70
AG0038200R	Kit crucetas ducha	65,20
AG0038307R	Kit protector	0,94
AG0038407R	Kit cartucho desv. 2 Vías	6,06
AG0038503R	Kit tuerca cartucho 2 vías	9,09
AG0038600R	Kit rosetón	109,00

Toda factura tendrá el recargo del I.V.A.
La presente tarifa anula las anteriores

Grifería Recambios

Duchas, rociadores y barras

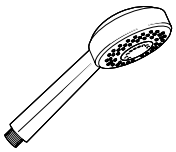

Ducha teléfono CRO

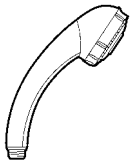

Ducha teléfono Sunami

Kit ducha manual 1/2

Ducha teléfono Verona

Rociador Sunami

Toda factura tendrá el recargo del I.V.A.
La presente tarifa anula las anteriores

Duchas, rociadores y barras

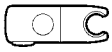

Soporte ducha para barra deslizante		**A525759500**

Soporte articulado		
Para ducha teléfono (flexo cónico)	Cromado	**A525007800**
	Blanco	**A52500780B**

Soporte articulado			
Para ducha teléfono		Cromado	**A526703910**
		Blanco	**A52670391B**
	Loft	Cromado	**A505714600**
	Touch	Cromado	**A525021600**
	Moai, Targa	Cromado	**A505715700**
	Florentina, Verona	Cromado	**A505712400**

Soporte fijo		
Para ducha teléfono	Cromado	**A526704010**

Código	Descripción	€
A504250700	Tubo soporte ducha columna LOFT	**43,60**
A504251000	Tubo recto 680	**33,90**
A505317416	Ducha teléfono FLORENTINA oro	**58,70**
A505317500	Ducha pulsante fregadero cro	**69,60**
A505317800	Ducha pulsante fregadero cro	**63,50**
A50531780B	Ducha pulsante fregadero bla	**61,60**
A505318200	Ducha teléfono ATAI bri	**53,10**
A505318221	Ducha teléfono ATAI mat	**53,10**
A505320600	Ducha teléfono cro	**21,70**
A5053225A0	Ducha teléfono KENDO	**46,10**
A5053225E0	Ducha teléfono mate s. KENDO	**96,80**
A505322700	Ducheta ZOOM	**114,00**
A505323000	Rociador SHOWERKIT JETSET	**68,80**
A505323100	Rociador SHOWERKIT JETSET	**360,00**
A505324300	Ducheta MINI ZOOM	**115,00**
A505325009	Rociador superior VERONA	**436,00**
A505712400	Soporte pared FLORENTINA cr	**21,50**
A505713000	Soporte rotativo baño/ducha ATAI bri	**23,90**
A505713021	Soporte rotativo baño/ducha ATAI mat	**23,90**
A505714400	Soporte deslizante barra 600cms	**9,67**
A505714600	Soporte rotativo LOFT cro	**33,60**
A505715600	Soporte ducha	**3,21**

Código	Descripción	€
A505715700	Kit soporte rotativo cro	**15,70**
A505716400	Soporte ducha columna LOFT	**8,13**
A505717500	Soporte ducha pared rotativo cr	**33,60**
A505719000	Soporte ducha columna LOFT	**19,20**
A506222501	Soporte ducha s. VERONA	**106,00**
A506222503	Ducha teléfono s. VERONA	**92,30**
A507157000	Soporte ducha KENDO brillo	**27,70**
A521780800	Toma agua cabezal	**35,30**
A522160221	Cabezal superior	**44,90**
A522440900	Rótula 25 esfera a r 1/2" h	**6,51**
A523163307	Cuerpo rociador	**4,44**
A523163707	Rociador aireado	**4,44**
A523163807	Rociador pulsante	**4,44**
A523165407	Rociador lluvia (m.A.)	**4,44**
A523270500	Codo para ducha teléfono	**6,03**
A523455300	Soporte pared barra deslizante cro	**6,59**
A523500800	Funda cuerpo rociador	**8,59**
A523600600	Tapón embellecedor barra deslizante cro	**0,56**
A523785307	Casquillo fijación rótula	**0,13**
A523880600	Embellecedor barra deslizante	**1,28**
A525007800	Kit soporte art. cr	**6,57**
A5250078OB	Kit soporte art. bl	**2,52**

Toda factura tendrá el recargo del I.V.A.
La presente tarifa anula las anteriores

Duchas, rociadores y barras

Código	Descripción	€
A525000700	Recambio codo para ducha	5,43
A525001900	Recambio codo conico ducha teléfono	6,03
A525005900	Recambio ducha cocina 1/2"	34,90
A525007700	Kit ducha manual 1/2"	5,19
A525007800	Kit soporte artic. ducha cr	6,57
A52500780B	Kit soporte artic. ducha bl.	2,52
A525021600	Kit soporte ducha mano	20,30
A52530110B	Ducha cima bla	6,08
A525301600	Brazo ducha para rociador	29,90
A525302000	Ducha teléfono manual sol cr	38,30
A525381100	Rociador a rótula	30,30
A52538870M	Rociador SUNAMI me cr-m	56,90
A525730100	Soporte fijo rotativo ducha manual	14,40
A525759100	Soporte rotativo fijo ducha cro	10,60
A525759500	Soporte barra deslizante cro	21,30
A52575950B	Soporte barra deslizante bla	46,80
A52576170P	Soporte rotativo fijo ducha dor	56,50
A525772400	Soporte barra deslizante catai	23,30
A525773000	Soporte deslizante barra MINIMAL 600	31,40
A525773100	Soporte deslizante barra MINIMAL 900	31,40
A525832107	Jabonera barra deslizante	33,10
A525844200	Toma de agua+sop. MINIMALISTA	52,70
A526306734	Ducha bidé ORQUIDEA	25,90
A526309110	Brazo ducha c/roc a rot cro	46,00
A526311710	Rociador caudal regular cro	24,00
A526311810	Rociador caudal fijo cro	21,30
A526312010	Brazo ducha c/ roc fijo cro	42,10
A526316110	Conjunto ducha mezclador bidé	14,30
A526318410	Ducha ARUBA-N cr+ sop+ fl	127,00
A526703910	Kit soporte rotativo fijo ducha cro	16,50
A52670391B	Soporte rotativo fijo ducha bla	13,00
A526704010	S/i soporte bj dch teléfono cro	8,55
A52670401B	S/i soporte bj dch teléfono bla	6,81
A527005410	Juego tornillos fijación barra deslizante	1,49
A5B1031B00	Ducha teléfono m SUNAMI bl aq/ar	65,20
A5B1031C00	Ducha teléfono SUNAMI, AQK cr	65,60
A5B1031CM0	Ducha teléfono m SUNAMI cr	65,60
A5B1036C00	Ducha man tornado mass plus	77,90
A5B1036E00	Ducha man tornado mas plus ATAI	36,40
A5B1136M00	Ducha teléfono tornado mp mat	77,90
A5B1331BC0	Ducha SUNAMI mp sop flex blc	85,20
A5B2001C00	Ducha teléfono	59,10
A5B3131B00	Ducha teléfono SUNAMI tplus bla	57,50
A5B3331B00	Ducha SUNAMI tp sop flex bla	80,50
A5B6034C00	Ducha teléfono cro	62,10
A5B8031C00	Ducha manual SUNAMI	25,50
A5B9850C00	Rociador vintage	244,00
A5R0104C01	Conjunto elemt. fijación barra MINIMAL 600	19,70

Código	Descripción	€
A5R0204C01	Conjunto elemt. fijación barra MINIMAL 900	36,10
A5R0204C02	Barra MINIMAL 900	40,80
A5R2034A04	Manguito mezcl. ducha ATAI bri	12,90
A5R2734A02	Rociador sup columna ATAI bri	289,00
A5R2734A05	Junta rociador y ducha c ATAI	6,95
A5R9250C01	Rotula VINTAGE	33,60
A5R9250C08	Regulador VINTAGE	5,32
A5R9250C12	Bolsa tetillas rociador VINTAGE (10u.)	6,95
AG0003700R	Kit soporte rotativo	8,12
AG0003800R	Kit terminal ducha lavavajillas	35,00
AG0029100R	Kit soporte ducha PANAMA-T	3,92
AG0031400R	Kit rociador bidé	1,70
AG0031500R	Kit ducha para bidé	11,20

Toda factura tendrá el recargo del I.V.A.
La presente tarifa anula las anteriores

Embellecedores, rosetones y caperuzas

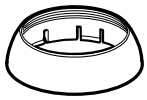

Esmai, Moai-T, Targa-T

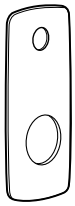

Frontalis

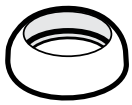

Victoria-N, Bide, Monodin-N, Vectra

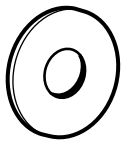

Monodin-N, Targa, Vectra, Victoria-N

Código	Descripción	€
A501750300	Base embellecedora	7,40
A501750600	Rosetón embellecedor	7,85
A501810300	Rosetón llave FLORENTINA	12,50
A502780100	Casquillo embellecedor	13,10
A502780200	Casquillo FLORENTINA cro	2,73
A502780216	Casquillo FLORENTINA oro	7,53
A502780500	Casquillo embellecedor llave paso LOFT	26,00
A502780600	Casquillo grifo rep bñ LOFT	14,40
A502780800	Casquillo embellecedor LOFT	15,90
A502781000	Embellece mezclacor term. baño/bidé LOFT	24,90
A502781200	Embellecedor columna LOFT	10,30
A502810600	Roseton pared 65x25mm rosca	4,21
A502811400	Roseton excéntrica	8,89
A502811500	Placa embellecedor	62,10
A502812116	Base lavabo/bidé FLORENTINA oro	14,10
A502812200	Rosetón FLORENTINA cro	5,13
A502812300	Rosetón emb caño FLORENTINA	70,70
A502812400	Placa embellecedora	0,81
A502812600	Rosetón mezclador baño MODENA cro	5,13
A502812700	Base mezclador lavabo/bidé MODENA cro	5,13
A502812716	Base mezclador lavabo/bidé MODENA cau	10,30
A502812800	Base lv caño alto ATAI bri	64,50
A502812821	Base lv caño alto ATAI mat	64,50
A502812900	Rosetón lv empotrar ATAI bri	24,50
A502812921	Rosetón lv empotrar ATAI mat	24,50

Código	Descripción	€
A502813400	Rosetón mezclador baño LOFT cro	7,19
A502813500	Base mezclador lavabo/bidé LOFT cro	8,97
A502813600	Roseton baño y ducha LOFT-T	125,00
A502814400	Base mezclador lavabo/bidé LOFT cro	3,11
A5028146A0	Caperuza s. KENDO brillo	8,15
A5028146E0	Caperuza s. KENDO mate	8,15
A502814700	Caperuza mezclador cocina ZOOM	14,70
A503451207	Fijación caperuza s. KENDO	5,19
A504630600	Tuerca embellecedor c/junta	17,10
A504810600	Rosetón cñ pared lv LOFT cro	16,40
A504810700	Rosetón grifo rep baño LOFT	16,40
A504810800	Cruceta temp+roset+casquillo LOFT-T	54,10
A504810900	Conjunto rosetón-casquillo LOFT-T	56,10
A504811000	Rosetón cruceta caud LOFT-T	1,49
A504811100	Rosetón con torico	24,50
A504811200	Rosetón caño pared lv loft	16,40
A5048114A0	Rosetón brillo s. KENDO	30,80
A5048114E0	Rosetón mate s. KENDO	30,80
A505000507	Rosetón graduado termost emp	20,80
A505003400	Rosetón columna LOFT	2,29
A506138501	Rosetón embellecedor cruceta FLORENTINA	20,10
A506222116	Embellecedor inversor VERONA	1,99
A507212001	Embellecedor caño FLORENTINA	7,83
A521811500	Caperuza mezclador fregadero monm	26,00
A521812500	Caperuza dmtr53.5X43	26,50

Toda factura tendrá el recargo del I.V.A.
La presente tarifa anula las anteriores

Embellecedores, rosetones y caperuzas

Código	Descripción	€
A52181250B	Caperuza dmtr53,5x43	26,50
A52181250T	Caperuza dmtr53,5X43	47,50
A521812800	Roseton dmtr60x3 para fluxor	5,37
A521813100	Placa mezclador emp bñ MOAI cro	62,10
A522783500	Rosetón cruceta BRAVA STAR	3,29
A522783700	Rosetón cruceta GANTE cro	6,81
A52278370P	Rosetón cruceta GANTE dor	18,00
A522812900	Rosetón para pared r 1-2	3,08
A522814300	Rosetón tuerca M24 x 1	7,88
A522815000	Rosetón 65x5 agujero 22 ORQUIDEA	4,51
A522819100	Rosetón 55x16mm NENUFAR	3,77
A522819500	Rosetón 70x10	3,99
A522822900	Caperuza dmtr51x44.5	31,30
A522823200	Rosetón pared dmtro80	3,84
A523670807	Casquillo sujeta rosetón	0,81
A523810400	Rosetón 55x20 orificio 1/	1,25
A523810700	Caperuza F COLUMBIA	2,37
A523810800	Caperuza C COLUMBIA	2,37
A523810900	Caperuza 52 cromado	1,09
A52381090B	Caperuza 52 bla	1,32
A52381090P	Caperuza dmtr 52 LOGICA iond	8,15
A523810916	Caperuza dmtr 52 LOGICA cro	21,50
A52381110B	Caperuza de dmtr47	1,84
A523811140	Caperuza MONODIN edw	1,63
A523811900	Caperuza AMURA cro	1,59
A523811907	Caperuza	2,60
A523812300	Rosetón graduado	7,71
A523812307	Rosetón graduado dial temp emp	1,76
A523813100	Rosetón ind temp	4,44
A523813400	Caperuza dmtr40	1,99
A523814200	Caperuza dmtr41.8	4,44
A523834200	Embellecedor term.	3,00
A523881300	Embellecedor inversor baño	0,59
A524810800	Rosetón pared 140x140 orf monm	33,30
A524810900	Rosetón pared 170x130 orf monm	21,50
A524811200	Rosetón pared PANAMA-T cro	33,70
A52481120B	Rosetón pared PANAMA-T bla	43,70
A524811300	Rosetón pared PANAMA-T cro	27,30
A52481130B	Rosetón pared PANAMA-T bla	31,60
A52481150B	Rosetón dmtr142 con burlete	20,80
A52481150T	Rosetón dmtr142 con burlete	51,10
A52481160T	Rosetón dmtr170 c/burlete ion/m	66,50
A524811700	Rosetón pared cro	37,10
A524811800	Rosetón pared cro	34,30
A524812100	Conjunto rosetón 105x555 baño	157,00
A524812900	Placa rosetones grif repis	192,00
A524814000	Rec rosetón emb baño/ducha THESIS	36,90
A524814100	Rosetón embellece ducha THESIS	32,70

Código	Descripción	€
A524814200	Rec rosetón lav EVOL-MOAI-THESIS	28,10
A524814900	Kit rosetón THESIS	252,00
A524815300	Rosetón con burlete	25,30
A525002700	Kit rosetón dmtr120x160	28,10
A525002800	Kit rosetón dmtr 120	22,10
A525006800	Kit caperuza	5,96
A525008600	Kit piezas cromadas 02 (caperuzas)	8,49
A525015300	Kit rosetones	3,45
A525020900	Kit cromados	107,00
A525022200	Kit rosetón bimando	0,00
A525024000	Kit cromados caper. y rost.	8,65
A525024200	Kit cromados inversores	5,79
A525024400	Kit roseton bimando THESIS	37,90
A525024600	Kit tuerca rosetón	65,30
A525025200	Kit caperuza MOAI	6,65
A525025400	Kit plafón emp. baño/ducha	55,90
A525025500	Kit plafón emp. ducha	39,60
A525026800	Kit cromados emp. MOAI	39,70
A525026900	Kit rosetones embellecedores	126,00
A525027300	Kit rosetón repisa bi MOAI	41,20
A525027500	Kit cromados FRONTALIS	65,80
A525027700	Kit plafón ducha emp	97,60
A525028200	Kit plafón baño/ducha FRONTALIS	99,60
A525028300	Kit plafón FRONTALIS	62,60
A525029900	Kit plafon baño o ducha	27,00
A525030000	Kit plafon baño/ducha ESMAI	26,40
A525087400	Recambio rosetón emp baño PANAMA-T	126,00
A525087500	Recambio rosetón emp ducha PANAMA-T	126,00
A525091200	Recambio caperuza MONODIN cro	1,31
A525091300	Recambio caperuza VICTORIA cro	2,21
A525091400	Recambio caperuza M2 cro	1,60
A525096600	Recambio roseton llave paso	6,61
A525096700	Recambio casquillo sujección rosetón	5,65
A525835200	Rosetón compl mezclador AMURA cro	6,15
A52583520B	Rosetón compl term AMURA bla	6,15
A52583520V	Conjunto rosetón term AMURA fro	6,15
A52583520Y	Conjunto rosetón term AMURA jal	6,15
A52583520Z	Conjunto rosetón term AMURA cob	6,15
A525846600	Rosetón c/junta	5,32
A5268054D0	Kit soporte c/rosetón TOUCH	1.195,00
A54281120D	Caperuza M3 dorado	31,10
A542811400	Rosetón pared emp dc MONODIN	24,50
A542812600	Rosetón laterales BRAVA cro	3,99
A54281260B	Rosetón bl d60x15 c/orif d27	9,47
A542814100	Rosetón laterales BRAVA STAR cro	17,60
A542814300	Caperuza mecl empotrar cro	21,30
A542814800	Rosetón d.60 Dmtr60xm32	41,20
A542814900	Rosetón rosca m 26	17,70

Toda factura tendrá el recargo del I.V.A.
La presente tarifa anula las anteriores

Embellecedores, rosetones y caperuzas

Código	Descripción	€
A54281500B	Caperuza mezcl. empotrar bla	28,80
A542815100	Caperuza mezcl. empotrar cro	22,70
A54281510B	Caperuza dmtr 53,5 bl	15,20
A542816000	Rosetón dmtro 98	14,60
A542816200	Placa empotrar baño (forum)	114,00
A542817200	Caperuza dmtro 53,4x39,6	24,30
A5428172T0	Caperuza mezcl emp lv MOAI	21,30
A542817400	Roseton caño ELEMENT	11,00
A542817700	Placa embellcedora 132X78 ducha	41,30
A542818100	Caperuza dmtr41x13	4,72
A542818200	Roseton dmtr50x4,5	15,30
A542818300	Caperuza dmtr42x42	14,30
A542819700	Rosetón empotrar	59,10
A5R0134A12	Rosetón mezcl. baño/ducha ATAI bri	20,20
A5R0134A15	Tapa base mezcl. baño/ducha ATAI bri	34,60
A5R0134E12	Rosetón mezcl. baño/ducha ATAI mate	19,40
A5R0134E15	Tapa base mezcl. baño/ducha ATAI mate	34,60
A5R1143C03	Rosetón mezcl. temosta baño/ducha LOFT	7,09
A5R8434A03	Embellecedor mezcl. ducha ATAI bri	5,91
A5R8434A04	Caperuza mezcl. fragadero ATAI	37,60
A5R8434E03	Embellecedor mezcl. baño/ducha ATAI mate	5,91
A5R8434E04	Caperuza mezcl. fregadero ATAI	37,60
AG0001000R	Kit rosetón SILVER	23,20
AG0001100R	Kit caperuza SILVER	15,50
AG0002700R	Kit cromados	38,20
AG0004000R	Kit rosetón baño/ducha	51,10
AG0004100R	Kit rosetón ducha empotrable	37,90
AG0004200R	Kit caperuza MOAI	27,90
AG0004500R	Kit cromados	39,10
AG0005400R	Kit rosetón baño/ducha emp. LOGICA, PRADA-T	33,00
AG0005500R	Kit rosetón baño/ducha emp. LOGICA, PRADA-T	37,40
AG0006100R	Kit rosetones BETAP	0,00
AG0008600R	Kit embellecedor JOYSTICK	55,20
AG0009300R	Kit cromados VICTORIA PLUS	33,30
AG0009400R	Kit cromados MONOJET, MONODÍN TOP	33,50
AG0009800R	Kit rosetón repisa BETAP	177,00
AG0009900R	Kit rosetón soporte ducha BETAP	4,27
AG0010100R	Kit caperuza lv ar cr. br.	76,20
AG00101VCR	Kit caperuza lv ar cava	82,10
AG00101VGR	Kit caperuza lv ar graphit	87,40
AG0018700R	Kit 10 caperuzas 523813200	6,43
AG0018800R	Kit 10 caperuzas 523813300	8,00
AG0020800R	Kit rosetón emp. TARGA term.	114,00
AG0023800R	Kit embellecedor maneta M2	5,30
AG0024400R	Kit rosetón emp. baño/ducha THESIS-T	139,00
AG0024900R	Kit rosetones crucetas TOUCH bimando	39,20
AG0025000R	Kit rosetón TOUCH empotrada	17,60
AG0025900R	Kit rosetones mezcl. THESIS-T	24,10

Código	Descripción	€
AG0026200R	Kit rosetón emp. TOUCH-T	114,00
AG0026900R	Kit rosetón MOAI-T emp.	168,00
AG0027800R	Kit rosetón PANAMA-T empot.	132,00
AG0028100R	Kit rosetón PANAMA-T emp. dc	153,00
AG0028800R	Kit placa grif. emp. term. SILVER	97,70
AG0038600R	Kit rosetón	109,00
AG0040300R	Kit rosetón columna TOUCH	7,09

Toda factura tendrá el recargo del I.V.A.
La presente tarifa anula las anteriores

Caños para griferías de lavabo, bidé y fregadero

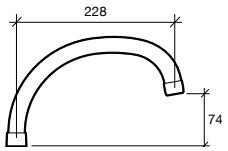

Monojet-N y Monojet

Caño para grifo mezclador de fregadero **A525084500**

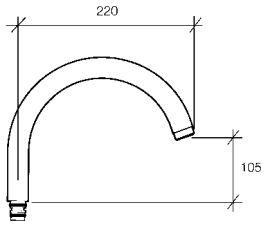

M2, Logica, Panama y Silver

Caño para monobloque de fregadero **A525083900**

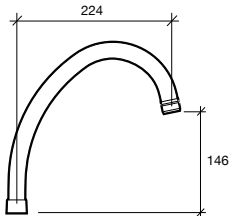

Monojet-N

Caño para monobloque de fregadero **A525085200**

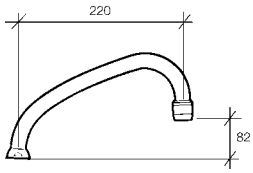

Brava, Record, Victoria y Victoria Plus

Caño para mezclador exterior de fregadero **A525084000**

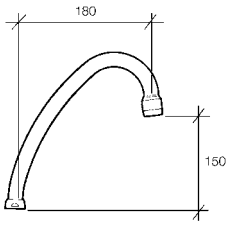

Brava y Record

Caño para monobloque de fregadero **A525084200**

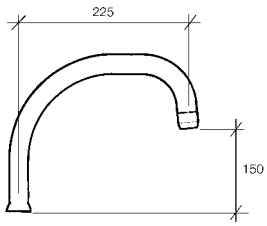

Monodin

Caño para grifo mezclador de fregadero **A525084700**

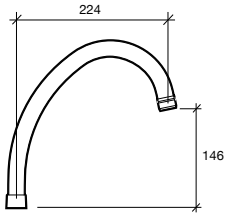

Monodin Top

Caño para mezclador de fregadero **A525085000**

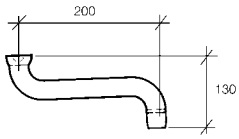

Monodin y Monodin Top

Caño para grifo mezclador exterior de fregadero **A525083600**

Medidas en mm

Toda factura tendrá el recargo del I.V.A.
La presente tarifa anula las anteriores

Caños para griferías de lavabo, bidé y fregadero

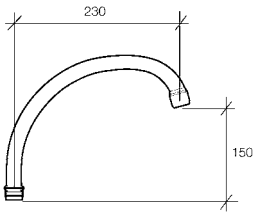

Victoria y Victoria Plus

Caño para monobloque de fregadero **A525084300**

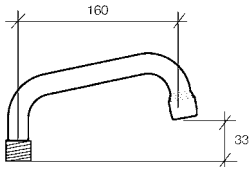

Brava

Caño para mezclador de lavadero **A525084600**

Código	Descripción	€
A502400703	Tirante lv caño alto ATAI	4,21
A505318300	Caño lv empotrar ATAI bri	123,00
A505318321	Caño lv empotrar ATAI mat	123,00
A505319500	Caño giratorio lv LOFT cro	104,00
A505319600	Caño mezcl. emp lv LOFT cro	59,10
A505319700	Caño giratorio rep baño LOFT cro	139,00
A505319800	Caño mural lv grifo electr	35,20
A505320000	Caño giratorio bd LOFT cro	99,60
A505321200	Caño lavabo emp.155mm LOFT	93,50
A505321300	Caño giratorio lv LOFT cro	32,80
A505321400	Caño mezcl. emp lv LOFT cro	59,10
A505321500	Caño giratorio bidé LOFT cro	99,60
A505321600	Caño repisa baño LOFT cro	139,00
A505322100	Caño giratorio fr LOFT cro	111,00
A505322900	Caño mezcl. cocina ZOOM	316,00
A505324200	Caño MINI ZOOM	204,00
A505715103	Compl fij caño rep baño LOFT	21,90
A505717003	Compl fij caño rep baño LOFT	21,90
A506138801	Caño VERONA fregadero	118,00
A506222120	Caño s. VERONA	69,20
A507212003	Caño giratorio mezcl. lav VERONA	135,00
A507212006	Tubo lavabo caño centr FLORENTINA	81,50
A521105900	Caño central repisa	196,00
A521106200	Caño central kit term TOUCH	245,00
A521137500	Caño central repisa baño	108,00
A521137600	Caño central repisa baño/ducha	126,00
A521138100	Caño central repisa c/inversor	123,00
A521138800	Caño lavabo	45,90
A521138900	Caño baño s. FRONTALIS	68,70
A521139000	Caño bidé	56,50
A521139300	Caño lavabo pared	184,00
A521139400	Caño frontalis empotrable	45,70
A522130100	Caño giratorio lv COLUMBIA	13,70
A522274200	Caño giratorio bateria fregadero	7,40
A522380200	Caño salida agua VERANDA cr	10,20

Código	Descripción	€
A524134100	Caño girat fregadero rep sup cro	52,90
A52413410B	Caño giratorio fr sup bla	68,50
A524134500	Caño extraible AMURA	7,40
A524134600	Caño gir bajo fregadero LOGICA cro	86,80
A524135000	Caño giratorio 110x120	19,20
A524135100	Caño giratorio 197	78,30
A524136200	Caño giratorio p/fregadero	62,40
A525007400	Kit caño freg. exterior	13,00
A525022300	Kit caño lav. pared TOUCH	118,00
A525023900	Kit caño THESIS	131,00
A525025600	Kit caño bidé MOAI	137,00
A525027000	Kit caño bimando lavabo MOAI	115,00
A525028400	Kit caño lavabo FRONTALIS	61,40
A525028500	Kit caño lavabo FRONTALIS	74,60
A525028600	Kit caño bidé FRONTALIS	118,00
A525029700	Kit caño giratorio ESMAI	98,30
A525083600	Recamb caño mezclador ext fr cro	35,90
A525083900	Kit caño mezclador fregadero cro	57,60
A525084000	Kit caño mezclador ext fr cro	35,90
A525084200	Recamb caño mezcl. fr BRAVA cro	35,90
A525084300	Kit caño mezcl. fr VICTOR cro	39,70
A525084500	Recamb caño mezcl. ext fr cro	40,90
A525084600	Recambio caño lavadero cro	32,90
A525084700	Recamb caño mezclador fr cro	39,60
A525085000	Recambio caño mezcl. fr cro	40,50
A525085200	Kit caño mezcl. fr cro	43,90
A525302100	Caño mezcl. fr MONODIN cro	25,60
A52530210B	Caño giratorio btria fregadero bla	33,30
A52530240E	Caño giratorio lavabo bld	58,00
A52530250C	Caño giratorio bidé crd	56,50
A525303200	Caño giratorio bidé cro	32,80
A525303500	Caño giratorio monobl lv BRAVA	39,30
A525303600	Caño giratorio inf mezclador fr BRAVA	35,90
A52538410B	Caño mezcl. ext fr MONOJET bla	53,30
A525384140	Caño mezcl. ext fr MONOJET edw	57,50

Medidas en mm

Toda factura tendrá el recargo del I.V.A.
La presente tarifa anula las anteriores

Caños para griferías de lavabo, bidé y fregadero

Código	Descripción	€
A525384500	Caño central mezcl. lv cro	36,90
A52538550B	Caño mezcl. fr MONODIN bla	51,10
A525386200	Caño c/romp mezcl. fr VICTORIA	39,60
A525386400	Caño c/romp mezcl. fr LOGICA	53,60
A525386500	Caño c/romp mezcl. fr MONODIN	39,60
A525387800	Caño giratorio 113 mezcl. lavabo	46,00
A525388000	Caño giratorio 221 mezcl. fregadero	67,90
A52538910B	Caño giratorio fregadero 215mm bla	53,10
A525393900	Caño fregadero repisa	153,00
A525394800	Caño lv STRATUM PLAY	99,90
A525396600	Caño giratorio p/fregadero	94,80
A526313800	Caño p/bañera c/ducha cr	24,40
A52631381B	Caño p/bañera c/ducha bl	26,00
A526318100	Caño sal agua inf cr AQK	16,50
A526318200	Caño central grifería repisa	219,00
A526319200	Caño central baño TOUCH	339,00
A542176000	Caño giratorio p/mez. fregadero	56,50
A5R4434A16	Caño mezcl. lav bimando ATAI	155,00
A5R4434E16	Caño mezcl. lav bimando mat ATAI	155,00
A5R6058A05	Caño KENDO bidé brillo	171,00
A5R6058E05	Caño KENDO bidé mate	161,00
A5R8434A06	Cuerpo caño mezcl. fregadero ATAI br	229,00
A5R8434E06	Cuerpo caño mezcl. fregadero ATAI ma	233,00
AG0000300R	Kit caño SILVER	73,00
AG0001600R	Kit caño giratorio fregadero TARGA	39,90
AG0001800R	Kit caño fregadero TARGA	127,00
AG0002200R	Kit caño fregadero	26,70
AG0002400R	Kit caño fregadero VECTRA	27,70
AG0002900R	Kit caño giratorio fregadero	75,20
AG0003300R	Kit caño fregadero	30,80
AG0004300R	Kit caño fregadero	31,20
AG0005700R	Kit caño fregadero repisa MONODIN	111,00
AG0005800R	Kit caño fregadero MONODIN	59,70
AG0006600R	Kit caño BETAP	174,00
AG0007600R	Kit caño fregadero repisa SINGLES	110,00
AG0008800R	Kit cuerpo caño	78,80
AG0015800R	Kit caño lavabo BETAP	72,70
AG0024100R	Kit caño ext fregadero VICTORIA-N	31,20
AG0027000R	Kit caño giratorio fregadero BRAVA-N	25,30
AG0027100R	Kit caño amberes	248,00
AG0029700R	Kit caño lavabo ELEMENT emp.	78,60
AG0029800R	Kit caño bidé ELEMENT emp.	88,60

Manecillas accionamiento monomandos

Amura-N

Manecilla de accionamiento		**A521535000**

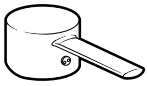

Targa

Manecilla de accionamiento	Cromado	**AG0001200R**

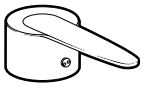

Vectra

Manecilla de accionamiento	Cromado	**AG0002000R**

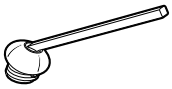

Touch

Manecilla de accionamiento	Cromado	**A525020800**

Moai

Manecilla de accionamiento	Cromado	**A525024900**

Atai

Manecilla de accionamiento	Brillante	**A501530800**
	Mate	**A501530821**

Modena

Manecilla de accionamiento		**AG0009000R**

Amura

Manecilla de accionamiento	Cromado	**A525081700**
	Blanco	**A52153340B**

Silver Crown

Manecilla de accionamiento	Cromado	**A525083500**

M2

Manecilla de accionamiento	Cromado	**A525081900**
	Dorado londur	**A52583600P**
	Blanco	**A52583600B**

Toda factura tendrá el recargo del I.V.A.
La presente tarifa anula las anteriores

Manecillas accionamiento monomandos

Silver Shadow

Manecilla de accionamiento	Cromado	**A525083300**

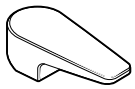

Esmai

Manecilla de accionamiento	Cromado	**A525029600**

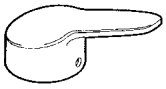

Monodin

Manecilla de accionamiento	Cromado	**A525082700**
	Blanco	**A52583610B**

Victoria Plus

Manecilla de accionamiento		**A525082900**

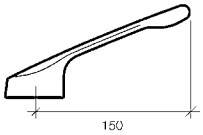

Para todas las griferías

Manecilla gerontológica		**A525836400**

Monodin Top

Manecilla de accionamiento	Cromado	**A525083200**
	Blanco	**A52583770B**

Monojet

Manecilla de accionamiento		**A525082600**

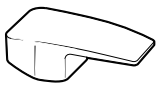

Thesis

Manecilla de accionamiento	Cromado	**A525022600**

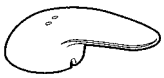

Logica-N

Manecilla de accionamiento	Cromado	**A525082300**
	Dorado Iondur	**A52583550P**
	Blanco	**A52583550B**

Toda factura tendrá el recargo del I.V.A.
La presente tarifa anula las anteriores

Manecillas accionamiento monomandos

Código	Descripción	€
A5015213E0	Maneta mate s. KENDO	85,90
A501530400	Maneta MODENA cro	52,10
A501530800	Maneta completa ATAI bri	33,30
A501530821	Maneta completa ATAI mat	33,30
A5015310A0	Maneta KENDO bri	117,00
A5015310E0	Maneta s. KENDO mate	109,00
A501531100	Maneta mezcl. cocina ZOOM	34,00
A502623119	Prisionero maneta mezcl. cocina	1,49
A504521007	Maneta completa mezcl. emp	57,90
A504530200	Maneta LOFT ELITE cro	29,50
A504811600	Conjunto enlace maneta LOFT	89,50
A505001000	Maneta compl inv bñ VERONA	28,30
A50500330E	Conjunto maneta rosetón	149,00
A505720600	Regulador de temperatura	15,20
A505800000	Maneta completa MODENA cro	25,7
A50580000K	Maneta completa MODENA cau	30,5
A521531500	Maneta transfusor	22,00
A52153280B	Maneta M2 blanco	44,5
A52153280D	Maneta M2 dorado	92,3
A52153290B	Maneta MONOJET bla	34,3
A521532940	Maneta MONOJET edw	36,9
A521533200	Maneta especial LOGICA cro	19,90
A52153340B	Maneta AMURA bla	34,50
A52153340V	Maneta AMURA fro	34,50
A52153340Y	Maneta AMURA jal	34,50
A52153340Z	Maneta AMURA cob	34,50
A521533440	Maneta AMURA edw	37,10
A521533800	Maneta AMURA cro	29,1
A521535000	Maneta AMURA-N cro	27,1
A521535500	Maneta AMURA-N	27,10
A522341600	Maneta antivandalica	8,08
A523530600	Maneta VICTORIA-N cro	15,7
A523810500	Caperuza M3 cromado	1,53
A524526200	Maneta SILVER SPIRIT	30
A524526900	Maneta serie	23,20
A525003000	Kit maneta gerontologica	21,40
A525004900	Recambio maneta tipo a jika	14,90
A525007600	Recambio maneta tipo 1 s 40	7,24
A525010200	Recambio maneta tipo a sanit	14,90
A525010300	Recambio maneta tipo a fayan	14,90
A525010400	Recambio maneta tipo a inker	14,90
A525010500	Recambio maneta tipo b fayan	14,90
A525010600	Recambio maneta tipo b jika	14,90
A525011800	Kit maneta tipo b s 40	12,20
A525013200	Kit maneta sk ZOOM	14,50
A525017400	Kit maneta caudal VICTORIA T	7,61
A525020800	Kit maneta TOUCH	17,40
A525022600	Kit maneta THESIS	19,60

Código	Descripción	€
A525023700	Kit maneta lv emp THESIS	19,60
A525024900	Kit maneta MOAI	7,85
A525025000	Kit maneta empot. MOAI	8,27
A525027400	Kit maneta FRONTALIS	50,50
A525029600	Kit maneta ESMAI	13,40
A525081700	Recambio maneta AMURA cro	26,8
A525081900	Kit maneta M2 cro	37,6
A525082300	Recambio maneta LOGICA cro	32,5
A525082600	Kit maneta MONOJET-N cro	26,5
A525082700	Recambio maneta MONODIN cro	28,8
A525082900	Kit maneta VICTORIA PLUS cro	22,9
A525083000	Recambio maneta VICTORIA cro	14,5
A525083200	Recambio maneta MONODIN TOP cro	29,3
A525083300	Kit maneta SHADOW cro	25,9
A525083400	Recambio maneta SPIRIT cro	25,9
A525083500	Kit maneta CROWN cro	40
A525085303	Caja 3 manetas madera ATAI	77,2
A525093803	Recambio torn fij sup maneta	2,67
A525093907	Recambio adapt maneta monomando	3,04
A525094807	Kit adapt maneta monomando (12unid)	7,83
A525096203	Recambio torn fij maneta monomando	11,80
A52538880M	Rociador SUNAMI cr-m	16,2
A52538900B	Rociador c/brazo sun (te) bl	126
A525800100	Maneta COLUMBIA	47,1
A525800230	Maneta M3 blanco	45,7
A525822100	Maneta grifería monomando	31,9
A525825130	Maneta M2 bla	43,9
A525825131	Maneta M2 caf	43,9
A525825136	Maneta M2 grp	47,6
A525825140	Maneta M2 edw	47,6
A525827132	Maneta MONODIN roj	38,8
A52583290B	Maneta M3 bla	45,5
A52583310B	Maneta LOGICA bla	41,9
A525833140	Maneta LOGICA edw	45,7
A52583320B	Maneta MONODIN bla	37,1
A525833236	Maneta MONODIN grp	40
A525833240	Maneta MONODIN edw	40
A52583550B	Maneta LOGICA bla	41,9
A52583550N	Maneta LOGICA nid	45,7
A52583550P	Maneta LOGICA dor	87,9
A52583550T	Maneta bidé LOGICA iondur/mate	45,70
A525835540	Maneta LOGICA edw	45,7
A525836400	Manecilla gerontológica	44,90
A52583600B	Maneta M2 bla	48,8
A52583600P	Maneta M2 dor	102
A52583610B	Maneta MONODIN bla	37,1
A52583610N	Maneta MONODIN nid	40
A52583610T	Maneta MONODIN	41,90

Toda factura tendrá el recargo del I.V.A.
La presente tarifa anula las anteriores

Manecillas accionamiento monomandos

Código	Descripción	€
A525836140	Maneta MONODIN edw	40
A525836400	Manecilla geront monomando	44,9
A52583770B	Maneta MONODIN TOP bla	37,9
A525837740	Maneta MONODIN TOP edw	40,8
A52583850B	Maneta MONOJET-N bla	33,70
A525838540	Maneta MONOJET-N edw	36,00
A52583970T	Conjunto Maneta	16,00
A525840700	Rec maneta y caperuza TOUCH	39,20
A525841500	Maneta	18,50
A525841700	Maneta serie EVOL	36,90
A525842800	Maneta VICTORIA-N 08	14,30
A525844500	Conjunto maneta M2 2008	38,40
A525845600	Maneta M2 2008	38,40
A5R0134A03	Maneta mezcl. lavabo c/lar ATAI	39,20
A5R0134E03	Maneta mezcl. baño/bidé ATAI mate	9,02
A5R8434A01	Maneta mezcl. fregadero ATAI	47,10
A5R8434E01	Maneta mezcl. fregadero ATAI	47,10
AG0001200R	Kit maneta TARGA	16,10
AG0001300R	Kit maneta TARGA fregadero	14,40
AG0002000R	Kit maneta VECTRA	8,21
AG0002300R	Kit maneta fregadero VECTRA	7,91
AG0003400R	Kit maneta VICTORIA-N	7,67
AG0003500R	Kit maneta VICTORIA-N fregadero	7,15
AG0005600R	Kit maneta MONODIN	17,10
AG0008200R	Kit maneta JOYSTICK	87,90
AG0009000R	Kit maneta MODENA	71,80
AG0018000R	Kit maneta bidé M2	17,40
AG0018100R	Kit maneta LOGICA 2008	8,65
AG0025700R	Kit maneta 3 caras BRAVA-N	4,36
AG0028400R	Kit mando mezclador PRADA-T	117,00
AG0037100R	Kit maneta M2-N cocina	18,90

Toda factura tendrá el recargo del I.V.A.
La presente tarifa anula las anteriores

Crucetas

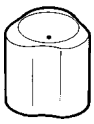

Brava		
Cruceta	Índice F (frío)	**A524525800**
	Índice C (caliente)	**A524525900**

Panama-T		
Bolsa con 1 cruceta (cartucho metálico)	Cromado	**A525096300**

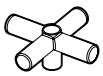

Loft	
Cruceta	**A501520700**

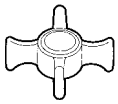

Florentina	
Cruceta	**A501520400**

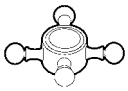

Verona		
Cruceta	Cromado	**A504521400**
	Cromado - Oro	**A50452140K**

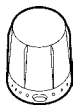

Prada-T	
Cruceta de temperatura	**A525092300**

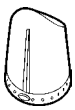

Amura-T	
Cruceta de temperatura	**A525092400**

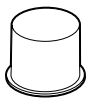

Atai		
Cruceta de lavabo de empotrar	Brillante	**A501520600**
	Mate	**A501520621**

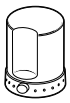

Moai	
Cruceta de temperatura	**AG0026600R**
	AG0026500R

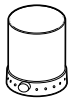

Touch	
Cruceta de temperatura	**AG0025500R**
	AG0025600R

Toda factura tendrá el recargo del I.V.A.
La presente tarifa anula las anteriores

Crucetas

Código	Descripción	€
A501520400	Cruceta FLORENTINA cro	18,50
A501520600	Cruceta lv empotrar ATAI bri	29,30
A501520621	Cruceta lv empotrar ATAI mat	29,30
A501520700	Cruceta LOFT cro	18,50
A501520900	Cruceta LOFT-T	19,90
A50152100A	Cruceta caudal termostática ATAI bri	36,00
A50152100E	Cruceta caudal termostática ATAI mat	36,00
A5015210TA	Cruceta caudal ATAI br c/bot i	76,90
A5015210TE	Cruceta caudal ATAI ma c/bot i	76,90
A50152110A	Cruceta termostática ATAI bri	46,00
A50152110E	Cruceta termostática ATAI mat	46,00
A5015212A0	Cruceta termostática KENDO	103,00
A5015212E0	Cruceta termostática KENDO	103,00
A5015213A0	Cruceta caudal KENDO	86,10
A50420070A	Tapón cruceta termostática ATAI bri	8,00
A50420070E	Tapón cruceta termostática ATAI mat	8,00
A504520603	Cruceta caudal p-juego termo	45,70
A504520703	Cruceta temper-p-juego termo	45,70
A504520907	Cruceta caudal termostática	45,70
A504521300	Cruceta completa caudal ducha	41,10
A504521400	Cruceta VERONA cro	18,50
A50452140K	Cruceta VERONA cau	25,90
A504521600	Cruceta desviador columna LOFT	5,03
A504521700	Cruceta columna ducha LOFT	18,50
A504530300	Cruceta LOFT ELITE cro	29,50
A521524034	Cruceta COLUMBIA	19,70
A521524500	Cruceta PANAMA crd	18,90
A52152450B	Cruceta PANAMA bld	25,90
A521525100	Cruceta PANAMA-T cro	15,60
A52152510B	Cruceta circular d47x43'7	22,10
A521525200	Cruceta PANAMA-T crd	15,60
A52152520B	Cruceta PANAMA-T bld	20,50
A521525400	Cruceta circular d47x43,7 cr mar	15,10
A52152540B	Cruceta circular d47x43,7 bl mar	19,50
A521525500	Cruceta ARUBA cro	14,30
A52152550B	Cruceta ARUBA bla	18,30
A521526100	Cruceta inversor caudal TOUCH-T	50,70
A521536900	Cruceta s. SINGLES	11,40
A523821907	Cruceta para montura	1,00
A52452430C	Cruceta PANAMA-T crd	27,70
A52452430E	Cruceta PANAMA-T bld	35,70
A524525100	Cruceta inversor bidé cro	6,15
A524525500	Cruceta caudal AMURA-T cro	7,56
A52452550B	Cruceta para serie AMURA bl	5,19
A524525800	Cruceta BRAVA f cro	10,10
A524525900	Cruceta BRAVA c cro	10,10
A524527300	Cruceta desv termostática emp MOAI	9,51
A524527700	Cruceta caudal TARGA-T cro	9,47

Código	Descripción	€
A524527800	Cruceta temp TARGA-T cro	7,81
A524528100	Cruceta mando termostática roj	6,64
A525000207	Recambio cruceta ind azul opal	9,89
A525000307	Recambio cruceta ind rojo opal	9,89
A525000400	Recambio cruceta serie DIAL	16,40
A525017903	Kit fijación cruceta termostática	2,39
A525018203	Kit fijacion cruceta caudal	3,09
A525055103	Recambio tornillos fij cruceta	5,43
A525059100	Recambio cruceta ENEA	20,30
A525071100	Recambio cruceta serie 2-V	24,50
A525089200	Recambio cruceta caudal PANAMA-T	20,50
A525089300	Recambio cruceta temp PANAMA-N-T	20,50
A525092300	Recambio cruceta PRADA-T	9,31
A525092400	Recambio cruceta AMURA-T cro	9,67
A525096300	Recambio cruceta PANAMA-T cro	19,60
A52509650E	Recambio cruceta PANAMA-T bld	35,70
A525097800	Recambio cruceta turbo	28,90
A525098000	Recambio cruceta c BRAVA PLUS	7,03
A52509830C	Recambio cruceta f PANAMA crd	24,40
A52509840C	Recambio cruceta c PANAMA crd	24,40
A52509850E	Recambio cruceta f PANAMA bld	31,50
A52509860E	Recambio cruceta c PANAMA bld	31,50
A525099300	Recambio cruceta f reto	16,30
A525099400	Recambio cruceta c reto	16,30
A526170310	Conjunto laterales ARUBA cro	121,00
A52617031B	Conjunto laterales ARUBA bla	159,00
A526172580	Conjunto laterales AMURA cro	96,90
A5R4434A13	Cruceta mezcl. lav bimando ATAI	29,60
AG0007000R	Kit cruceta SINGLES	12,20
AG0007700R	Kit cruceta SINGLES sin marca	18,00
AG0010000R	Kit cruceta bidé AR cr. br.	19,10
AG00100VCR	Kit cruceta bidé AR cava	32,00
AG00100VGR	Kit cruceta bidé AR graphit	32,00
AG0010700R	Kit cruceta lavabo cr. bri.	20,80
AG00107VCR	Kit cruceta lavabo AR cava	33,60
AG00107VGR	Kit cruceta lavabo AR graphit	33,60
AG0025500R	Kit crucetas bñ. emp. TOUCH-T (5A2847)	61,20
AG0025600R	Kit crucetas TOUCH-T (5A2947)	66,50
AG0026500R	Kit crucetas MOAI-T (5A1146)	22,30
AG0026600R	Kit crucetas MOAI-T (5A1346)	22,30
AG0038000R	Kit crucetas baño/ducha	63,60
AG0038200R	Kit crucetas ducha	65,20

Toda factura tendrá el recargo del I.V.A.
La presente tarifa anula las anteriores

Indices

Florentina y Verona		
Bolsa con 2 índices	F (frío)	**A525092507**
	C (caliente)	**A525092607**

Monodin Top y Monojet-N	
Índice bicolor	**A543834707**

Victoria	
Índice	**A523530707**

M2 (antiguo)	
Kit embellecedor	**AG0023800R**

Monojet	
Índice	**A523881200**

Código	Descripción	€
A502830100	Porta-indice cro	**1,56**
A502830116	Porta-indice oro	**4,57**
A503510407	Volante indicador temperatura	**10,40**
A503510807	Dial temperatura 50º pan ant	**3,84**
A503780107	Casquillo tope ind temperata	**2,59**
A503830800	Indice cerámica f	**12,40**
A503830807	Indice f FLORENTINA	**3,68**
A503830900	Indice cerámica c	**12,40**
A504830100	Indice MODENA cro	**3,89**
A504830200	Porta-indice MODENA cro	**3,60**
A504830216	Porta-indice oro	**7,23**
A504830303	Casquillo sujección porta-indices	**1,20**
A504830400	Indice "c" LOFT cro	**5,60**
A504830500	Indice "f" LOFT cro	**5,60**
A504830600	Indice c/anillo LOFT-T	**6,43**
A504830700	Indice c LOFT cro	**1,29**
A504830800	Indice f LOFT cro	**1,29**
A504830907	Tapón embellecedor KENDO	**0,41**
A504831007	Tapón embellecedor mezcl. cocina	**2,21**
A505000607	Mando indicador temperatura	**23,60**
A505712207	Dial selector temperatura	**17,50**
A52283220P	Porta-indice GANTE dor	**4,89**

Código	Descripción	€
A523530707	Indice VICTORIA-N	**0,89**
A523814307	Arandela con indice	**0,68**
A523839121	Indice f BRAVA PLUS	**1,24**
A523839507	Indice f PANAMA	**0,04**
A523839607	Indice c PANAMA	**0,04**
A523881200	Indice MONOJET cro	**1,09**
A52388120B	Indice MONOJET bla	**1,09**
A523881240	Indice MONOJET edw	**1,09**
A523891307	Tapón para maneta	**0,69**
A524833000	Indice f BRAVA STAR	**1,24**
A524833100	Indice c BRAVA STAR	**1,24**
A525000507	Recambio indice azul DIAL	**29,90**
A525000607	Recambio indice rojo DIAL	**29,90**
A525002407	Recambio indice azul RECORD	**7,23**
A525002507	Recambio indice rojo RECORD	**7,23**
A525019107	Recambio indice rojo cruceta ORQUIDEA	**5,43**
A525042100	Recambio indice azul ALOA	**17,60**
A525045107	Recambio indice azul VANESA	**4,89**
A525046107	Recambio indice rojo VANESA	**4,89**
A525057100	Recambio indices f NENUFAR	**15,20**
A525058100	Recambio indices c NENUFAR	**15,20**
A525087100	Recambio indice azul EOLIA	**15,20**

Toda factura tendrá el recargo del I.V.A.
La presente tarifa anula las anteriores

Indices

Código	Descripción	€
A525088100	Recambio indice rojo EOLIA	**15,20**
A525092507	Recambio indice f FLORENTINA, VERONA	**7,45**
A525092607	Recambio indice c FLORENTINA, VERONA	**7,45**
A525093207	Recambio indices bicolor	**9,73**
A525097600	Recambio indice f cuatro	**16,30**
A525097700	Recambio indice c cuatro	**16,30**
A525098900	Recambio indice azul BRAVA	**10,50**
A525099000	Recambio indice rojo BRAVA	**10,50**

Código	Descripción	€
A543830107	Indice VICTORIA	**1,00**
A543832307	Indice verde caudal	**2,37**
A543832407	Indice pulsador rojo	**0,36**
A543834707	Indice bicolor MONODIN TOP	**0,81**
A543837307	Indice var series	**0,75**
A543838807	Indice pulsador rojo	**0,76**
A543838907	Indice pulsador verde	**1,55**
AG0023800R	Kit embellecedor M2	**5,30**

Monturas

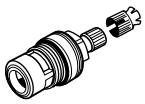

Para todas las series de grifería bimando cerámicas

Bolsa con 2 monturas cerámica de 1/2 vuelta **A525092709**

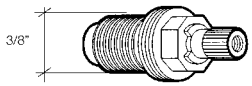

Fucsia, Vanesa y Univ-80

Bolsa con 2 monturas para grifería lavabo y bidé **A525008103**

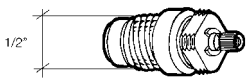

Fucsia, Eolia y Cosmia

Bolsa con 2 monturas **A525080109**

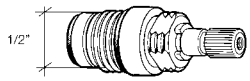

Enea, Aloa-N, Dial, Opal, Record, Reto y Brava

Bolsa con 2 monturas **A525098108**

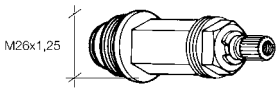

Orquidea y Aloa

Bolsa con 2 monturas para llave de paso de 1/2" **A525009103**

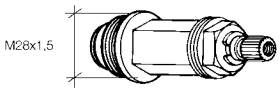

Orquidea y Aloa

Bolsa con 2 monturas para llave de paso de 3/4" **A525010103**

Medidas en mm

Toda factura tendrá el recargo del I.V.A.
La presente tarifa anula las anteriores

Monturas

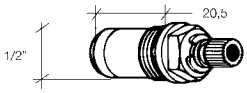

Orquidea y Aloa

Bolsa con 2 monturas para mezclador de baño **A525068109**

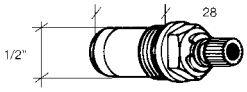

Orquidea y Aloa

Bolsa con 2 monturas para grifería lavabo y bidé **A525011103**

Código	Descripción	€
A505120203	Montura cerámica 1/2 LOFT	**23,30**
A505120303	Montura cerámica 3/4	**38,30**
A505120700	Montura llave paso LOFT-T	**21,90**
A505120903	Montura cerámica 1/2" f-der	**21,60**
A505121003	Montura cerámica 1/2" c-izda	**21,60**
A505121103	Montura F mezcl. emp LOFT ELITE	**24,10**
A505121203	Montura C mezcl. emp LOFT ELITE	**24,10**
A505122503	Montura 1/2 1 vía 90º	**25,70**
A505122603	Montura 1/2" 1 vía 90º izq.	**13,30**
A505123403	Montura columna LOFT	**10,80**
A505123503	Montura columna ducha LOFT	**4,69**
A525008103	Recambio mecanismo válvula Univ 80	**14,70**
A525009103	Recambio válvula llave paso 1-2 ORQUIDEA	**22,70**
A525010103	Recambio válvula llave paso 3-4 ORQUIDEA	**24,30**
A525011103	Recambio válvula bidé monbloque ORQUIDEA	**17,10**
A525018303	Kit montura 1/2"	**17,70**
A525021403	Kit montura 1/2"	**28,30**
A525021503	Kit compl fijación montura	**19,90**
A525023803	Kit fijación montura	**27,30**
A525028107	Recambio válvula gom grf univ amp	**6,44**

Código	Descripción	€
A525029107	Recambio válvula grf lla 1-2 ORQUIDEA	**8,84**
A525030107	Recambio válvula grf lla 3-4 ORQUIDEA	**7,23**
A525031703	Montura cerámica 180º crs	**17,60**
A525056109	Recambio montura 3-8	**14,70**
A525062100	Recambio monturas 1-2 ENEA	**39,90**
A525063100	Recambio monturas 3-4 ENEA	**45,70**
A525068109	Recambio montura baño ALOA	**17,30**
A525080109	Recambio montura 1-2	**14,50**
A525092709	Kit montura cerámica 180	**43,50**
A525098108	Kit montura lv-bd	**14,50**
A525100100	Montura transf empotrar 1-2	**65,20**
A525100203	Montura llave paso 3/4-	**18,90**
A525102103	Montura válvula r 1-2"	**12,50**
A525157409	Montura cerámica 3/4- 90 izq.	**18,90**
A525157509	Montura cerámica 3/4- 90 dch	**18,90**
A525158908	Montura 1/2" c/casquillo	**7,09**
AG0006403R	Kit monturas 3/8" de 90º	**19,10**
AG0006803R	Kit alojamiento montura	**33,80**
AG0018208R	Kit montura convencional BRAVA-N	**7,53**
AG0020903R	Kit monturas 1/2 1 vía der. E izq.	**30,60**

Cartuchos

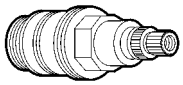

Cartucho termostático		
Panama-T	Mezclador exterior RT-8	**A505905103**
	RT-9	**A505908003**
Touch, Kendo, Silver, Thesis, Amura, Moai, Panama T, Targa, Monodin Top	Empotrar R-TM1	**AG0028503R**
	Exterior R-T11	**A525028003**
Loft-T		**A505909803**

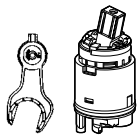

Cartuchos monomando		
Bolsa con 1 cartucho cerámico	4 GPM	**A525065103**
	8 GPM	**A525066103**
Cartucho cerámico R-44 Star (1)		**A525081403**
Cartucho cerámico R-44 Plus (2)		**A525021007**
Cartucho cerámico Atai R-32		**A505909007**
Cartucho cerámico R-37 Plus		**A525085407**
Cartucho cerámico R-35 Plus		**A525941607**
Cartucho R-33 Plus + regulador caudal 6 l.		**A525022907**
Cartucho R-33 Plus		**A525005007**
Cartucho KENDO G40		**A505910607**
Cartucho SINGLES-PRO		**AG0007107R**

(1) Apertura frontal fría y limitación de temperatura máxima. Incluye llave
(2) Separación zona caudal reducido y de gran caudal y limitación de temperatura máxima. Incluye llave

Código	Descripción	€
A502632000	Tuerca sujección cartucho LOFT-T	**4,99**
A502632200	Tuerca mecanismo inversor LOFT-T	**4,00**
A502632800	Tuerca	**17,10**
A502632900	Tuerca	**17,70**
A502633003	Tuerca cartucho mezcl. cocina	**12,00**
A503880407	Carcasa cartucho termostática	**0,52**
A504630703	Kit tuerca cartucho KENDO	**12,80**
A504811503	Camisa cartucho KENDO	**21,20**
A505905103	Cartucho termostático btria ext	**200,00**
A505907809	Cartucho termostático emp 3/4-	**398,00**
A505908003	Cartucho 1/2- rt-9 PANAMA-T	**84,10**
A505909007	Cartucho ATAI	**31,50**
A505909803	Cartucho termostático LOFT-T	**60,00**
A505910607	Cartucho KENDO	**31,50**
A505910807	Cartucho progresivo	**6,15**
A522635903	Tuerca cartucho	**5,37**
A522636003	Tuerca m38x1,5	**9,53**
A522784703	Tuerca m48x18	**16,70**
A525005007	Kit cartucho R-33 0 y tuerca	**10,80**
A525005407	Kit llaves cartuchos	**4,44**
A525008407	Kit cartucho, tuerca y llave	**15,20**
A525015803	Kit cartucho RT12 y tuerca	**46,50**
A525017303	Kit cartucho termostático y fij.	**74,40**
A525018507	Kit cartucho JOYSTICK	**43,00**
A525021007	Kit cartucho, tuerca y llave	**10,80**
A525022403	Kit tuerca cartucho	**18,30**

Código	Descripción	€
A525022503	Kit llaves	**27,40**
A525022907	Kit cartucho R-33	**12,20**
A525023507	Kit tuercas cartucho plástico	**2,50**
A525025703	Kit tuercas cartucho	**18,50**
A525026200	Kit tuercas	**20,60**
A525026503	Kit tuercas cartucho	**7,06**
A525026703	Kit tuercas cartucho	**19,90**
A525027803	Kit tuercas cartucho metal	**19,40**
A525028003	Kit cartucho termostático	**48,20**
A525065103	Cartucho 4 galones	**55,30**
A525066103	Cartucho 8 galones	**75,50**
A525081403	Recambio cartucho R-44 star	**33,70**
A525085407	Recambio cartucho R-37	**22,70**
A525087203	Recambio llave mont cartuchos	**5,45**
A525098703	Recambio cartucho R-44	**29,50**
A525217103	Termostato TOUCH-T repisa	**248,00**
A525555307	Kit conjunto limitador caudal	**5,92**
A525940604	Cartucho R-44 PLUS 04	**29,50**
A525941607	Cartucho R-35	**20,80**
A5R0134A05	Cuerpo mezcl. baño/ducha ATAI	**242,00**
A5R0134E05	Cuerpo mezcl. baño/ducha ATAI mate	**259,00**
A5R2034A01	Cuerpo mezcl. ducha ATAI bri	**163,00**
A5R3034A04	Cuerpo mezcl. lavabo ATAI	**126,00**
A5R8434A05	Cuerpo cartucho fregadero ATAI	**163,00**
AG0007107R	Kit cartucho prog.+ tuerca	**21,20**
AG0008503R	Kit cartucho JOYSTICK d.25	**35,00**

Toda factura tendrá el recargo del I.V.A.
La presente tarifa anula las anteriores

Cartuchos

Código	Descripción	€
AG0010203R	Kit cartucho + tuerca	**61,10**
AG0018407R	Kit 25 tuercas 523630307	**7,57**
AG0018507R	Kit 25 tuercas 523630707	**9,50**
AG0018607R	Kit 25 tuercas 523630807	**12,50**
AG0018907R	Kit 25 llaves montaje cartuchos	**17,00**
AG0019007R	Kit 10 cartuchos R37 t	**37,30**

Código	Descripción	€
AG0020703R	Kit tuercas y casquillos cart. termostática	**13,50**
AG0021103R	Kit tuerca cartucho termostática R9	**11,00**
AG0028503R	Kit cartucho termostático cerámica R-tm1	**122,00**
AG0039900R	Kit cartucho desviador 3 vías	**31,20**
AG0041103R	Kit tuerca fijación desviador 3 vías	**27,40**

Inversores

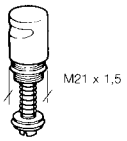

M3 y Panama-T

Bolsa con 1 inversor automático para baño-ducha **A525097200**

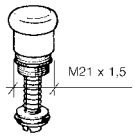

M2, 2V, Dial, Monojet y Reto

Bolsa con 1 inversor automático para baño-ducha **A525000100**

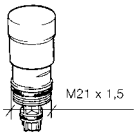

Monodin, Cuatro, Victoria, Victoria Plus, Brava, Record y Medio

Bolsa con 1 inversor manual para baño-ducha **A525002600**

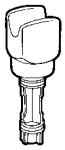

Cosmia y Eolia

Bolsa con 1 inversor manual para baño-ducha **A525093107**

Florentina y Verona

Bolsa con 1 inversor para baño-ducha **A505001000**

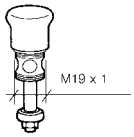

M2

Bolsa con 1 inversor automático para baño-ducha **A525001500**

Medidas en mm

Toda factura tendrá el recargo del I.V.A.
La presente tarifa anula las anteriores

Inversores

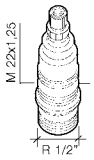

Amura, y versiones anteriores, M2, Logica, Monojet, Monodin, Panama, Medio, Victoria, Victoria Plus y Brava

Bolsa inversor automático (sin retención) para baño-ducha **A525080509**

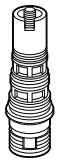

Para todas las series

Inversor automático con retención para baño-ducha **A525087300**

Amura

Bolsa con 1 pomo inversor para baño-ducha **A525093600**

M2 y Logica

Bolsa con 1 pomo inversor para baño-ducha **A525094300**

M3 y Panama-T

Bolsa con 1 pomo inversor para baño-ducha **A525094200**

Monojet, M2, Panama, Monodin Aut., Reto, Medio, Victoria, Victoria Plus y Brava

Bolsa con 1 pomo inversor para baño-ducha **A525094400**

Monodin y Cuatro

Bolsa con 1 pomo inversor para baño-ducha **A525094500**

Monojet-N

Pomo inversor baño-ducha **A523542000**

M2-N, Logica-N, Brava y Gante

Pomo inversor (con retención) para Brava **A523541800**

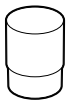

Touch y Targa

Pomo inversor **A525023200**

Medidas en mm

Toda factura tendrá el recargo del I.V.A.
La presente tarifa anula las anteriores

Inversores

Código	Descripción	€
A502310700	Asiento inversor baño LOFT cro	5,07
A502311000	Asiento inversor baño LOFT	3,27
A502530900	Pomo inversor baño LOFT cro	8,13
A502531700	Pomo inversor baño LOFT cro	1,63
A504310500	Asiento inversor baño MODENA cro	3,89
A504540200	Pomo completo inversor baño MODENA cro	14,30
A504540216	Pomo completo inversor baño MODENA oro	19,50
A505001000	Maneta comp. inu. bñ VERONA	28,30
A505001500	Mecanismo inversor baño MODENA cro	5,00
A505002000	Inversor mezcl. baño ATAI bri	21,70
A505002021	Inversor mezcl. baño ATAI mat	21,70
A505003007	Inversor KENDO	103,00
A505106103	Mecanismo transfusor	23,50
A505120003	Mecanismo inversor baño FLORENTINA	10,50
A505120400	Inversor rep baño LOFT (eje largo)	30,30
A505120800	Mecanismo inversor LOFT-T	46,00
A505121407	Inversor mezcl. termostático ATAI	28,10
A505122100	Mecanismo tranfusor	29,70
A505122200	Inversor baño rep LOFT (eje corto)	30,30
A505123107	Desviador	56,70
A505123407	Mecanismo inversor columna ducha LOFT	10,50
A505910707	Desviador KENDO	14,90
A506222117	Casquillo inversor VERONA	1,16
A52154080B	Pomo inversor mezcl. ext baño bla	10,00
A52154080N	Pomo inversor mezcl. ext baño nid	10,70
A52154080P	Pomo inversor mezcl. ext baño dor	20,80
A522541230	Tirador transf M-2 blanco	7,03
A522541900	Pomo tirador inversor ARUBA cro	12,20
A522542300	Pomo tirador inversor cro	6,17
A522542800	Pomo pulsador transf	14,70
A522852303	Resorte mecanismo válvula fluxo	5,92
A523211000	Casquillo inversor c/reten cro	0,79
A52354060B	Tirador trans bñ MONODIN bla	7,45
A523541307	Tirador inversor monobl bñ cuatro	1,84
A523541500	Pomo tirador inversor cro	4,85
A523541700	Tirador inversor baño cro	5,64
A523541800	Pomo tirador inversor baño cro	1,91
A52354180B	Pomo tirador inversor baño bla	6,05
A523542000	Pomo tirador inversor baño cro	5,64
A52354200B	Pomo tirador inversor baño bla	6,05
A523542100	Pomo tirador inversor baño TOUCH	5,85
A523542500	Pulsador transfusor	2,31
A524528900	Mando desviador dch	1,84
A525000100	Recamb inversor M2-2V-DIAL	16,80
A525001500	Recambio inversor aut baño M2	24,40
A525002600	Recambio inversor baño/ducha MONODIN	10,50
A525005700	Kit transfusor 1/2"	7,45
A525006500	Kit inversor empotrar	6,52

Código	Descripción	€
A525008103	Recambio mecanismo válvula univ80 amp	14,70
A525012503	Kit desviador griferías / cab	21,50
A525016707	Kit nucleo desviador y juntas	8,86
A525016803	Kit desviador plat termostático	25,80
A525016900	Kit mando desviador VICTORIA T	10,70
A525022800	Kit mecanismo transfusor	50,90
A525023200	Kit tirador+manguitos	7,06
A525023600	Kit mecanismo inversor THESIS	20,90
A525026400	Kit mecanismo transfusor	29,70
A525069109	Recambio mecanismo válvula fucsia	13,90
A525080509	Kit inversor aut baño/ducha	10,70
A525087300	Recambio inversor retención	11,20
A525091100	Trans ext baño ducha ENEA	15,30
A525093107	Recambio inversor baño/ducha zi-ne-co-eo	5,43
A525093600	Recambio pomo inversor AMURA cro	6,11
A525094200	Recambio pomo inversor baño	9,73
A525094300	Recambio pomo inversor baño	5,65
A525094400	Recambio pomo inversor baño	5,65
A525094500	Recambio pomo inversor baño	5,65
A525097200	Recambio inversor M3	19,90
A525134100	Mecanismo válvula trans baño monomando	27,30
A52515510B	Mecanismo transf baño bla	33,30
A525156100	Mecanismo inversor baño	4,09
A525158309	Inversor manual baño/ducha	7,31
A525158607	Mecanismo transf. automático	2,52
A525159903	Kit inversor baño repisa	6,65
A526223510	Inversor empotrar 1/2 baño/ducha	77,30
AG0000800R	Kit tirador+manguito SILVER SHA/CRW	16,70
AG0003000R	Kit tirador + manguitos	6,58
AG0025300R	Kit desviador 2 vías + tuerca	33,80
AG0025403R	Kit eje desviador	15,80
AG0026103R	Kit eje desviador TOUCH-T	26,40
AG0030603R	Kit tuerca m28x1 desviador	28,60
AG0031600R	Kit portaválvulas bidé	18,90
AG0038503R	Kit tuerca cartucho 2 vías	9,09

Toda factura tendrá el recargo del I.V.A.
La presente tarifa anula las anteriores

Flexibles de alimentación y ducha

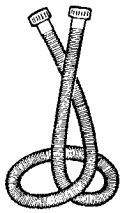

Tubo flexible ducha

Tubo flexible alimentación

Flexible de alimentación	
Amura	**A525020309**
M3	**A525702209**
M2, Logica, Panama, Cuatro, Record y Reto	**A525702909**
Monodin y Brava	**AG0009209R**
Monodin Top, Monojet-N, M2-N y Logica-N	**A525766809**
Victoria, Monodin y Victoria Plus	**A525766609**

Código	Descripción	€
A505700700	Flexible grifería repisa bañera	**104,00**
A505702100	Tubo flexible crom 1,5m ducha	**18,30**
A505709100	Tubo flexible crom 1,5m ducha	**23,30**
A505710300	Kit tubo flexible para lavavajillas fregadero	**28,90**
A505710400	Tubo flexible para lavabo extr	**24,40**
A505712300	Tubo flexible FLORENTINA cro	**19,60**
A505712316	Tubo flexible FLORENTINA oro	**26,90**
A505712609	Tubo flexible aliment MODENA	**6,81**
A505712800	Tubo flexible 1,75m cro	**21,70**
A505712816	Tubo flexible 1,7m oro	**28,80**
A505712900	Tubo flexible 1,50m ATAI bri	**9,08**
A505712921	Tubo flexible 1,5m baño ATAI mat	**36,80**
A505713209	Tubos flexible alimentación lavabo/bidé ATAI	**7,07**
A505714809	Tubo alimentación flexible lavabo/bidé LOFT	**9,35**
A505715000	Flexo extr mezcl. repisa baño LOFT	**29,50**
A505717309	Tubo flexible	**11,10**
A505717409	Flexo baño repisa LOFT	**12,70**
A505718209	Tubo flexible KENDO	**16,70**
A505718309	Tubo flexible	**9,37**
A505718509	Flexibles mezcl. cocina ZOOM	**10,60**
A505719509	Latiguillo M10m x 3/8"H	**44,40**
A505719809	Flexibles	**75,30**

Código	Descripción	€
A505720309	Tubo flexible	**7,40**
A522457803	Soporte para tubos flexibles	**8,51**
A523252207	Tubo flexible 16x10	**5,37**
A525006309	Recambio flexible M8x3/8"x350	**9,23**
A525008009	Kit flexible M12x3/8"L-420	**10,30**
A525009800	Kit flexible ducha 1,7m	**26,80**
A525020309	Kit tubo flexible M10x3/8"H L-470x2	**8,91**
A525020409	Kit tubo flexible M10x3/8"H L-600x2	**11,00**
A525027609	Kit tubo flexible M10x3/8"L450x2	**14,40**
A525700100	Tubo flexible 1,70m crom	**21,50**
A525700609	Flexible tren. exte.172"Hx3/8	**6,76**
A525701009	Tubo alimentación flexible F	**11,00**
A525701209	Tubo alimentación flexible C	**11,00**
A525701700	Tubo flexible baño repisa COLUMBIA	**31,90**
A525702209	Tubo alimentación flexible	**11,00**
A525702909	Tubo alimentación flexible	**9,35**
A525752100	Tubo flexible crom 2m	**23,30**
A525757100	Flexo 2m terminal conica	**27,90**
A525759300	Tubo flexible pvc 1,7m cro	**29,10**
A52575930B	Tubo flexible pvc 1,7m bla	**29,10**
A52575930P	Tubo flexible pvc 1,7m dor	**29,10**
A525761100	Tubo flexible 1,70m conic cro	**22,10**

Toda factura tendrá el recargo del I.V.A.
La presente tarifa anula las anteriores

Flexibles de alimentación y ducha

Código	Descripción	€
A525761209	Tubo flexible M10x3/8"HL-380	3,40
A525761809	Tubo flexible M10x3/8"	11,40
A525762009	Tubo flexible M10x3/8"	6,19
A525763108	Tubo alimentación rígido 400mm Cro	8,16
A525763409	Tubo flexible 1/2xm15x60cm long	11,60
A525763509	Tubo flexible VERANDA azul fria	3,55
A525763609	Tubo flexible VERANDA roj cal	3,55
A525765409	Flexo tubo cruceta g term rep	9,64
A525765509	Tubo flexible acodado 1/2"x1/2"	13,50
A525765609	Tubo flexible 1/2"Hx3/8"H	8,72
A525765709	Tubo flexible 1/2"HxM15H	7,40
A525765909	Tubo flexible M12x3/8" H L-420	4,09
A525766409	Tubo flexible M10x3/8"	3,81
A525766609	Tubo flexible alimentación M10x3/8x365	6,28
A525766809	Tubo flexible alimentación M10x3/8x400	9,35
A525767200	Kit tubo flexible 1,75m pvc antit. Cro	35,70
A525767400	Tubo flexible 0,60m Cro	15,20
A525767500	Tubo flexible 0,40m Cro	15,20
A525768409	Tubo flexible acodado 1/2"H-M15	7,24
A525768500	Flexo ducha 1,2m AQK	14,90
A525768609	Tubo alimentación flexible M10x1/2"H	5,37
A525768703	Tubo rígido conexión 3/8	16,70
A525769700	Flexo ducha H-M	26,80
A525769909	Tubo flexible M10x3/8"x450	4,99
A525770009	Tubo flexible M10x3/8"450	4,99
A525771109	Tubo flexible M10x3/8"	5,52

Código	Descripción	€
A525771209	Tubo flexible M10x3/8"H L-47	4,07
A525772009	Tubo flexible 1/2"M x 1/2"H L-6	12,00
A525772209	Tubo flexible 1/2"H x 1/2"H L-4	8,97
A525772309	Tubo rígido alimentación	10,00
A525773809	Tubo flexible 1/2"H x 1/2"H L-3	11,90
A525774409	Tubo flexible M10x3/8"h L-60	5,47
A526005814	Conjunto tubos flexibles 3/4-x1/2-	41,30
A5R2743C01	Flexible ducha	70,60
A5R3034A06	Tubo flexible mezcl. lavabo ATAI	17,30
A5R8434A11	Tubo flexible mezcl. fregadero ATAI	11,00
AG0000703R	Kit contrapeso	7,09
AG0008009R	Kit tubos flexible M8x3/8" H L-600	6,33
AG0009209R	Kit tubo flexible M8x3/8"H L-420+filtro	10,60
AG0009709R	Kit tubo flexible M10xM15H L-350	5,58
AG0010603R	Kit flexible M12x3/8"H L290 + racord	27,60
AG0010909R	Kit tubo flexible M8x3/8"H L240	5,45
AG0015109R	Kit flexible M10x9/16-24 L470	12,40
AG0015209R	Kit flexible M10x9/16-24 L600	15,10
AG0015309R	Kit flexible M10x9/16-24 L450	12,70
AG0015409R	Kit flexible M10x9/16-24 L470	13,00
AG0015509R	Kit flexible M10x9/16-24 L365	11,00
AG0015609R	Kit flexible M10x9/16-24 L400	13,00
AG0015709R	Kit flexible 1/2"Hx9/16-24	11,60
AG0017400R	Kit tubo recto columna VERONA	116,00
AG0031700R	Kit flexible c/ terminal ducha	15,60
AG0033409R	Kit tubo flexible M8x9/16-24 L-420 USA	19,10

Aireadores, rompechorros y economizadores

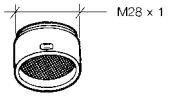

Bolsa con 1 aireador para mezcladores exteriores de baño-ducha		A525000800
Aireador para baño y fregadero para Atai	Brillante	A505317900
	Satinado	A505317921

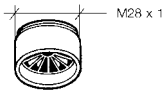

Aloa, Dial y Opal

Bolsa con 1 rompechorros para mezclador exterior de baño-ducha	A525000900

Medidas en mm

Toda factura tendrá el recargo del I.V.A.
La presente tarifa anula las anteriores

Aireadores, rompechorros y economizadores

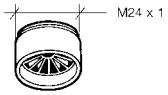

Fucsia, Eolia, Cosmia, Record y Monodin M 24 x 1

Bolsa con 1 rompechorros para mezclador exterior de baño-ducha	**A525001000**

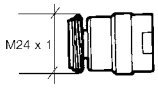

Bolsa con 2 enlaces a rótula con aireador		**A525089100**
Enlace a rótula Atai	Brillante	**A505318100**
	Mate	**A505318121**

Bolsa con 1 aireador hembra M 22 x 1		**A525039100**
Bolsa con 1 aireador macho M 24 x 1		**A525038100**
Aireador para lavabo y bidé Atai	Brillante	**A505318000**
	Mate	**A505318021**

Loft, Loft Elite

Bolsa con 1 aireador cromado	**A525003907**

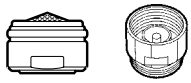

		Pieza
Aireador limitador hembra M 22 x 1	6 l/min	**A525099500**
	8 l/min	**A525099600**
Aireador regulador de caudal hembra M 22 x 1	9 l/min	**A525080600**
Aireador limitador macho M 24 x 1	6 l/min	**A525099700**
	8 l/min	**A525099800**
Aireador regulador de caudal macho M 24 x 1	9 l/min	**A525080700**
Limitador de ducha 1/2” x 1/2”	10 l/min	**A525099900**
	8 l/min	**A525099200**
Antirretorno con regulación caudal ducha	9 l/min	**A525092207**
Aireador limitador de caudal M 24 x 1	8 l/min	**A525392800**
Aireador regulador caudal hembra M 22 x 1	3 l/min	**AG0017800R**
Aireador macho M 24 x 1	3 l/min	**AG0017900R**

Código	Descripción	€
A503358607	Junta paragravilla	**1,55**
A504860200	Adaptador aireador MODENA cro	**4,93**
A504860300	Adaptador aireador lv MODENA cro	**3,89**
A504860316	Adaptador aireador lv MODENA cau	**7,73**
A505121907	Antiret c/limit caudal 10L	**7,91**
A505317300	Aireador FLORENTINA cro	**7,43**
A505317316	Aireador FLORENTINA oro	**14,10**
A505317900	Aireador bñ-fr ATAI bri	**10,30**
A505317921	Aireador bñ-fr ATAI mat	**10,30**
A505318000	Aireador lv ATAI bri	**10,30**

Código	Descripción	€
A505318021	Aireador lv ATAI mat	**10,30**
A505318100	Enlace rótula c/air bidé ATAI bri	**23,30**
A505318121	Enlace rótula c/air bidé rótula mat	**23,30**
A505319300	Aireador baño LOFT cro	**7,41**
A505319900	Aireador caño rep baño LOFT	**15,90**
A505321000	Aireador M24	**4,44**
A505321700	Aireador caché LOFT, LOFT ELITE	**9,17**
A505321900	Aireador baño LOFT cro	**7,23**
A505322000	Aireador caño rep baño LOFT cro	**15,90**
A5053223A0	Recambio rótula serie KENDO	**72,30**

Medidas en mm

Toda factura tendrá el recargo del I.V.A.
La presente tarifa anula las anteriores

Aireadores, rompechorros y economizadores

Código	Descripción	€
A5053223E0	Recambio rótula serie KENDO	69,20
A505322407	Aireador	15,10
A505322607	Aireador recambio KENDO	12,10
A505323207	Aireador M24	13,10
A505323300	Aireador	8,28
A505323600	Enlace rótula bidé	6,84
A505323700	Enlace rótula bidé LOFT	37,00
A505323800	Aireador M22/24	7,40
A505324507	Aireador caché M24 reducido	4,44
A507317300	Aireador y casquillo VERANDA, FLORENTINA	7,83
A523862000	Rompechorros integral caño	4,57
A523910507	Llave caché tt de NEOPERL	4,44
A524860608	Aireador VERANDA	0,71
A525000800	Recambio aireador caño int baño	12,30
A525000900	Recambio rompechorros baño	5,76
A525001000	Recambio rompechorros caño int	5,43
A525002900	Kit aireador M24 clase A	5,41
A525003207	Kit aireador+llave caché tt	3,39
A525003307	Kit aireador+llave lv M2-N	4,71
A525003507	Kit aireador+llave caché+rótula	22,60
A525003600	Kit aireador M24 clase D	2,86
A525003907	Kit aireador+llave LOFT	13,60
A525004700	Kit aireador M24 clase A	4,44
A525004800	Recambio rótula-aireador M22	4,44
A525005800	Recambio aireador M24 clase C	4,44
A525006600	Kit aireador M22 clase A	4,44
A525008900	Kit aireador M24 clase A	2,64
A525009000	Kit enlace rótula+aireador M22 TOUCH	5,89
A525009200	Kit enlace rótula+aireador M22 SILVER	14,10
A525009300	Kit enlace rótula+aireador M22 MOAI	11,60
A525009400	Kit aireador M16 clase V	6,71
A525009500	Kit enlace rótula+aireador M16	16,70
A525009600	Kit aireador M16 clase A	4,52
A525009700	Kit aireador M22 clase A	2,55
A525010007	Kit aireador 053234-llave caché std	6,09
A525010807	Perlator bidé M2-N	8,12
A525010900	Kit enlace rótula+aireador M22	3,71
A525011007	Recambio aireador+llave fregdero	6,27
A525018600	Kit aireadores EVOL	15,80
A525038100	Recambio aireador macho	6,48
A525039100	Recambio aireador hembra	6,48
A525080400	Recambio rompechorros caño ext	2,15
A525080600	Economizador 9L m22x1	13,10
A525080700	Economizador 9L M24x1	13,10
A525087607	Recambio perlator bañera M2-N	4,71
A525087707	Aireador lv KENDO	22,00
A525089100	Kit enlaces rótula c/ aireador	19,30
A525092207	Kit economizador antirretorno 9L	7,83
A525099200	Economizador dc 8L 1/2-1/2	14,10

Código	Descripción	€
A525099500	Economizador 6L M22x1	13,10
A525099600	Economizador 8L M22x1	13,10
A525099700	Economizador 6L M24x1	13,10
A525099800	Economizador 8L M24x1	13,10
A525099900	Economizador 10L 1/2--1/2-	14,10
A525300700	Aireador M24x1	1,23
A525300800	Aireador M22x1	4,44
A52536310B	Aireador hembra bla	7,83
A525363140	Aireador caño exterior edw	8,49
A52536410B	Aireador caño int blanco	7,07
A52536410D	Aireador caño int dorado	14,70
A525364140	Aireador caño interior edw	8,49
A525380100	Aireador baño MONODIN nf	3,44
A52538010B	Aireador baño blanco	4,79
A52538010P	Aireador baño iondur dor	9,67
A525382100	Regulador chorro caño interior	14,90
A52538210B	Regulador chorro caño int bla	5,45
A52538210P	Regulador chorro amfag LOGICA	13,30
A525382116	Regulador chorro amfag LOGICA	19,90
A525385700	Aireador M24x1 NEOPERL	1,55
A525385900	Regulador chorro NEOPERL-ROCA	4,44
A525386300	Rompechorros hembra M22 x 1	4,31
A525389300	Aireador M24x1 NEOPERL	4,44
A525390100	Aireador M24x1 NEOPERL	6,48
A525390800	Aireador M24x1	6,48
A525391500	Aireador M24x1	6,48
A525392800	Aireador limitador caudal 8L M24x1	12,80
A525394607	Rompechorros M16,5	5,43
A525395007	Aireador NEOPERL SLIM M24	6,48
A525396207	Regulador de caudal 12L	13,10
A525555207	Recambio regulador llave caché tt	17,90
A5A6034A01	Cuerpo regulador bri mezcl. bidé ATAI	70,60
A5A6034E01	Cuerpo regulador mat mezcl. bidé ATAI	70,60
A5R3034A03	Aireador mezcl. lavabo ATAI	4,71
A5R4434A18	Aireador mezcl. lav bimando ATAI (5u.)	20,90
A5R6034A01	Cuerpo regulador mezcl. bidé ATAI	70,60
A5R6058A02	Rotula bidé KENDO	116,00
A5R8434A15	Aireador mezcl. baño/bidé ATAI bri	4,44
AG0007900R	Kit aireador M22x1 silicona	8,79
AG0010403R	Kit aireador ARMANI	14,40
AG0010500R	Kit rótula ar cr. br.	23,60
AG00105VCR	Kit rótula ar cava	38,00
AG00105VGR	Kit rótula ar graphit	38,00
AG0017800R	Kit aireador M22x1 lim 3L	6,64
AG0017900R	Kit aireador M24x1 lim 3L	7,85
AG0029400R	Kit rompe-chorros M24x1	1,64
AG0031000R	Kit adaptador aireador lv MODENA	4,39
AG0039107R	Kit limit. de caudal 6L/min (5u.)	10,60

Toda factura tendrá el recargo del I.V.A.
La presente tarifa anula las anteriores

Juntas, anillos, toricos y arandelas

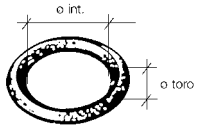

Junta torica

Arandela

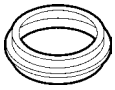

Junta labiada

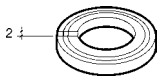

Anillo centrador

Código	Descripción	€
A502750603	Arandela seguridad	**2,00**
A503355207	Anillo torico filtro cartucho	**0,84**
A503356007	Anillo torico	**1,61**
A503356107	Anillo torico	**1,79**
A503356207	Junta desagüe automático bañera	**2,51**
A503356407	Anillo torico	**1,49**
A503359407	Junta rosetón LOFT-T	**1,99**
A503361407	Anillo torico	**1,23**
A503363407	Anill torico dmtr9,25xdmtr1,7	**2,31**
A503750407	Arandela de fibra	**1,61**
A503780307	Anillo rosca plástico FLORENTINA	**23,30**
A503831207	Anillo temperatura termostático ATAI	**3,17**
A504811307	Arandela reguladora mand termostática KENDO	**0,89**
A505001607	Junta torica mezcl. baño ATAI	**0,52**
A505001707	Junta torica mecl. lavabo/bidé ATAI	**0,52**
A505001807	Junta torica lv caño alto ATAI	**0,52**
A505001907	Junta torica mezcl. fr ATAI	**1,49**
A506222104	Junta s. VERONA	**0,73**
A506222106	Torico mezclador baño/ducha	**0,73**
A506222112	Arandela s. VERONA	**0,76**
A507211802	Arandela s. VERONA	**1,99**
A507211906	Arandela	**2,21**
A507212008	Torico+manguito mezcl. lv FLORENTINA	**15,80**
A507212009	Arandela lav caño FLORENTINA	**4,71**
A507212010	Junta lav caño FLORENTINA	**4,71**
A507212012	Arandela s. VERONA	**1,55**
A507212013	Arandela s. VERONA	**3,07**
A521750203	Arandela suj fr lavavajillas	**4,09**

Código	Descripción	€
A522710603	Junta dmtr50xdmtr58x3	**0,76**
A522751403	Arandela latón cruz enlace	**0,31**
A522759903	Arandela de latón	**1,55**
A522763303	Arandela 22x40x0,7	**0,35**
A522763403	Arandela plana	**0,81**
A522763503	Arandela 26,5x40x0,7	**0,36**
A522766003	Arandela dmtr22x2	**0,20**
A522770703	Brida	**2,31**
A522784803	Anillo elástico dmtr16 DIN472	**0,15**
A523350507	Junta dmtr21xdmtr23x1,5	**0,69**
A523350707	Anillo torico cuerpo mezcl.	**0,13**
A523354607	Anillo torico t-an 6227	**4,44**
A523355007	Junta	**20,90**
A523355107	Junta dmtr20,2xdmtr24x2	**0,20**
A523358207	Junta fibra 23x15x2	**0,81**
A523363907	Junta plana 24x28x0,8 plástico	**2,45**
A523364007	Junta estopa eje accionamiento	**6,16**
A523366107	Junta plana 10,5x14,5x2,5	**0,73**
A523366207	Junta tubular de 9,6x12,6x6	**0,81**
A523366307	Junta tubular 16,6x19,6x6mm	**0,85**
A523367107	Junta plana 30x38,5x2	**1,16**
A523368007	Junta tubular 12,6x15,6x6mm	**1,00**
A523369007	Junta plana 17dx19dx1mm	**0,85**
A523751507	Arandela de goma 6,4x24x2	**0,13**
A523756807	Arandela 26,5x40x1,5	**0,23**
A523757207	Arandela 47,7x52,4x2,4 resin	**0,81**
A523758507	Arandela de apoyo	**0,37**
A523759007	Junta goma 10x16x2,5	**0,17**

Medidas en mm

Toda factura tendrá el recargo del I.V.A.
La presente tarifa anula las anteriores

Juntas, anillos, toricos y arandelas

Código	Descripción	€
A523761007	Junta plana estanqueidad	1,61
A525001207	Recamb junta tubo 9,8x12,8x6	9,40
A525001307	Recamb junta tubo 16,8x19,8x6	11,20
A525007203	Recambio arandelas caño	5,05
A525018003	Kit filtro y soporte antiretor	51,80
A525025907	Kit arandelas caño	1,50
A525028903	Kit tuerca arandela	32,60
A525031107	Recambio junta goma grifería latón lv b	3,44
A525032107	Recambio anillo 12,3x16,6x2,62	7,23
A525033107	Recambio anillo 9,9x14,4x2,62	7,23
A525034107	Recambio anillo 10,7x16,0x2,62	7,23
A525035107	Recambio anillo 6,07x9,63x1,78	6,44
A525082107	Recambio junta goma 10 d	7,23
A525092807	Recambio junta labiada desagüe automático	7,56
A525092907	Anillo central caño giratorio	0,91
A525094607	Recambio anillo 48,13x37,4	12,80
A525097407	Recambio junta codo enl btria	7,77
A525555403	Kit manguito y juntas grifería	38,60
A525555503	Kit filtro y antir col ter baño/ducha TOUCH	37,70
A543350307	Junta conica interior goma	1,99
A543350407	Junta plana de goma	0,85
A543351007	Junta plana 21,2x25x1,5mm	0,81
A543351307	Junta plana 19x26x3,5mm	0,73
A543351407	Anillo torico	0,81
A543351907	Anillo torico 13x17x2mm	0,85
A543352307	Junta conica 18x22x4mm	0,81
A543352407	Junta plana 16x25x1,5 SLOAN	4,15
A543352507	Junta plana aireador VERANDA	1,16
A543352607	Junta goma 14x20,8x3	0,23
A543352907	Anillo torico dmtr24xdmtr2	0,76
A543354207	Junta plana 16,4x20,3x1,5	0,59
A543354507	Anillo torico dmtr9xdmtr3	4,44
A543355207	Junta de goma 9x18,5x2	0,69
A543355807	Junta tubular mecanismo 2-v	0,73
A543355907	Anillo torico dmtr37xdmtr2,5	4,44
A543358007	Anillo torico eje elec	1,12
A543358307	Anillo torico	0,37
A543358707	Junta placa btria emp dc M3	0,73
A543359807	Anillo torico 13,2x16,4x1,6	1,12
A543360407	Anillo torico	4,44
A543360607	Arandela goma 37x45x1,5	1,16
A543361307	Junta dmtr41xdmtr62x8	1,55
A543363007	Anillo torico	0,52
A543363207	Anillo torico dmtr11xdmtr2,5	4,44
A543364607	Junta grifería termostática	4,44
A543365407	Arandela goma	4,44
A543365807	Arandela goma 38x50x2,5	4,44
A543366307	Anillo t.Dmtr20xdmtr24xdmtr2	4,44

Código	Descripción	€
A543366707	Junta dmtr28xdmtr42x1	4,44
A543366807	Junta adhesica rosetón-codo	1,87
A543366907	Arandela	0,65
A543367007	Anillo de apriete	4,44
A543367307	Anilllo torico dmtr12xdmtr2	4,44
A543367407	Anillo torico dmtr27xdmtr2	4,44
A543367507	Anillo torico	0,13
A543369807	Anillo torico dmtr 33x1,5	4,44
A553350807	Arandela pna apoyo 50x46x4	0,76
A553353007	Anillo torico d15x3,5	1,77
A553354007	Anillo torico	0,13
A553354907	Junta p/plafón	2,16
A553355107	Anillo torico	4,44
A553355207	Junta dmtr22xdmtr45x3,5	4,44
A553355707	Junta plana	4,44
A553355807	Anillo torico	1,55
A553356607	Arandela	10,30
A553357207	Arandela	0,76
A553357807	Anillo torico	0,39
A553357907	Anillo torico	0,13
A553359407	Anillo torico	4,44
A553359607	Arandela de fricción	4,44
A553360007	Arandela dmtr68xdmtr76x2	4,44
A553360407	Anillo torico	1,84
A553360607	Junta plana	1,55
A553361007	Anillo torico dmtr51xdmtr2	4,44
A5R0134A09	Junta mezcl. ducha atai mate	4,71
A5R0143C08	Torico s. LOFT	4,71
A5R1143C04	Junta mezcl. termostática baño/ducha LOFT	4,44
A5R4434A09	Arandela mezcl. lav bimando ATAI	3,40
A5R8434A07	Torico mezcl. fregadero ATAI (10u.)	18,80
A5R8434A08	Torico mezcl. fregadero ATAI	12,60
A5R8434A10	Arandela mezcl. lav alto ATAI	4,71
A5R8434A14	Junta mezcl. lav c/largo ATAI	23,50
AG0004407R	Kit arandelas caño giratorio fregadero	1,24
AG0015907R	Kit juntas caño giratorio LOFT sobremesa	11,00
AG0017600R	Kit juntas ducha ATAI	20,80
AG0017707R	Kit juntas caño fregadero	3,45
AG0020607R	Kit juntas para caño M2-N	3,32
AG0030503R	Kit arandela rect. de fijación	7,21

Toda factura tendrá el recargo del I.V.A.
La presente tarifa anula las anteriores

Componentes para desagües

Touch

Pomo y varilla tirador para desagüe automático **A525768000**

M2

Varilla tirador para desagüe automático **A522472019**

M3, Logica y Amura

Varilla tirador para desagüe automático **A522472819**

M2

Varilla tirador para desagüe automático **A522473419**

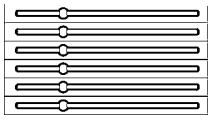

Caja con 6 varillas horizontales de 300 mm **A525766100**

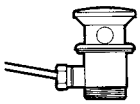

Desagüe automático de 1 ¼” **A525021200**

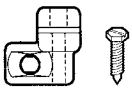

Bolsa con 6 bridas y tornillo para desagüe automático **A525096003**

Bolsa con 12 enganches para cadenilla monomando **A525094707**

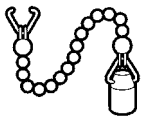

Bolsa con 1 cadenilla y contrapeso **A525004600**

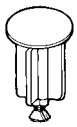

Bolsa con 1 válvula completa para desagüe automático 1 ¼” de lavado y bidé **A525001805**

Toda factura tendrá el recargo del I.V.A.
La presente tarifa anula las anteriores

Componentes para desagües

Código	Descripción	€
A502400300	Varilla accionamiento desagüe automático	3,84
A502400600	Varilla tirador desagüe automática MODENA	3,41
A502400800	Varilla tirador desagüe automática LOFT	3,69
A502400900	Varilla tirador desagüe automática LOFT	3,69
A502401019	Varilla	10,50
A502530200	Tirador desagüe automático FLORENTINA cro	6,21
A502530216	Tirador desagüe automático FLORENTINA oro	8,89
A502530300	Tirador desagüe automático gir FLORENTINA cro	5,84
A502530316	Tirador desagüe automático gir FLORENTINA oro	21,70
A502530500	Pomo tirador desagüe automático MODENA cro	2,17
A502530516	Pomo tirador desagüe automático MODENA cau	5,92
A502531000	Pomo tirador desagüe automático LOFT cro	5,71
A502531600	Pomo tirador desagüe automático LOFT cro	5,71
A503357707	Junta labiada tapón desagüe automático	0,65
A503470207	Brida desagüe autamática FLORENTINA	1,29
A503880200	Tapeta desagüe 52 cro	12,00
A503880800	Tapeta desagüe 65 cro	14,10
A503881000	Tapeta desagüe 90 cro	7,48
A504500300	Brida y tornillo desagüe automático LOFT	1,37
A504540300	Brida y tornillo desagüe automático LOFT	7,68
A504540400	Brida y tornillo desagüe automático LOFT	8,37
A505119800	Tapón desagüe automático lv-bd FLORENTINA	9,88
A505400000	Desagüe 1 1/4 lavabo/bidé NOVATIC	43,30
A505400100	Desagüe automático lavabo/bidé FLORENTINA	34,30
A505400200	Desagüe automático bidé ATAI bri	33,60
A505400221	Desagüe automático bidé ATAI mat	33,60
A505400300	Desagüe automático lavbo ATAI bri	33,60
A505400321	Desagüe automático lavbo ATAI mat	33,60
A505400603	Desagüe automático lavabo/bidé plástico	7,33
A505713100	Tirador compl desagüe automático ATAI bri	12,90
A505713121	Tirador compl desagüe automático ATAI mat	12,90
A505713621	Tirador desagüe automático lv alt ATAI mat	14,30
A506401614	Sifón botella lavabo 101-50	25,90
A506401710	Desagüe automático baño cro	114,00
A506401814	Sifón botella 1 1-4 bidé	26,50
A506401900	Desagüe plato ducha orificio 90	46,00
A506402000	Desagüe plato ducha orificio 52	25,60
A506402110	Sifón s/h p/urinario	22,70
A506402210	Sifón curvo 1 1/4- bide	21,30
A506402800	Desagüe plato ducha orificio 65	37,90
A506403010	Desagúe automático polipr bñ cro	50,10
A506403110	Sifón botella lv 1 1/4"	90,70
A506403207	conjunto desagüe c/rebo. civic	63,00
A506403300	Desagüe 11/4 lv c/tapón s/reb	24,40
A506403500	Desagüe lv c/tapón fijo cro	33,10
A506403810	Sifón botella lv MINIMAL	70,40
A506403900	Desagüe fijo abierto tapón cro	21,30
A50640390C	Desagüe fijo abierto tapón ceram	36,00

Código	Descripción	€
A506404210	Sifón lavabo/bidé siza	29,60
A506500214	Codo urinario c/junta goma	3,03
A506500307	Codo c/junta 90x110	16,10
A52131110B	Válvula desagüe automática bla	11,00
A52154070B	Pomo tirador blanco	11,40
A522470319	Varilla para desagüe automática	2,77
A522470519	Varilla curvada	1,87
A522471419	Varilla tirador desagüe automática M3	3,71
A522472019	Varilla curvada tirador desagüe automática	3,81
A52247280P	Varilla desagüe automática 380 LOGICA	7,12
A522472819	Varilla tirador desagüe M3 cro	3,71
A522473419	Varilla tirador desagüe automática cro	3,81
A522473800	Varilla desagüe automática 300x5	4,00
A522541300	Pomo tirador M2	2,99
A52254130B	Pomo tirador blanco	3,81
A52254130P	Pomo tirador lavabo/bidé LOGICA	8,16
A522542200	Pomo tirador desagüe automático cro	3,79
A522542600	Pomo tirador desagüe automático	3,17
A522627203	Tornillo regulador desagüe automática	0,73
A522650709	Enganche cadenilla	1,09
A523450607	Guía válvula desagüe automática	2,37
A523480107	Brida tirador desagüe automática	0,73
A523480307	Brida tirador desagüe automática	0,33
A523541000	Pomo tirador desagüe automático turbo	1,09
A52354100B	Pomo tirador desagüe automático bla	1,47
A523541100	Pomo tirador desagüe automático cro	1,09
A52354110B	Pomo tirador desagüe automático bla	1,37
A52354110D	Pomo tirador desagüe automático dor	2,19
A523541400	Pomo tirador desagüe automático cro	1,28
A52354140B	Pomo tirador desagüe automático bla	1,67
A52354140P	Pomo tirador desagüe automático dor	3,51
A523541440	Pomo tirador desagüe automático edw	1,81
A523541900	Pomo tirador desagüe automático cro	1,09
A52354190B	Pomo tirador desagüe automático cro	7,00
A523650500	Guía traga cadenilla	30,00
A525001800	Tapón desagüe automático lavabo/bidé LOFT	1,15
A525001805	Kit válvula desagüe automática	8,41
A525004519	Recambio varilla desagüe automática	4,44
A525004600	Kit enganche cadenilla	4,88
A525008300	Recambio válvula desagüe automática	4,44
A525013100	Recambio tapón cadenilla cubr1 1-4	5,43
A525020600	Kit tiradoresx2+varilla desagüe	5,26
A525020700	Kit tiradoresx2+varilla desagüe	5,82
A525021200	Kit desagüe automático	18,30
A525023000	Kit tiradores+varilla desagüe	7,42
A525093007	Recambio guía tapón desagüe automático	2,45
A525094707	Recambio enganche cadenilla monomando	9,89
A525096003	Recambio brida y tornillos desagüe automático	8,37

Toda factura tendrá el recargo del I.V.A.
La presente tarifa anula las anteriores

Componentes para desagües

Código	Descripción	€
A525400100	Desagüe automático lavabo/bidé 1 1/4-	34,10
A525436100	Rebosadero	23,60
A52543710B	Desagüe automático lavabo/bidé 1 1-4 bla	44,30
A52543710D	Desagüe automático lavabo/bidé 1 1/4 dor	83,20
A52543710N	Desagüe automático lavabo/bidé 1 1/4 nid	48,80
A52543710P	Desagüe automático lavabo/bidé 1 1/4 dor	106,00
A52543710T	Desagüe automático 1 1/4" LOGICA	50,10
A52543710Y	Desagüe automático lavabo/bidé 1 1/4 jal	48,80
A525438105	Válvula desagüe automática 1 1-4	6,11
A525540103	Codo desagüe empotrable	16,40
A525701800	Tirador desagüe automático DIAL	9,31
A525742100	Tirador desagüe automático monomando	9,35
A525766100	Caja 6 varillas 300mm desagüe automático	19,50
A525768000	Conjunto varilla y pomo desagüe automático	8,64
A525768300	Tirador compl lv alto TOUCH	9,61
A525770900	Conjunto tirador desagüe automático ESMAI	6,27
A526409210	Desagüe automático 1 1/4- lavabo/bidé	39,10
A526411410	Desagüe 1 1/4 lavabo/bidé sin enlace	15,20
A526413314	Desagüe 1 1-4 lavabo	10,60

Código	Descripción	€
A526414210	Desagüe 1 1/4 lavabo/bidé con enlace	17,70
A5R3034A09	Varilla bri mezcl. lav ATAI	23,50
A5R3034E09	Varilla mat mezcl. lav ATAI	23,50
A5R3434A05	Varilla mezcl. lav alto ATAI	4,71
AG0000100R	Kit pomos tiradores	9,53
AG0002100R	Kit pomos tiradores+varilla	5,05
AG0003200R	Kit pomo tirador+varilla	4,95
AG0003600R	Kit pomos tiradores+varilla	4,52
AG0004600R	Kit pomo tirador+varilla MODENA	5,08
AG0004700R	Kit desagüe automático	35,60
AG0004800R	Kit tapeta desagüe automático	20,50
AG0005000R	Kit pomo tirador+varilla	3,35
AG0005300R	Kit pomo tirador+manguitos	6,47
AG0007219R	Kit varillas desagüe automático	6,71
AG0007800R	Kit desagüe automático D.40 latón	26,40
AG0024300R	Kit pomo+varilla desagüe automático VICTORIA-N	8,06
AG0033300R	Kit sup. ext. desagüe automático	17,90
AG0033500R	Kit desagüe automático 1" USA	37,60

Enlaces, excéntricas y anclajes

Juego de enlaces excéntricos antirruido completos para grifería de pared — Cromado — **A525551500**

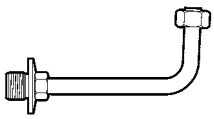

Codo enlace a pared para mezcladores de baño-ducha — **A526505710**

Enlaces, excéntricas y anclajes

Juego de enlaces excéntricos Victoria y Brava

Juego enlaces verticales 1/2” x3/4” para mezcladores de baño-ducha

Juego fijación

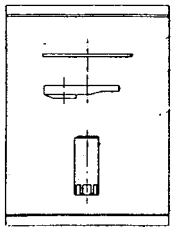

Bolsa complemento fijación	
Lavavajillas M2, Logica, Monojet y Amura	**AG0000503R**
Logica y Amura	**AG0002603R**
Fregaderos Panama y Monodin Top	**A525702803**
Fregaderos Monojet y Victoria Plus	**A525704603**
Monodin	**A525761303**
M2	**A525704403**
Victoria Plus y Victoria	**A525762303**
Brava y Gante	**A525764903**
Monodin Top, Moai	**A525023403**
	A525025303

Código	Descripción	€
A502040403	Juego juntas-filtros excéntricos	**4,00**
A502210603	Enlace cruz	**8,76**
A502210900	Enlace p/bateria ducha latón	**3,67**
A502270600	Codo alimentación	**87,30**
A504311103	Enlace con desviador	**37,20**
A505519100	Enlace excéntrico ATAI bri	**25,90**
A505519121	Enlace excéntrico ATAI mat	**25,90**
A505520200	Excéntricas compl. mezcl. ext LOFT	**39,30**
A505520308	Excéntricas s. KENDO	**10,80**
A505520400	Excéntricas columna LOFT	**8,00**
A505520503	Enlace columna LOFT	**1,61**
A505520603	Enlace excéntricos LOFT	**9,17**
A505520900	Enlace excéntricos mezcl. columna VERONA	**52,50**
A505700403	Complemento fijación complet	**29,60**
A505712400	Soporte pared FLORENTINA cro	**21,50**
A505712416	Soporte pared FLORENTINA oro	**56,90**

Código	Descripción	€
A505712500	Soporte horquilla p/fijación	**92,30**
A505712703	Complemento fijación mezcl. lavabo/bidé MODENA	**3,53**
A505713303	Complemento fijación lavabo/bidé ATAI	**3,53**
A505714503	Complemento fijación LOFT ELITE	**11,10**
A505714703	Complemento fijación mezcl. lv LOFT	**4,19**
A505715300	Complemento soporte rep baño LOFT	**46,80**
A505716803	Complemento fijación mezcl. lv LOFT	**5,15**
A505717100	Complemento soporte rep baño LOFT	**13,20**
A505717203	Complemento fijación LOFT	**5,31**
A505717903	Kit sistema de fijación s.	**13,10**
A505718003	Sistema de fijación	**13,90**
A505718403	Complemento fijación mezcl. cocina	**16,30**
A505718600	Complemento fij. columna FLORENTINA, VER.	**50,40**
A505718700	Fijación columna MOAI T	**22,10**
A505719703	Complemento de fijación	**6,95**
A505720703	Complemento de fijación	**1,31**

Toda factura tendrá el recargo del I.V.A.
La presente tarifa anula las anteriores

Enlaces, excéntricas y anclajes

Código	Descripción	€
A506222108	Excéntrica s. VERONA	16,10
A506222201	Asiento c/junta mezcl. ducha ext	2,61
A507212011	Varilla roscada	3,39
A507212014	Tuerca s. VERONA	4,61
A507212019	Tuerca+arandelas mezcl. lav FLORENTINA	15,80
A521630603	Tuerca exagonal 1/2	1,07
A521631003	Tuerca exagonal M32x1,5	2,71
A521671103	Excéntrica baño/ducha MOAI	7,33
A521671203	Enlace unión 8 excéntrico 1/2" m-h	12,30
A522213803	Enlace dmtr32xm26x90	13,00
A522214203	Enlace M16-M10	27,10
A522634303	Tuerca 1/2 c/valona	2,89
A522663003	Varilla roscada M10x50	1,67
A522663303	Varilla roscada M6 x 60	0,76
A522663903	Varilla roscada M8x75	0,76
A522665603	Varilla roscada M10x110	4,99
A522666603	Varilla roscada M10x240	22,10
A522683603	Tuerca exag M6x30	1,00
A522832011	Escuadra soporte depósito	6,32
A525004403	Kit complemento fijación M8	4,71
A525006903	Kit fijación M8	5,08
A525016207	Kit junta antigravilla 3/4"	1,44
A525020003	Kit complemento fijación M8x75	5,58
A525020203	Kit complemento fijación M8x247	11,30
A525021803	Kit complemento fijación M10x85	7,85
A525022703	Kit complemento fijación M10x240	18,90
A525023403	Kit complemento fijación M8x247	11,60
A525025303	Kit fijación M8x85	4,95
A525026307	Kit complemento fijación fregadero	8,09
A525027207	Kit junta paragrav 3/4	1,70
A525027903	Kit complemento fijación	66,50
A525028803	Kit fijacion FRONTALIS	3,35
A525030303	Kit fijación M8x247	12,10
A525506103	Enlace completo soldar R11-4	6,03
A525537100	Enlace de unión telescópico	22,50
A525543100	Enlace telescópico 1-2 rosca	6,56
A525544100	Enlace alimentación llave regulación	13,90
A52554610B	Enlace rótula bidé bla	11,00
A52554610D	Enlace rótula bidé dor	26,80
A52554610P	Enlace articul M24X1 LOGICA	14,30
A525548100	Enlace excéntrico completo grifería par	25,10
A525548130	Enlaces excéntricos blanco	32,50
A525551500	Enlace excéntrico completo cro	25,10
A52555150B	Enlace excéntrico completo bla	32,90
A52555150T	Enlace excéntrico completo crm	48,90
A525551540	Enlace excéntricos completos edw	31,50
A525551700	Enlace excéntrico c/anti-ruido cro	32,80
A52555170B	Enlace excéntricos c/anti-ruido bla	42,30

Código	Descripción	€
A525551900	Enlace c/antir llave reg cro	12,00
A525552003	Juego excéntricas cro	8,55
A525552400	Enlace excéntrico completo cro	15,10
A525552500	Enlaces excéntricos completos antir cro	25,90
A525552603	Enlace-válvula p/fluxor	5,19
A525552700	Enlaces excéntricos completos	22,80
A525553103	Enlace excentrico c/antirr	40,40
A525553900	Codo enlace	31,10
A525554100	Juego excéntrico mezcl. ext	25,20
A525554200	Enlace excéntrico bate. anti.	17,70
A525554603	Juego excéntricas THESIS	40,00
A525554708	Enlace excéntrico completo filtro antig	16,00
A525700903	Complemento fijación monobloques	2,72
A525702803	Complemento fijación monobloques anclaje M8	4,64
A525704403	Complemento fijación monobloques M10	4,37
A525704603	Complemento fijación	2,56
A525759711	Bolsa fijación	14,90
A525761303	Complemento fijación MONODIN	2,17
A525763803	Complemento fijación carandela centr.	2,53
A525764103	Complemento fijación fr M10	3,59
A525764203	Complemento fijación fr M8	2,92
A525764803	Complementos fijación monobloques	1,99
A525764903	Complemento fijación monobloques	3,44
A525766903	Complemento fijacion MOAI	3,97
A525767903	Conjunto fijación	64,30
A525772503	Complemento fijación	17,50
A525846301	Excéntrica s. VERONA	51,20
A526505310	Juego enlace vert mezcl. baño	80,30
A526505510	Codo enlace a pared btrias baño	42,40
A526505710	Codo enlace a pared btrias baño	35,60
A527000814	Tornillos y tacos sujección soporte	1,53
A5R0134A07	Excéntrica mezcl. baño/ducha ATAI	51,70
A5R0134E02	Soporte mezcl. baño/ducha ATAI mate	53,30
A5R0158A11	Asiento cuerpo baño/ducha KENDO	17,00
A5R1143C01	Excéntrica termostática baño/ducha LOFT	11,70
A5R3034A05	Fijación mezcl. lavabo ATAI	11,00
A5R3434A06	Varilla rosc fijación lav ATAI	9,41
A5R3458A05	Kit eje fijación cue. lav alto KENDO	42,00
A5R8434A02	Varilla mezcl. fregadero ATAI	12,60
A5R8434A16	Fijación mezcl. lav alto ATAI	12,60
AG0000203R	Kit fijación M10x60	8,03
AG0000403R	Kit fijación fregadero	20,50
AG0000503R	Kit complemento fijación fregadero lavavajillas	11,60
AG0001400R	Kit tuercas cromadas	24,20
AG0001503R	Kit fijación fregadero	5,45
AG0001703R	Kit fijación fregadero repisa	24,10
AG0002500R	Kit tuercas cromadas	9,29
AG0002603R	Kit fijación grifería	5,89

Toda factura tendrá el recargo del I.V.A.
La presente tarifa anula las anteriores

Enlaces, excéntricas y anclajes

Código	Descripción	€
AG0002803R	Kit complemento fijación M10 fregadero giratorio	7,65
AG0004900R	Kit tuercas crom.+asientos	16,10
AG0005103R	Kit fijación VICTORIA PLUS	4,39
AG0006003R	Kit complemento fijación M10x85	8,79
AG0006903R	Kit fijación soporte ducha	95,20
AG0007403R	Kit complemento fijación cruceta	10,10
AG0008103R	Kit complemento fijación caño repisa	7,59
AG0009603R	Kit enlaces excéntricos BETAP	45,80
AG0010303R	Kit fijación ar	22,90
AG0017300R	Kit anclaje soporte columna VERONA	39,20
AG0020200R	Kit anclaje tubos alimentación VERONA	31,50
AG0020300R	Kit conjunto anclaje horiz. tubos VERONA	42,10

Código	Descripción	€
AG0020400R	Kit soporte tirante columna VERONA	98,20
AG0021500R	Kit fijación columna LOFT	491,00
AG0021603R	Kit enlaces unión de 8. exc. 3/4"X1/2"	18,60
AG0021700R	Kit tuercas bat. ext.+asiento+antirret.	24,40
AG0026003R	Kit fijación exc.+filtro+antirretorno	72,90
AG0029203R	Kit enlace excent. c/filtro+antirret.	64,60
AG0030103R	Kit alimentación baño/ducha L90-T	137,00
AG0030403R	Kit adaptadores grifería emp. term.	27,10
AG0030903R	Kit complemento fijación MODENA lavabo/bidé	4,02
AG0031307R	Kit fijación bidé	7,15
AG0031803R	Kit complemento fijación mezcl. fg-d vic-pro	21,20
AG0033203R	Kit complemento fijación mezcl. man. prog.	24,70

Piezas varias

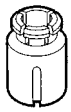

Bolsa con 12 casquillos de arrastre	Para monturas Panama, Panama-T, Reto y Brava	**A525094907**

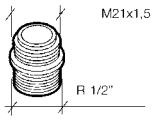

Monodin, Victoria, Cuatro y Brava

Bolsa con 6 asientos inversor para baño		**A525095607**

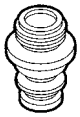

Bolsa con 6 manguitos para acoplamiento flexo mezcladores exteriores de ducha	Monojet, Monodin, Victoria, Cuatro, Reto y Brava	**A525095800**

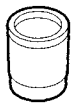

Bolsa con 1 casquillo sujeta rosetón		**A525096700**

Medidas en mm

Toda factura tendrá el recargo del I.V.A.
La presente tarifa anula las anteriores

Piezas varias

Código	Descripción	€
A2R0092000	Kit válvula antirretorno grifería	9,47
A2R0150001	Kit jet agua ac NH	31,50
A501111203	Llave entrada	33,60
A502040103	Filtro superior	1,96
A502250900	Tubo recto 31x32x300m/m long	8,84
A502310503	Asiento mezcl. baño FLORENTINA	3,29
A502310603	Asiento mezcl. ducha FLORENTINA	2,81
A502450203	Soporte válvula cierre PRINCESS	1,91
A502450403	Guía botón pulsador	7,15
A502450603	Soporte válvula auxiliar (5u.)	53,30
A502620100	Tornillo avellanado M5x8,5	2,45
A502620903	Tornillo sujección cruceta	1,13
A502621003	Tornillo sujección placa	1,37
A502621203	Tornillo cilindrico desagüe automático	1,96
A502622003	Tornillo sujección rosetón LOFT-T	1,29
A502623219	Tornillo M4 mezcl. cocina ZOOM	1,63
A502631316	Tuerca mezcl. FLORENTINA oro	5,71
A502631400	Tuerca soporte FLORENTINA cro	2,21
A502631416	Tuerca soporte FLORENTINA oro	7,53
A502631700	Tuerca mezcl. ext MODENA cro	2,96
A502631716	Tuerca mezcl. ext MODENA oro	4,11
A502631800	Tuerca mezcl. baño/ducha ATAI bri	2,85
A502631821	Tuerca mezcl. baño/ducha ATAI mat	2,85
A502631900	Tuerca mezcl. baño LOFT cro	5,07
A502660903	Tornillo pris maneta KENDO	3,69
A502661003	Tornillo pris. maneta KENDO	4,00
A502680300	Tuerca sujección tubo fluxor urina	12,60
A502690119	Tornillo retencion transf	1,13
A502690203	Tornillo estrangulador	2,00
A502710003	Pasador cartucho LOFT-T	0,60
A502710103	Pasador inversor LOFT-T	0,17
A503358107	Asiento reten	4,63
A503363507	Anillo torico	2,31
A504111603	Llave de paso	46,10
A504310403	Asiento mezcl. baño MODENA	3,53
A504310600	Asiento mezcl. baño LOFT cro	5,60
A504310703	Asiento p/bateria LOFT	13,30
A504310803	Asiento p/bateria caudal	4,77
A504311000	Asiento mezclador baño LOFT	3,17
A504311003	Asiento p/bateria s. LOFT	2,26
A504400203	Conjunto arrastre montura	30,00
A504630200	Tuerca emb montura LOFT	8,17
A504630300	Tuerca c/junta term baño/ducha LOFT	4,61
A504630400	Tuerca LOFT	17,60
A504630503	Tuerca sujección desviador JETSET	8,00
A504630803	Tuerca desviador columna LOFT	2,08
A504810507	Placa montaje int c/fij	43,50
A504850200	Muelle con flexible "ZOOM"	180,00

Código	Descripción	€
A504850300	Muelle con flexible	126,00
A505002900	Accesorios columna ducha MOAI	355,00
A505108103	Válvula retención	13,60
A505119400	Llave regulación lv-bd cro	11,80
A505121507	Juego antiretorno termico ATAI	9,97
A505122707	Antiretorno	2,45
A505122907	Antirretorno KENDO	1,88
A505123603	Conjunto llave, antiretorno y filtro	17,70
A505123703	Llave lateral con asiento	18,80
A505325001	Tubo curv y mang duc VERONA	105,00
A505717600	Tuerca M26x1,5	3,39
A505718900	Conjunto codo alimentación columna LOFT	121,00
A505909903	Soporte, filtro y antiretorno LOFT-T	16,00
A506138803	Manguito	10,40
A506222105	Manguito s. VERONA	9,37
A506222107	Manguito s. VERONA	7,69
A506222118	Manguito s. VERONA	10,30
A506222401	Union cuerpo s. VERONA	223,00
A506222402	Tubo s. VERONA	477,00
A506222502	Manguito c/torico s. VERONA	24,10
A506500407	Manguito inodor 90 exc arg	2,85
A506500507	Manguito inodor 110 exc arg	3,06
A521030400	Placa post mezcl. baño/ducha cro	53,60
A521109500	Separador fregadero repisa	65,30
A521310909	Asiento válvula 12x1x28,5	5,63
A521370203	Macho transfusor 3/4- corola	10,30
A521459200	Separador anclaje	19,60
A521600100	Capuchón roscado llave fluxor	37,10
A521631103	Tuerca M26x1,25 con valona.	1,49
A521670808	Manguito elástico excéntrico110	3,67
A521671008	Manguito union excéntrico	4,51
A521684000	Tuerca moleteada 1 1-4	4,64
A521684403	Tuerca sobretodo r 3/8"x10,5	1,49
A521684603	Tuerca sobretodo 1 1-4	2,72
A522212003	Manguito reducción 1-2	1,47
A522212400	Manguito acopl ducha COLUMBIA	7,64
A522212803	Manguito macho 1/2"	3,53
A522212909	Manguito redución macho	4,13
A522256800	Tubo recto de 36 x 18x180 mm	39,90
A522259909	Tubo alimentación llave reguladora inodoro	4,19
A522261303	Tubo recto guía tirador	1,67
A522262800	Tubo recto dmtr23,5xdmtr24,8	4,44
A522315003	Asiento soleta	4,44
A522315103	Asiento	3,71
A522316903	Asiento válvula transfusor	9,17
A522317003	Asiento plano M17x1 izq.	1,55
A522317103	Asiento plano M17x1 izq.	4,44
A522317400	Casquillo porta-asiento	4,44

Toda factura tendrá el recargo del I.V.A.
La presente tarifa anula las anteriores

Piezas varias

Código	Descripción	€
A522317503	Asiento válvula M15x1	2,31
A522317703	Casquillo porta reducción	4,60
A522317803	Casquillo porta red.	7,76
A522322003	Porta válvula transfusor	0,73
A522341203	Tapón r1/2" latón	3,43
A522341703	Tapón	1,51
A522342103	Tapón r1/2	2,60
A522342303	Tapón r3/4	2,31
A522418003	Pasador elástico ISO 875	0,39
A522418103	Eje accionamiento	7,31
A522418203	Eje accionamiento	5,24
A522419503	Eje accionamiento desviador	7,37
A522419603	Tornillo para exposit	38,30
A522419703	Eje desviador	17,50
A522456403	Soporte manguito antiruido	7,56
A522459303	Racor adap 1/2"h-1/2	6,76
A522481003	Brida soporte repisa	0,69
A522625903	Tornillo gsebo	10,80
A522635000	Tuerca M38x1,5	15,10
A522640803	Varilla roscada eje	1,16
A522640903	Esparrago roscado m6x30	22,70
A522682800	Tuerca sobretodo r 3-4	3,81
A522682830	Tuerca sobretodo 3-4 blanco	4,64
A522685103	Tuerca bater. exter.	1,77
A52268510B	Tuercas baterias ral 9010	4,44
A522700803	Base postizo	10,00
A522701203	Postizo fijación	22,10
A522782734	Casquillo arrastre COLUMBIA	9,35
A522783403	Casquillo adaptador	5,21
A522854303	Resorte compres 9x42x0,5	0,39
A522881300	Casquillo cuerpo	62,40
A522881400	Casquillo cuerpo cartucho	69,30
A523001507	Manguito protector 330x135	4,44
A523007707	Protector de empotrar	0,56
A523007907	Protector empotrar	0,36
A523008107	Protector para empotrar	0,92
A523009807	Protector baño/ducha	3,43
A523031600	Complem tapa btria bñ M3 cro	6,37
A523032000	Tapa inferior	4,23
A523165307	Filtro de dmtr15,2	4,44
A523210807	Manguito antir. dmtr24,2x26,5	0,33
A523318607	Membrana protectora	8,61
A523318707	Membrana TOUCH	4,61
A523330007	Presa estopa	0,27
A523340600	Tapón inversor AMURA cro	0,42
A523600407	Tapa con rampas impulsor	0,19
A523781407	Casquillo sujeta rosetón	1,00
A523781607	Casquillo sujeta rosetón	1,24

Código	Descripción	€
A523781907	Casquillo arrastre y retenc	0,69
A523782007	Casquillo sujeta rosetón	0,81
A523783307	Casquillo caño fregadero MONODIN	0,11
A523783607	Casquillo fijación caño	0,44
A523783807	Anillo centrador caño giratorio	0,11
A523784407	Anillo regulador caudal r-44e	0,32
A523784607	Casquillo arrast eje elect	0,33
A523784807	Casquillo compensador	0,13
A523784907	Selector de funciones	0,83
A523786007	Casquillo fijación	0,84
A523786207	Casquillo arrastre	4,44
A523786307	Casquillo para lim.	0,59
A523842207	Depósito	22,70
A523842407	Aro deslizamiento esp.0,3.	0,20
A523842600	Aro de accionamiento	3,35
A523842807	Depósito	47,10
A523881407	Plantilla grifería mamp ARUBA	4,07
A523881907	Plantilla	1,47
A523882007	Plantilla	1,27
A523882607	Plantilla mont. lv.	6,00
A523890307	Protector lamina	1,77
A523890907	Protector intermedio	17,90
A523893207	Protector lav. caño alto	1,96
A524176303	Cuerpo desviador	99,30
A524176403	Cuerpo desviador	55,30
A524200407	Manguito antiruido	4,51
A524200600	Manguito acoplador ducha teléfono cro	3,51
A524200800	Columna c/pletina	272,00
A524833807	Protector para obra	1,92
A525005200	Kit asiento-tuerca	9,15
A525005507	Kit antirretorno d.13,8	4,44
A525008500	Kit p/ lavavajillas	12,10
A525008503	Recambio para lavavajilla	4,75
A525010700	Recambio conjunto antirruido	14,00
A525015907	Kit nucleo termostático y juntas	5,30
A525016000	Kit alimentación pl. termos	33,90
A525016609	Kit manguito conexión VICTORIA T	2,73
A525017203	Kit enlace nucleos y juntas term	1,64
A525017503	Kit eje mando plataforma term	4,12
A525017803	Kit tope montaje	1,55
A525021703	Kit sujeción grifo pared	66,40
A525021907	Kit plantilla instal	1,97
A525024303	Kit eje mando grif. t.	9,86
A525024503	Kit adaptador eje mando THESIS	10,10
A525024703	Kit adapt eje mando THESIS	12,70
A525024803	Kit manguito antirruido	22,70
A525027109	Recamb asiento válvula univ amap	10,70
A525028703	Kit protector frontal	58,80

Toda factura tendrá el recargo del I.V.A.
La presente tarifa anula las anteriores

Piezas varias

Código	Descripción	€
A525029007	Kit protector grifería	10,20
A525029207	Kit protectores THESIS	8,12
A525029307	Kit protectores THESIS bi	5,52
A525029407	Kit protectores FRONTALIS	1,76
A525029507	Kit protectores MOAI	0,00
A525030207	Kit protectores	8,27
A525036109	Recambio asiento válvula 1-2 ORQUIDEA	11,10
A525067109	Recambio asiento llave 3-4	19,90
A525077103	Recambios asientos ENEA, ALOA	14,70
A525078109	Recambios asientos ENEA, ALOA	14,70
A525079109	Recambio asiento ALOA-N	10,70
A525081000	Recambio llave regul+filt y antirretorno	23,50
A525081109	Recambio asiento FUCSIA-N	11,10
A525083107	Recambio freno cruceta ORQUIDEA, ALOA	4,89
A525092907	Recambio anillo centr caño giratorio	0,91
A525093703	Recambio tornillo sujec.	13,30
A525094907	Recambio casquillo arrastre	5,65
A525095203	Recambio asiento mezclador ext	21,90
A525095303	Recambio asiento mezclador ext	21,30
A525095403	Recambio asiento mezclador ext	28,40
A525095503	Recambio asiento mezclador ext	23,90
A525095607	Recambio asiento inversor baño	6,92
A525095700	Recambio asiento inversor baño	19,10
A525095800	Recambio manguito mezcl ducha	9,35
A525097107	Recambio casquillo arrastre montura	7,64
A525098207	Recambio tubo grasa	15,50
A525100003	Recambio asientos mezcl. ext	21,70
A525159603	Llave de paso	29,90
A525394000	Terminal dch lavavajillas	39,90
A525533100	Toma de agua de 1/2-	12,10
A525555603	Antir. y asiento b/d	7,65
A525556300	Conjunto rótula	12,90
A525760103	Alargador soporte	63,60
A525761003	Llave cierre c/antir y filt	29,60
A525769100	Subconjunto soporte base columna TOUCH	49,20
A525774800	Suplemento alargador mezcl. emp ducha	65,10
A525824100	Complemento tub desc fl curv	42,40
A525837107	Kit productos mant griferías	15,60
A525837803	Kit-soporte sin rosetón	776,00
A525838400	Kit transf monomando a termost	159,00
A525839303	Llaves allen tapón	4,00
A525841203	Llaves allen panelable	6,29
A525844103	Llaves allen para griferías	3,55
A525846300	Conjunto tubos alimentación VERONA	519,00
A525846308	Tubo alimentación	215,00
A526006103	Subconjunto base emp columna TOUCH	137,00
A526146010	Llave regul. alimentación acción ext	18,30
A526146210	Llave regul. alimentación mec acción exy	25,60

Código	Descripción	€
A526149210	Llave regul. alimentación mec acción ext	20,50
A526152010	Llave regul. alimentación acc ext	21,20
A526153267	Llave lateral caño c c ALOAN	49,50
A526160235	Grifo lateral lav f DIAL cro	44,50
A526160236	Grifo lateral lav c DIAL cro	44,50
A526166664	Llave lateral lav c BRAVA	40,50
A526166753	Llave lateral bd f BRAVA PLUS	41,70
A526166754	Llave lateral bd c BRAVA PLUS	41,70
A526166763	Llave lateral bd f BRAVA	45,50
A526166764	Llave lateral bd c BRAVA	45,50
A526170203	Llave paso recto 1/2	36,90
A526176000	Conjunto para kit serie 300	202,00
A542620603	Tornillo ch b4 2x19 DIN7981	4,44
A542621403	Tornillos cil. M4x10 DIN7985	4,44
A542622503	Tornillo alon M4x10 DIN7985	4,44
A542622903	Tornillo exa. M4x55 DIN933	4,44
A542623403	Tornillo M5x50	0,63
A542625403	Tornillo cil. M5x0,5	4,44
A542626203	Tornillo avell M3x8	4,44
A542670303	Manguito acoplamiento	21,90
A542670400	Casquillo	11,20
A542671303	Manguito entrada M12x38	12,00
A542671903	Manguito acoplamiento	26,40
A542672103	Manguito acoplamiento	13,50
A542672303	Tubo unión	19,60
A542672403	Casquillo unión tubo inf.	22,00
A542810400	Tuerca caño fregdero MONODIN cro	6,92
A542810700	Tuerca caño fregdero MONODIN cro	6,92
A542811500	Placa btria emp dc M3 cro	22,50
A542811600	Tuerca rosetón M24x1,5	4,44
A543354607	Collarín hidráulico	4,44
A543367207	Collarín dmtr63x3,8	4,44
A543833900	Tapón embellecedor lv esp KALEVIT	1,20
A543834000	Tapon embellecedor lv esp KALEVIT	1,20
A543837607	Centrador tubos	1,29
A543839107	Protector polies.	1,37
A553361507	Collarín hidráulico	4,44
A5A0620C19	Tornillo	4,44
A5R0134A02	Soporte mezcl. baño/ducha ATAI bri	17,00
A5R0134A08	Tapón mezcl. ducha ATAI mate	4,71
A5R0134A10	Asiento mezcl. ducha ATAI	6,27
A5R0134A11	Tuerca sobretod mezcl. ducha ATAI	6,27
A5R0134A14	Pasador mezcl. term ducha ATAI	23,30
A5R0620C05	Taco + tornillo	0,88
A5R1143C02	Antirruido termostático baño/ducha LOFT	4,44
A5R2034A03	Base cuerpo mezcl. dch ATAI bri	34,60
A5R2034E03	Base cuerpo mezcl. dch ATAI mate	34,60
A5R3434A02	Posicionador bri mezcl. lav alt ATAI	28,20

Toda factura tendrá el recargo del I.V.A.
La presente tarifa anula las anteriores

Piezas varias

Código	Descripción	€
A5R4434A01	Cuerpo mezcl. lav bimando ATAI	150,00
A5R4434A02	Protector mezcl. lav bimando ATAI	17,30
A5R4434A04	Extensión mezcl. lav bimando ATAI	7,85
A5R4434A05	Alargo válvula lav bimando ATAI	9,41
A5R4434A06	Casquillo mezcl. lav bimando ATAI	7,85
A5R4434A08	Protector mezcl. lav bimando ATAI	9,41
A5R4434A12	Casquillo mezcl. lav bimando ATAI	30,10
A5R4434A14	Manguito mezcl. lav bimando ATAI	15,80
A5R4434A15	Casquillo mezcl. lav bimando ATAI	14,10
A5R4434E12	Casquillo mezcl. lav bimando ATAI	40,80
A5R6034A03	Casquillo mezcl. bidé ATAI	4,71
A5R8434A13	Protector fregadero rep ATAI (10u.)	12,10
AG0000907R	Kit protectores SILVER	5,95
AG0001900R	Kit protectores	5,33
AG0001907R	Kit protectores	6,53
AG0003107R	Kit protectores grif.	3,76
AG0003900R	Kit resorte a compresión	13,80
AG0005900R	Kit base para grifo monobloque	24,20
AG0006507R	Kit protectores BETAP	11,40
AG0007300R	Kit cuerpo mezcl. progresivo	66,40
AG0007503R	Kit racord 3/8" g.	22,60
AG0008703R	Kit cuerpo repisa empotrado	277,00
AG0008903R	Kit postizo alimentación	55,20
AG0009507R	Kit plantilla montura lavabo bimando	1,76
AG0020100R	Kit tubo sujeción horizontal VERONA	51,70
AG0020500R	Kit base columna VERONA	61,10
AG0021003R	Kit eje adaptador grifería termost.	21,40
AG0021407R	Kit antirretorno d w 13	9,67
AG0023903R	Kit eje mando d14,5x63,6 term. emp	24,90
AG0024200R	Kit manguito mezcl. ducha AMURA	1,38
AG0024500R	Kit base empotram THESIS, TOUCH-T	81,10
AG0024703R	Kit accionamiento THESIS-T	14,40
AG0024803R	Kit adaptador mont grif ter emp	5,55
AG0025807R	Kit plant. mont. bat. baño/ducha THESIS-T	2,95
AG0026307R	Kit válvula antirretorno d15	3,45
AG0026403R	Kit rejilla filtro d16	1,00
AG0027707R	Kit protectores PANAMA-T empot.	3,52
AG0027903R	Kit eje mando baño PANAMA-T	16,70
AG0028307R	Kit protectores PRADA-T	3,20
AG0028703R	Kit tornillería grif. termostático	9,73
AG0028907R	Kit tuerca-carcasa PANAMA-T	2,26
AG0029007R	Kit carcasa empotr. PANAMA-T	1,64
AG0029900R	Kit toma de agua ELEMENT	47,60
AG0030303R	Kit ejes accionamiento L90-T	39,40
AG0030707R	Kit plantilla montaje empotrada l20/l90	37,10
AG0031200R	Kit base mezcl. lavabo/bidé MODENA	15,30
AG0036800R	Kit manguito red 24x1,5 a 1,2"+junta	1,88
AG0038100R	Kit toma alimentación	19,70
AG0038307R	Kit protector	0,94

Toda factura tendrá el recargo del I.V.A.
La presente tarifa anula las anteriores

Piezas especiales fluxores y temporizadas

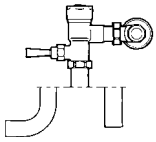

Gem

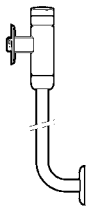

Fluxor Aqualine

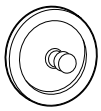

Fluxor empotrar

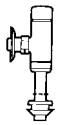

Fluxor Aqualine de 1/2”

Tubo exterior

Para urinario **A5A9317C00**

Código	Descripción	€
A501521500	Cruceta SPRINT emp	**61,50**
A501521600	Pulsador s. SPRINT-N	**20,50**
A501521700	Pulsador s. SPRINT-N	**23,50**
A501750200	Aro centrador+varilla SPRINT emp	**12,20**
A501750700	Embellecedor s. SPRINT-N	**22,00**
A501750800	Embellecedor s. SPRINT-N	**22,00**
A501750900	Embellecedor fluxor empot.	**17,60**
A502370109	Macho conic llave reg AQUAMIX	**5,59**
A502621103	Tornillo válvula fluxor AQUAMIX	**2,37**
A502623303	Tornillo SPRINT emp	**9,37**
A502623403	Tornillo soporte fluxor	**2,45**
A502660503	Varilla roscada SPRINT (10u.)	**29,90**
A502680109	Tuerca sombrerete fl AQUAMIX	**4,21**
A502750409	Arandela de latón fl AQUAMIX	**1,07**
A502780303	Casquillo s. SPRINT	**37,60**
A502781300	Anillo fijación rosetón SPRINT PLUS	**38,20**
A502811300	Rosetón fluxor AQUAMIX	**2,59**
A502812000	Rosetón pared fluxor 3/4	**6,69**
A502814500	Rosetón SPRINT PLUS	**82,50**
A502814800	Rosetón SPRINT	**64,30**

Código	Descripción	€
A502850503	Resorte pulsador a compres	**3,68**
A502851103	Anillo resorte	**0,76**
A503080407	Burlete p/rosetón SPRINT	**10,80**
A503200307	Enlace descarga fluxor inod	**10,20**
A503310407	Válvula cierre principal	**1,84**
A503310507	Válvula cierre auxiliar	**3,33**
A503353607	Obturador camara compensación	**7,73**
A503353707	Junta plana fij tapa AQUAMIX	**2,37**
A503353807	Junta labiada y rosetón	**4,51**
A503355007	Junta plana 20x23x1 fluxor a	**1,19**
A503355707	Junta plana fluxor AQUAMIX	**1,96**
A503355807	Junta fluxor AQUAMIX	**1,37**
A503356707	Anillo torico AQUAMIX	**7,03**
A503357007	Junta plana mec fluxor 16x26x3	**9,23**
A503357107	Anillo torico meca fluxor	**7,60**
A503363607	Junta conica s. SPRINT-N	**7,79**
A503450800	Tuerca enlace fluxor urin	**22,70**
A503450900	Tuerca guia soporte fluxor inod	**28,90**
A503520207	Caperuza fluxor AQUAMIX	**14,00**
A503520300	Caperuza fluxor urin	**18,30**

Toda factura tendrá el recargo del I.V.A.
La presente tarifa anula las anteriores

Piezas especiales fluxores y temporizadas

Código	Descripción	€
A503520400	Cabeza pulsadora fluxor inod	23,50
A503530200	Pulsador cromado fluxom. gem.	23,90
A503630407	Tuerca fijacion s. SPRINT-N	0,33
A503680107	Tuerca racord fluxor AQUAMIX	15,10
A503750707	Arandela sprint emp	62,70
A503780207	Casquillo asiento e AQUAMIX	3,33
A503810207	Placa caperuza fluxor urin	7,53
A503810400	Placa caperuza fluxor urin	14,90
A503810500	Placa caperuza fluxor inod	5,59
A503831007	Visor fluxor vortex	8,29
A504110303	Valvula fluxor emp inod	235,00
A504110400	Kit pulsador fluxor emp inod.	356,00
A504110503	Llave paso fluxor emp inod	203,00
A504110603	Cuerpo compl fluxor emp urin	301,00
A504110703	Valvula compl fluxor urin	104,00
A504110800	Pulsador urinario 1/2"fluxor compl	27,70
A504110900	Pulsador inodoro 3/4"fluxor compl	51,70
A504111003	Kit válvula compl. fluxor 3/4 inod.	253,00
A504111103	Mecan válvula compl NEO-AQUAMIX	147,00
A504111300	Maneta acción NEO-AQUAMIX	102,00
A504111800	Arandela fijación fluxor inod	23,20
A504111903	Llave de paso fluxor inod	46,10
A504112000	Valvula fluxor inod	245,00
A504112103	Valvula completa	111,00
A504200403	Enlace entrada agua c/racor	54,40
A504200600	Enchufe compl fluxor VORTEX	9,24
A504250407	Tubos alimentación fluxor emp inod	1,99
A504250500	Tubo descarga fluxor urin	33,30
A504630900	Tuerca SPRINT-N	7,79
A504660103	Aguja regulación	6,91
A504660203	Aguja regulación fluxor AQUAMIX	5,52
A504810300	Placa fluxor empotrar inod	120,00
A504810400	Tornillos pl fluxor emp inod	2,75
A504811700	Embellecedor fluxor inod	88,00
A504831103	Indice SPRINT emp	9,72
A505001407	Funda pila fluxor VORTEX	37,10
A505119700	Valvula antirret NEO-AQUAMIX	73,50
A505123907	Antirretorno SPRINT emp	1,87
A505124007	Antirretorno SPRINT-N	4,44
A505124100	Antirretorno y filtro SPRINT	8,41
A505324000	Aireador SPRINT-N	4,71
A505324107	Aireador SPRINT-N	7,86
A505719603	Comp fijación fluxor inod	21,50
A505719903	Complement fijación SPRINT emp	4,44
A505720003	Enlace descarga fluxor inod	12,70
A505720109	Kit flexibles f/c 2unid	39,20
A505720400	Maneta regulación mezcl. SPRINT	10,30
A505908407	Cartucho mezcl. dc SPRINT	127,00

Código	Descripción	€
A505908507	Cartucho fluxor inod SPRINT	64,70
A505908607	Mecanismo pulsdor urin SPRINT	20,80
A505908707	Mecanismo pulsador lv SPRINT	20,80
A505908807	Mecanismo pulsador dc SPRINT	20,80
A505908903	Cartucho integr flux vort	260,00
A505911103	Cartucho SPRINT	155,00
A505911203	Cartucho SPRINT-N	22,10
A505911303	Cartucho SPRINT-N	31,20
A505911900	Pulsador mezcl. SPRINT	10,40
A506902100	Cuerpo fluxor inodoro 3/4	130,00
A521103900	Cuerpo fluxor urinario elect	130,00
A521880700	Carcasa fluxor urinario elec	32,90
A522263800	Tubo descarga fluxor VORTEX	32,80
A522271900	Tubo curvo para fluxometro	51,70
A522277500	Tubo fluxor inodoro 3/4	25,70
A522667003	Varilla roscada SPRINT-N	12,80
A522667203	Varilla roscada SPRINT-N	31,20
A522816000	Roseton acoplam fluxometro pared	12,80
A522853303	Resorte compresión SLOAN	5,92
A522853403	Resorte a compresión	4,44
A523312107	Membrana fluxometro CORONA	22,70
A523312207	Membrana fluxometro gem	19,50
A523312807	Válvula descarga	7,84
A523312907	Válvula fluxometro	10,30
A523313407	Válvula llave paso 1 fluxometro	19,50
A523313907	Membrana goma fluxometro gem	16,80
A523363507	Anillo torico enlac fluxometro	7,48
A523363607	Junta complemento fluxor gem	6,45
A523450407	Guía eje manecil fluxomt gem	9,92
A523753307	Junta complemento fluxor gem	4,00
A523760807	Junta plana SPRINT-N	4,44
A523761107	Arandela SPRINT-N	0,19
A524311203	Válvula descarga flux CORONA	22,70
A525005100	Tapa exterior fluxometro gem	38,80
A525006103	Tapa interior fluxometro gem	30,10
A525075103	Montura llave paso 1" fluxor	76,90
A525081207	Mando a dist fluxor VORTEX	52,10
A525125109	Mecanismo válvula flux CORONA	117,00
A525128100	Llave paso r-1" fluxor	169,00
A525138107	Mecanismo válvula fluxometro gem	79,60
A525532100	Tuerca c/junta fluxometro gem.	18,10
A525719100	Accionamiento fluxor corona	93,60
A525733100	Maneta accionamiento fluxor gem	89,30
A525936100	Válvula antirretorno fluxor	67,90
A543353107	Junta torica VORTEX	1,16
A543365007	Enchufe tubo fluxor inod 3/4	3,15
A5R2817C01	Pulsador SPRINT PLUS	112,00
A5R2817C02	Válvula completa SPRINT PLUS	155,00

Toda factura tendrá el recargo del I.V.A.
La presente tarifa anula las anteriores

Piezas especiales fluxores y temporizadas

Código	Descripción	€
A5R2817C03	Antiretorno PRINT PLUS	**37,90**
A5R2817C04	Enlace a pared SPRINT PLUS	**124,00**
A5R2817C05	Kit tornillos y juntas SPRINT PLUS	**43,50**
A5R3117C01	Juego fijación SPRINT PLUS	**13,10**

Código	Descripción	€
A5R3434A03	Juego alimentación junt+adapt+flex	**11,40**
AG0024600R	Kit carcasa empotrar fluxor inod	**51,50**
AG0029300R	Kit muelle y juntas sup flex SPRINT	**18,80**

Piezas especiales electrónicas

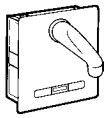

Sanicontrol

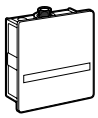

Sanicontrol

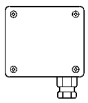

Fuente de alimentación / Portapilas

Fuente de alimentación red 230 V	**A525093407**
Caja portapilas	**A525940307**

Tapón antivandálico para griferías electrónicas

Tapón antivandálico	**A522341600**

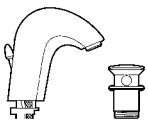

Mezclador electrónico para lavabo Amura

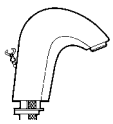

Mezclador electrónico para lavabo Amura

Toda factura tendrá el recargo del I.V.A.
La presente tarifa anula las anteriores

Piezas especiales electrónicas

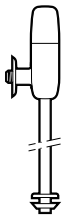

Fluxor electrónico Vortex para urinario

Código	Descripción	€
A505114103	Electroválvula 620	156,00
A505115103	Electroválvula 630	179,00
A505116103	Electroválvula 622	216,00
A505117103	Electroválvula 591	296,00
A505906103	Reflector r-580 grif electr	61,60
A505907203	Recambio electrónico y placa urin	717,00
A505907303	Recambio electrónico btria urin	677,00
A505907403	Recambio electrónico y placa 2 urin	821,00
A505907503	Placa frontal con elect antivand	392,00
A505907603	Recambio electrónico y placa lavabo	717,00
A505907703	Transf 220v grif electr urin	211,00
A505909403	Recambio electrónico y placa cont R820	588,00
A505909503	Transformador sanicontrol	360,00
A521525700	Maneta mezcl. cr VERANDA	9,90
A522341600	Tapón antivandálico	8,08
A522417003	Eje regulador AMURA	3,20
A525093407	Recambio fuente alimentación eléctrica red	123,00
A525094000	Recambio alargo mezcl. eléctrico	14,80
A525763003	Fijación bolsa M8 VERANDA	1,73
A525833916	Rosetón-codo-visor oro	97,10
A525833921	Rosetón-codo-visor cr	20,50
A525940307	Caja pilas mezclador electr	21,50
A525940403	Electroválvula grias electr	157,00
A525940807	Emisor-receptor VERANDA	50,90
A525941707	Emisor-receptor grifo electr	105,00
A525941807	Emisor-receptor elect det corta	105,00
A526172600	Mezclador electrónico lavabo/bidé cro	430,00
A526172616	Mezclador electrónico lavabo/bidé oro	561,00
A526804400	Complemento mezclador cabezal cro	106,00
A526804416	Complemento mezclador cabezal oro	150,00
A542621903	Tornillo suj carc met	4,44
A543831607	Visor mezclador electrónico	1,15
AG0006200R	Kit maneta mezcl. AMURA elec	21,50

Toda factura tendrá el recargo del I.V.A.
La presente tarifa anula las anteriores

Accesorios

Recambios accesorios metal

Hotel´s

Código	Descripción	€
A840221000	Soporte anclaje	4,87
A840222001	Rosetón cromadado	4,17
A840233000	Soporte anclaje toallero pared	5,72
A840306031	Recambio palo+escob neg	22,50
A840329000	Vaso	3,32
A840360000	Cristal repisa	29,30
A840544001	Rosetón nvo. crom-brill	2,07
A840544002	Rosetón nvo. crom-mate	2,07
A840694000	Tulipa aplique	18,20
A840708000	Accesorio sujeción toallero	2,57
A840709001	Recambio palo+escob bla	8,63
A840710000	Cepillo escobilla ngr	6,15
A848056000	Juego fijación HOTEL'S	0,75
A848064000	Juego tornillos fij. acces onda plus	0,77
A848074000	Fijación par ani/lav/per/ptv pari	1,07
AR06012041	Juego fijación rad blanco	8,98
AR06012676	Juego fijación rad cromado	60,30
AR84067400	Termostato toallero	144,00
AR84067500	Resistencia 350w toallero	91,30
AR84067600	Resistencia 500w toallero	91,30
AR84067700	Resistencia 250w toallero	94,30
AR84068700	Liquido glicol 1l toallero	22,50

Hotel's 2.0

Código	Descripción	€
A840727000	Accesorio fij. complementos pared	3,42
A840728000	Repisa estante 600mm	10,30
A840729000	Accesorio fij. asas	3,42
A840730000	Accesorio fij. toallero	3,42
A840731000	Accesorio fij. toallero giratorio	10,30
A840732000	Bombilla gx53 9w espejo c/luz	42,70
A840733000	Recambio espejo, espejo con luz	20,50
A840735001	Mango escobillero cr brillo	25,70
A840736000	Accesorio fij. asa abatible	10,30
A840737000	Accesorio fij. rejillas	3,42
A840739000	Accesorio fij. eje central asas	3,42

Play

Código	Descripción			€
A840424000	Cepillo escobilla		Play, Fashion, Monaco, Veranda, Conica, Silver	5,63
A840579009	Vaso	blanco		5,30
A84057900N	Vaso	orange		5,30
A840580009	Jabonera	blanco		4,87
A84058000N	Jabonera	orange		4,87
A840592000	Cristal repisa 300			17,70
A840593000	Cristal repisa 600			19,70
A840594009	Escobilla	blanco		22,30
A84059400N	Escobilla	orange		22,30
A840595000	Juego fijación			2,10

Toda factura tendrá el recargo del I.V.A.
La presente tarifa anula las anteriores

Recambios accesorios metal

Fashion

Código	Descripción		€
A840424000	Escobilla	Fashion, Monaco, Veranda, Conica, Silver	5,63
A840577000	Cristal jabonera		11,20
A840578000	Vaso cristal		15,20
A840582001	Escobilla + palo cr		20,20
A840582002	Escobilla + palo M.		20,20
A840583000	Juego fijación		2,02

Silver

Código	Descripción		€
A840424000	Cepillo escobilla	Silver, Monaco, Veranda, Conica, Fashion	17,20
A840548000	Cristal jabonera		17,20
A840588000	Cristal repisa		40,50
A840590000	Escobilla		22,70
A840591000	Juego fijación		1,55

Select

Código	Descripción	€
A840703000	Cepillo escobillero negro	6,90
A840704001	Palo escobillero con cepillo	24,20
A840705000	Repisa (60cm)	34,50
A840706000	Accesorio sujección pared (percha, portarrollo, toalleros)	3,45
A840707000	Accesorio sujección pared (portavaso, dosificador, escobillero)	3,45
A840712000	Accesorio sujección pared (jabonera)	3,45
A840713000	Accesorio sujección pared (repisa)	5,18

People

Código	Descripción	€
A840678001	Cristal repisa 400	15,30
A840679001	Cristal repisa 600	22,70
A840699000	Cepillo escobilla People, Single	9,92
A840700001	Escobilla	41,30

Touch

Código	Descripción		€
A840424000	Cepillo escobilla	Veranda, Monaco, Conica, Fashion, Silver	5,63
A840618000	Cristal repisa 65		39,00
A840620000	Vaso dosif-porta escobilla		16,40
A840622000	Juego fijación		1,22
A840623000	Escobilla		21,50

Monaco

Código	Descripción		€
A840264000	Vaso escobillero	Monaco, Prestige, Aria, Superinox, Chic	12,40
A840270000	Vaso de cristal	Monaco, Prestige	16,40
A840417000	Cristal repisa		29,30
A840424000	Cepillo escobilla	Monaco, Veranda, Conica, Fashion, Silver	5,63

Veranda

Código	Descripción		€
A840415000	Cristal repisa		35,20
A840416000	Cristal repisa-portavaso		36,00
A840419000	Cristal jabonera		14,10
A840424000	Cepillo escobilla	Veranda, Monaco, Conica, Fashion, Silver	5,63

Toda factura tendrá el recargo del I.V.A.
La presente tarifa anula las anteriores

Recambios accesorios acero inoxidable

Superinox

Código	Descripción		€
A840264000	Vaso escobillero	Superinox, Aria, Prestige, Chic	12,40
A840265000	Vaso cristal	Superinox, Conica, Aria	6,43
A840304000	Cepillo escobilla	Superinox, Aria, Prestige, Chic	5,38
A840354000	Cristal repisa		15,10
A840355000	Cristal jabonera	Superinox, Conica	8,20
A840356000	Frasco dosificador		9,22
A840745001	Palo + escobilla br.		20,20
A840745002	Palo + escobilla mat.		20,20
A848081000	Juego fijación		2,32

Recambios accesorios porcelana

Recambios accesorios de porcelana

				€
A840352000	Vaso escobillero		City, Paris, Palma-Tec	7,55
A840098000	Vaso escobillero polivalente*		* Compatible con Art-Decó, París y Onda Plus	8,68
A848079001	Escobilla	Cromado Brillante	City, Paris	9,08
A848079002	Escobilla	Cromado Mate	City, Paris	11,50
A848079005	Escobilla	Dorado	City, Paris	14,50
A822027100	Juego de fijación		Frontalis	4,83
A848112000	Juego de fijación toallero y contenedor		Doa	5,15
A848113000	Juego de fijación toallero, repisa y percha		Box	2,27
A848114000	Juego de fijación escobillero		Box, Doa	1,65
A848115000	Juego de fijación portarrollo		Box	2,03
A848116000	Juego de fijación portarrollo		Doa	1,06
A848117000	Juego de fijación portarrollo y escobillero		Box	0,74
A848074000	Juego de fijación toallero de lavabo y anilla, percha, portavaso y portarrollo recambio		Paris	1,07
A848064000	Juego de fijación portarrollo		Paris, Onda Plus	0,77
	Juego de fijación jabonera rincón		Onda Plus	0,77

A848075000	Juego de fijación jabonera y Escobillero		Paris	1,33
A848084000	Juego de fijación jabonera esponjera portavaso		Paris	1,27
A848091000	Juego de fijación toallero de lavabo, de anilla y doble, percha, portavaso, portarrollo reserva		City	1,13
A848092000	Juego de fijación portarrollo, jabonera, jabonera esponjera, repisa y Escobillero		City	0,82
A527000810	Juego de fijación repisa		Paris	1,13
	Juego de fijación Escobillero		Onda Plus	1,13
	Juego de fijación accesorios		Dobla	1,13
A527002710	Juego de fijación toallero de lavabo y de anilla, percha, percha doble, jabonera, jabón-esponjera, portavaso, repisa y portarrollo reserva		Onda Plus	3,53
A840663000	Eje portarrollos		Box	21,80
A840663001	Eje portarrollos	Cromado Brillante	Box	21,80
A526001814	Eje portarrollos		Resto series	2,35

Toda factura tendrá el recargo del I.V.A.
La presente tarifa anula las anteriores

Colecciones de baño

W + W Watercloset

Código	Descripción	€
A389702000	Pletina lavabo W+W	**173,00**
A802910870	Conjunto compl tapa post+fij W+W	**52,70**
A802910880	Conjunto topes tapa y asiento W+W	**1,07**
A822039800	Juego ancl. sop. bastidor W+W	**17,60**
A822077500	Conjunto depositos W+W	**270,00**
A822091100	Conjunto sop. bastidor W+W	**173,00**
A82209630R	Mecanismo alimentación depósito W+W	**22,90**
A822097200	Conjunto fij. W+W a pared	**12,80**
A82276430R	Fijación tanq+abraz+embell W+W	**15,30**

Código	Descripción	€
A892020000	Conjunto desagüe + filtro W+W	**203,00**
A892022000	Conjunto aliment. inodoro W+W	**18,50**
AV0000000R	Kit plantilla montaje W+W	**28,00**
AV0000100R	Kit junta autoadhesiva W+W	**44,00**
AV0000200R	Kit tubo sifón W+W	**18,30**
AV0000300R	Kit mec descarga D3D 2 ag W+W	**9,00**
AV0000400R	Kit conjunto desinfectante W+W	**27,80**
AV0000600R	Kit lavabo W+W	**564,00**

Khroma

Código	Descripción	€
A802910540	Conjunto bisagras VICTORIA-05 cr	**42,80**
A802910600	Conjunto bisagras amort. KHROMA	**58,70**
A802910624	Conjunto soportes respaldo KHROMA	**19,50**
A802910640	Conjunto soportes cr y amort tapa bidé KHROMA	**29,70**
A802910730	Conjunto anclajes respaldo KHROMA	**14,40**
A822039500	Juego fijación wc/bidé mural KHROMA	**17,30**
A822077000	tanque plástico KHROMA	**23,30**
A822095200	Conjunto fij. tq. plast. KHROMA	**8,56**
A822097100	Fijación tanque-taza KHROMA	**7,56**

Código	Descripción	€
A858C96000	Recambio reactancia elect 2x39w	**65,00**
A858C97000	Recambio fluorescente t5 39w	**17,20**
A858C98000	Recambio reactancia elect 2x54w	**65,00**
A858C99000	Recambio fluorescente t5 54w	**17,20**
AU0006100R	kit luminaria esp KHROMA 1350	**347,00**

Toda factura tendrá el recargo del I.V.A.
La presente tarifa anula las anteriores

Gap

Código	Descripción	€
AG0035803R	Kit válvula cierre	**122,00**
AG0035900R	Kit soporte ducheta	**83,20**
AG0036103R	Kit conexión t	**63,50**
AG0036500R	Kit lanza toilet jet_ar bri	**211,00**
AG0036600R	Kit tubo flexible gap+resorte	**110,00**
AG0036709R	Kit tubo flexible M8xm12 l-800	**40,50**

Barcelona

Código	Descripción	€
A816295001	Toallero 430mm BARCELONA br	**145,00**
AV0004000R	Kit tapa desagüe lavabo BARCELONA	**14,60**

Recambios mecanismos

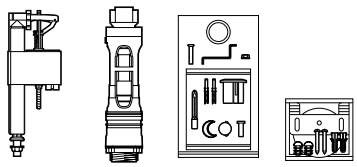

① ② ③ ④

Frontalis

			€
	Juego completo de mecanismos para tanque de doble pulsador	**A822862001**	**63,20**
①	Mecanismo de alimentación A3I, entrada inferior	**A822010000**	**14,50**
②	Mecanismo de descarga D2D para doble pulsador	**A822023000**	**20,90**
③	Doble pulsador, con anclaje	**A822034001**	**11,40**
④	Fijaciones a pared y junta taza-tanque	**A822097000**	**11,40**
	Codo para evacuación vertical, distancia a pared de 210	**A526505414**	**10,20**
	Juego de fijación 200 mm a pared del codo de evacuación	**A892010100**	**2,26**
	Juego de fijación a pared del lavabo	**A527002510**	**3,56**
	Juego de fijación para taza inodoro y bidé	**A527003010**	**2,45**
	Juego de fijación lateral para bidé	**A822098000**	**2,80**
	Manguito 40 ø para conexión evacuación bidé a pared (tubo 32 ø)	**A892808000**	**3,98**
	Sifón bidé	**A506401814**	**26,50**
	Desagüe Novatic	**A505400000**	**43,30**

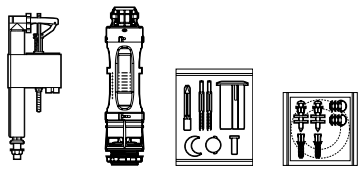

① ② ③ ④

Element

			€
	Juego completo de mecanismos para tanque de doble pulsador	**A822860001**	**45,20**
①	Mecanismo de alimentación A3I, entrada inferior	**A822010000**	**14,50**
②	Mecanismo de descarga D2D NR 40, para doble pulsador	**A822023800**	**20,90**
③	Doble pulsador	**A822044001**	**9,08**
④	Fijaciones y junta taza-tanque	**A822028100**	**4,21**
	Codo para evacuación vertical, distancia a pared de 210	**A526505414**	**10,20**
	Juego de fijación 200 mm a pared del codo de evacuación	**A892010100**	**2,26**
	Juego de fijación a pared del lavabo	**A527002510**	**3,56**
	Juego de fijación para taza inodoro y bidé	**A527003010**	**2,45**
	Juego de fijación para WC y bidé suspendidos	**A822039000**	**19,20**

Toda factura tendrá el recargo del I.V.A.
La presente tarifa anula las anteriores

Recambios mecanismos

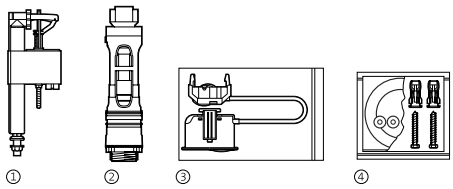

Khroma

			€
	Juego completo de mecanismos para tanque de doble pulsador	**A822867001**	**140,00**
①	Mecanismo de alimentación A3I, entrada inferior	**A822010000**	**14,50**
②	Mecanismo descarga D3D NR 40, para doble pulsador	**A822023100**	**42,90**
③	Doble pulsador con cable para D3D	**A822034101**	**21,10**
④	Fijaciones y junta taza-tanque	**A822097100**	**7,56**
	Codo para evacuación vertical, distancia a pared de 210	**A892009000**	**10,20**
	Juego de fijación a pared del lavabo	**A527002510**	**3,56**
	Juego de fijación para taza inodoro y bidé	**A527003010**	**2,45**
	Juego de fijación para WC y bidé suspendidos	**A822039500**	**17,30**

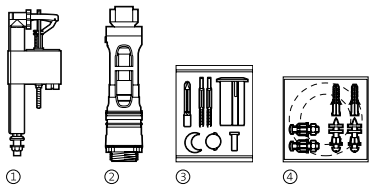

Veranda

			€
	Juego completo de mecanismos para tanque de doble pulsador	**A822861201**	**54,90**
①	Mecanismo de alimentación A3I, entrada inferior	**A822010000**	**14,50**
②	Mecanismo descarga D2D para doble pulsador	**A822023000**	**20,90**
③	Doble pulsador	**A822044001**	**9,08**
④	Fijaciones y junta taza-tanque	**A822028100**	**4,21**
	Codo para evacuación vertical, distancia a pared de 210	**A526505414**	**10,20**
	Juego de fijación a pared del lavabo	**A527002510**	**3,56**
	Juego de fijación del lavabo de sobre encimera	**A822045300**	**3,56**
	Juego de fijación para taza inodoro y bidé	**A527003010**	**2,45**
	Juego de fijación semipedestal	**A527004214**	**5,62**
	Manguito 40 ø para conexión evacuación bidé a pared (tubo 32 ø)	**A892808000**	**3,98**
	Juego pulsadores y fijaciones inodoro-bidé. Dorado londur	**A82207210P**	**48,20**

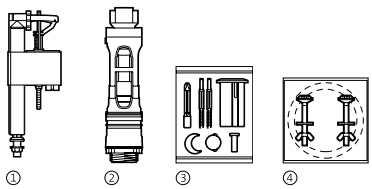

America

			€
	Juego completo de mecanismos para tanque de doble pulsador	**A822850001**	**45,20**
①	Mecanismo de alimentación A3I, entrada inferior	**A822010000**	**14,50**
②	Mecanismo descarga D2D para doble pulsador	**A822023000**	**20,90**
③	Doble pulsador	**A822044001**	**9,08**
④	Fijaciones y junta taza-tanque	**A822026000**	**4,21**
	Codo para evacuación vertical, distancia a pared de 210	**A526505414**	**10,20**
	Juego de fijación a pared del lavabo	**A527002510**	**3,56**
	Juego de fijación para taza inodoro y bidé	**A527003010**	**2,45**
	Juego completo inodoro-bidé, acabado Dorado londur	**A82207210P**	**48,20**

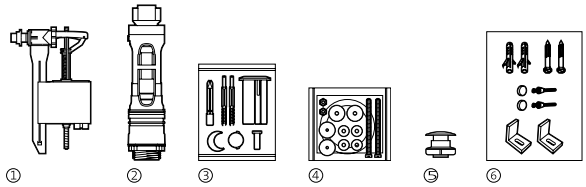

Civic

			€
	Juego completo mecanismos tanque de doble pulsador	**A822835200**	**55,00**
①	Mecanismo de alimentación A3L, entrada lateral	**A822011001**	**11,40**
②	Mecanismo de descarga D2D para doble pulsador	**A822023000**	**20,90**
③	Doble pulsador	**A822044001**	**9,08**
④	Fijaciones y junta taza-tanque	**A822087000**	**7,77**
⑤	Tapón embellecedor	**A526801314**	**0,68**
	Juego de fijación a pared del lavabo	**A527002510**	**3,56**
⑥	Juego de fijación para taza inodoro y bidé	**A822086000**	**3,71**

Toda factura tendrá el recargo del I.V.A.
La presente tarifa anula las anteriores

Recambios mecanismos

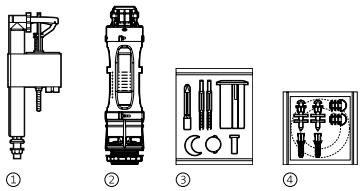

Happening

		€
Juego completo de mecanismos para tanque de doble pulsador	**A822860001**	**45,20**
① Mecanismo de alimentación A3I, entrada inferior	**A822010000**	**14,50**
② Mecanismo de descarga D2D NR 40, para doble pulsador	**A822023800**	**20,90**
③ Doble pulsador	**A822044001**	**9,08**
④ Fijaciones y junta taza-tanque	**A822028100**	**4,21**
Codo para evacuación vertical, distancia a pared 210	**A892009000**	**10,20**
Juego de fijación a pared del codo de evacuación	**A892010000**	**2,26**
Juego de fijación a pared del lavabo	**A527002510**	**3,56**
Juego de fijación para taza inodoro y bidé	**A527003010**	**2,45**
Juego de fijación semipedestal	**A527004214**	**5,62**
Manguito 40 ø para conexión evacuación bidé a pared (tubo 32 ø)	**A892808000**	**3,98**
Juego complementos inodoro-bidé acabados Dorado londur	**A82207210P**	**48,20**

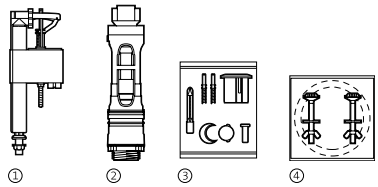

Veronica

		€
Juego completo de mecanismos para tanque de doble pulsador	**A822851001**	**45,20**
① Mecanismo de alimentación A3I, entrada inferior	**A822010000**	**14,50**
② Mecanismo de descarga D2D para doble pulsador	**A822023000**	**20,90**
③ Doble pulsador	**A822043001**	**9,08**
④ Fijaciones y junta taza-tanque	**A822026000**	**4,21**
Codo para evacuación vertical, distancia a pared de 210	**A526505414**	**10,20**
Juego de fijación a pared del lavabo	**A527002510**	**3,56**
Juego de fijación para taza inodoro y bidé	**A527003010**	**2,45**
Juego de fijación semipedestal	**A527004214**	**5,62**

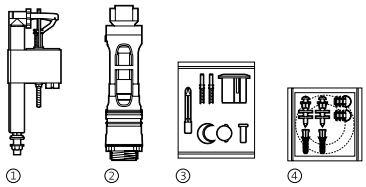

Hall

		€
Juego completo de mecanismos para tanque de doble pulsador	**A822864001**	**45,20**
Juego de mecanismos A3I+D4D	**A822870001**	**45,20**
① Mecanismo de alimentación A3I, entrada inferior	**A822010000**	**14,50**
② Mecanismo de descarga D2D NR40 para doble pulsador	**A822023800**	**20,90**
③ Doble pulsador	**A822043001**	**9,08**
④ Fijaciones y junta taza-tanque	**A822028100**	**4,21**
Codo para evacuación vertical, distancia a pared de 210	**A892009000**	**10,20**
Juego de fijación a pared del codo de evacuación	**A892010000**	**2,26**
Juego de fijación a pared del lavabo	**A527002510**	**3,56**
Juego de fijación para taza inodoro y bidé	**A527003010**	**2,45**
Juego de fijación semipedestal	**A527004214**	**5,62**
Manguito 40 ø para conexión evacuación bidé a pared (tubo 32 ø)	**A892808000**	**3,98**

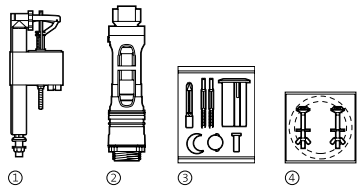

Sidney

		€
Juego completo de mecanismos para tanque de doble pulsador	**A822850001**	**45,20**
① Mecanismo de alimentación A3I, entrada inferior	**A822010000**	**14,50**
② Mecanismo de descarga D2D para doble pulsador	**A822023000**	**20,90**
③ Doble pulsador	**A822044001**	**9,08**
④ Fijaciones y junta taza-tanque	**A822026000**	**4,21**
Codo para evacuación vertical, distancia a pared de 210	**A526505414**	**10,20**
Juego de fijación a pared del lavabo	**A527002510**	**3,56**
Juego de fijación para taza inodoro y bidé	**A527003010**	**2,45**
Juego de fijación semipedestal	**A527004214**	**5,62**
Juego complementos inodoro-bidé, acabado Dorado londur	**A82207210P**	**48,20**

Toda factura tendrá el recargo del I.V.A.
La presente tarifa anula las anteriores

Recambios mecanismos

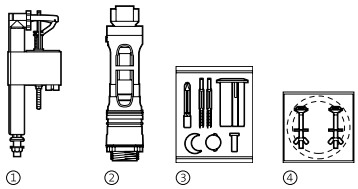

Meridian

		€
Juego completo de mecanismos para tanque de doble pulsador	**A822850001**	**45,20**
① Mecanismo de alimentación A3I, entrada inferior	**A822010000**	**14,50**
② Mecanismo de descarga D2D para doble pulsador	**A822023000**	**20,90**
③ Doble pulsador	**A822044001**	**9,08**
④ Fijaciones y junta taza-tanque	**A822026000**	**4,21**
Juego de fijación a pared del lavabo	**A527002510**	**3,56**
Juego de fijación para taza inodoro y bidé	**A527003010**	**2,45**
Juego de fijación semipedestal	**A527004214**	**5,62**
Juego de fijación para lavabo de semiempotrar	**A527004714**	**3,86**
Juego complementos inodoro-bidé, acabado Dorado Iondur	**A82207210P**	**48,20**

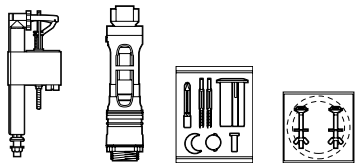

Meridian-N

		€
Juego completo de mecanismos doble descarga 4,5/3 litros	**A822868001**	**45,20**
Mecanismo de alimentación	**A822010000**	**14,50**
Mecanismo de descarga	**A822024000**	**–**
Fijaciones y junta taza tanque	**A822038100**	**4,29**
Juego complementos	**A822868001**	**45,20**
Compact:		
Juego completo de mecanismos doble descarga 4,5/3 litros	**A822868601**	**45,20**
Mecanismo de alimentación	**A822010000**	**14,50**
Mecanismo de descarga	**A822024000**	**–**
Fijaciones y junta taza tanque	**A822028100**	**4,21**
Juego complementos	**A822868601**	**45,20**
Handicap:		
Juego completo de mecanismos doble descarga 4,5/3 litros	**A822868A01**	**45,20**
Mecanismo de alimentación	**A822010000**	**14,50**
Mecanismo de descarga	**A822024000**	**–**
Fijaciones y junta taza tanque	**A822087100**	**–**
Juego complementos	**A822868A01**	**45,20**

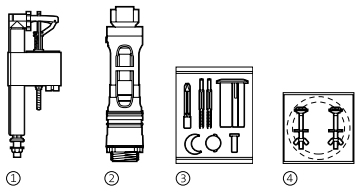

Dama Senso

		€
Juego completo de mecanismos para tanque de doble pulsador	**A822850001**	**45,20**
① Mecanismo de alimentación A3I, entrada inferior	**A822010000**	**14,50**
② Mecanismo descarga D2D para doble pulsador	**A822023000**	**20,90**
③ Doble pulsador	**A822044001**	**9,08**
④ Fijaciones y junta taza-tanque	**A822026000**	**4,21**
Juego de fijación a pared del lavabo	**A527002510**	**3,56**
Juego de fijación para taza inodoro y bidé	**A527003010**	**2,45**
Juego de fijación semipedestal	**A527004214**	**5,62**

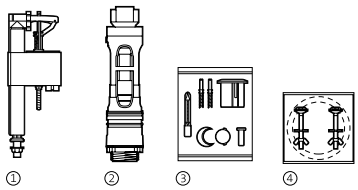

Dama

		€
Juego completo de mecanismos para tanque de doble pulsador	**A822852001**	**45,20**
① Mecanismo de alimentación A3I, entrada inferior	**A822010000**	**14,50**
② Mecanismo de descarga D2D para doble pulsador	**A822023000**	**20,90**
③ Doble pulsador	**A822043001**	**9,08**
④ Fijaciones y junta taza-tanque	**A822026000**	**4,21**
Juego de fijación a pared del lavabo	**A527002510**	**3,56**
Juego de fijación para taza inodoro y bidé	**A527003010**	**2,45**

Toda factura tendrá el recargo del I.V.A.
La presente tarifa anula las anteriores

Recambios mecanismos

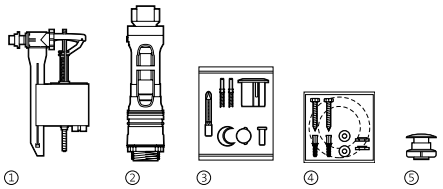

Dama Senso Compacto

		€
Juego completo de mecanismos para tanque de doble pulsador	**A822854001**	**45,20**
Juego completo de mecanismo para tanque de doble pulsador y alimentación inferior	**A822863801**	**50,90**
Juego de mecanismos A3I+D4D	**A822876001**	**48,30**
① Mecanismo alimentación A3L, entrada lateral	**A822011001**	**11,40**
② Mecanismo descarga D2D NR40 para doble pulsador	**A822023800**	**20,90**
③ Doble pulsador	**A822043001**	**9,08**
④ Fijaciones y junta taza-tanque	**A822095000**	**4,21**
⑤ Tapón embellecedor	**A526801314**	**0,68**
Juego de fijación a pared del lavabo	**A527002510**	**3,56**
Juego de fijación para taza inodoro y bidé	**A527003010**	**2,45**
Juego de fijación semipedestal	**A527004214**	**5,62**

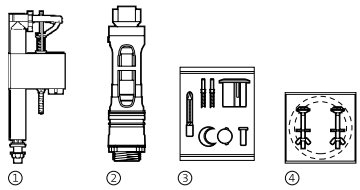

Giralda

		€
Juego completo de mecanismos para tanque de doble pulsador	**A822852001**	**45,20**
① Mecanismo de alimentación A3I, entrada inferior	**A822010000**	**14,50**
② Mecanismo de descarga D2D para doble pulsador	**A822023000**	**20,90**
③ Doble pulsador	**A822043001**	**9,08**
④ Fijaciones y junta taza-tanque	**A822026000**	**4,20**
Juego de fijación a pared del lavabo	**A527002510**	**3,56**
Juego de fijación para taza inodoro y bidé	**A527003010**	**2,45**
Juego de fijación semipedestal	**A527004214**	**5,62**
Juego de fijación para lavabo de semiempotrar	**A527004714**	**3,86**

The Gap

		€
Juego completo de mecanismos doble descarga 4,5/3 litros	**A822874001**	**50,60**
Mecanismo de alimentación	**A822010000**	**14,50**
Mecanismo de descarga	**AH0000100R**	**11,90**
Fijaciones y junta taza tanque	**A822028200**	**2,77**
Juego complementos	**A822874001**	**50,60**

Access

		€
Juego completo de mecanismos	**A822835500**	**45,20**
Juego de fijación a pared del lavabo	**A527002510**	**3,56**

Toda factura tendrá el recargo del I.V.A.
La presente tarifa anula las anteriores

Recambios mecanismos

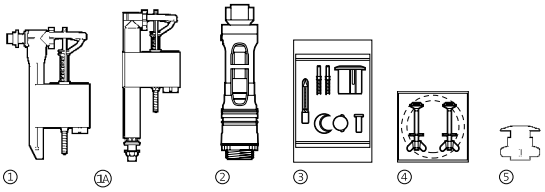

Victoria

			€
	Juego completo de mecanismos para tanque doble pulsador A/L	**A822853201**	**45,20**
	Juego completo de mecanismos para tanque doble pulsador A/I	**A822851201**	**45,20**
	Juego de mecanismos A3I+D4D	**A822877001**	**48,30**
①	Mecanismo de alimentación A3L, entrada lateral	**A822011001**	**11,40**
1A	Mecanismo de alimentación A3I entrada inferior	**A822010000**	**14,50**
②	Mecanismo de descarga D2D para doble pulsador	**A822023000**	**20,90**
③	Doble pulsador	**A822043201**	**9,08**
④	Fijaciones y junta taza-tanque	**A822029000**	**4,03**
⑤	Tapón embellecedor	**A526801314**	**0,68**
	Juego de fijación a pared del lavabo	**A527002510**	**3,56**
	Juego de fijación para taza inodoro y bidé	**A527003310**	**1,55**

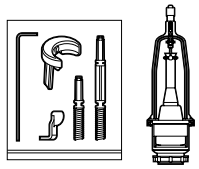

			€
①	Conjunto pulsador antirrobo para descarga D2D (kit sustitución)	**A822043101**	**6,06**
②	Mecanismo de descarga D2P con tirante para pulsador enrasado	**A822022000**	**18,60**

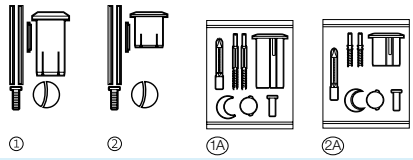

Conjunto doble pulsador 3/6 litros
(tapa 40 ø)

			€
①	Conjunto pulsador largo varilla recortable para doble descarga D1D	**A822041001**	**9,08**
②	Conjunto pulsador corto varilla recortable para doble descarga D1D	**A822040001**	**9,08**
1A	Conjunto pulsador largo varilla roscable para doble descarga D2D	**A822044001**	**9,08**
2A	Conjunto pulsador corto varilla roscable para doble descarga D2D	**A822043001**	**9,08**

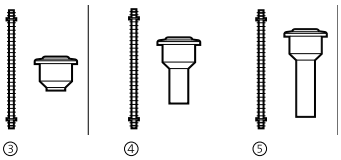

Conjunto pulsador enrasado
(tapa 40 ø)

				€
③	Para descarga D1P y D2P	Victoria, Dama, Veronica, Liberty	**A525655100**	**8,38**
④	Para descarga D1P	Meridian, Sidney, Georgia	**A525657100**	**8,61**
⑤	Para descarga D1P	Atlanta	**A525656100**	**8,83**

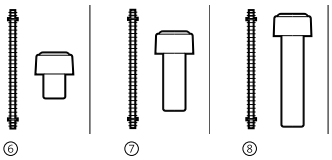

Conjunto pulsador elevado
(tapa 27 ø)

				€
⑥	Para descarga D1P y D2P	Victoria, Dama, Aquaria, Veronica, Liberty	**A525650100**	**8,83**
⑦	Para descarga D1P	Meridian, Gondola	**A525651100**	**8,83**
⑧	Para descarga D1P	Atlanta	**A525652100**	**8,83**

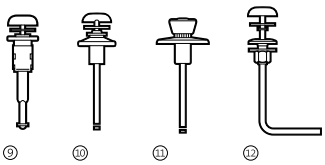

Conjunto tirador

				€
⑨	Interrumpible para descarga D4T	Victoria	**A525647100**	**5,03**
⑩	No interrumpible para descarga D3T	Victoria, Aquaria, Dama, Liberty	**A525644100**	**5,30**
⑩	No interrumpible para descarga D1T	Meridian	**A525644100**	**5,30**
⑪	No interrumpible para descarga D1T	Carena, Gondola	**A525633100**	**9,47**
⑫	Para descarga D1T	Dual, Estudio	**A525632100**	**7,91**

Toda factura tendrá el recargo del I.V.A.
La presente tarifa anula las anteriores

Recambios mecanismos

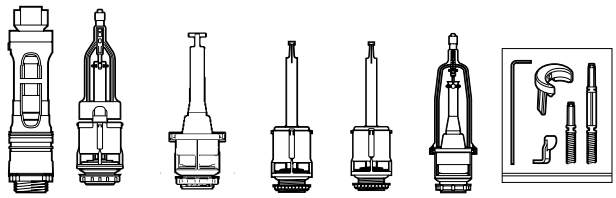

	Mecanismo descarga			€
13	D1D para doble pulsador (varilla recortable)		**A822021000**	**20,90**
13A	D2D para doble pulsador (varilla roscable)		**A822023000**	**20,90**
14	D1P con tirante guía para pulsador enrasado y elevado		**A525649107**	**19,90**
15	D4T tirador interrumpible	Victoria	**A525648107**	**17,70**
16	D1T tirador no interrumpible	Meridian, Gondola, Lorentina, Carena, Lucerna, Estudio	**A525639107**	**18,90**
17	D3T tirador no interrumpible	Victoria, Dama, Aquaria, Liberty	**A525645107**	**18,90**
18	Mecanismo de descarga D2P con tirante para pulsador enrasado	Victoria	**A822022000**	**18,60**
19	Juego completo de mecanismos para tanque de doble pulsador	Victoria	**A822851201**	**45,20**

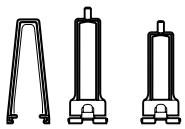

	Tirante guía		€
20	Para descarga D4T	**A523453507**	**1,91**
21	Para descarga D1T	**A523451907**	**1,95**
22	Para descarga D3T	**A523452707**	**1,95**

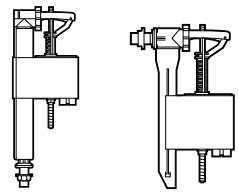

	Mecanismos alimentación		€
21	A3I entrada inferior	**A822010000**	**14,50**
22	A3L entrada lateral	**A822011001**	**11,40**

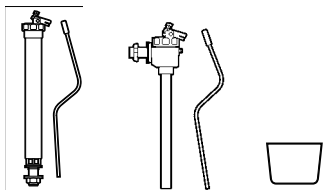

	Mecanismos alimentación		€
23	A2I con varilla, entrada inferior	**A525636107**	**12,40**
24	A2L con varilla, entrada lateral	**A525643108**	**9,97**
25	Vaso flotador del mecanismo alimentación A2I y A2L	**A523570307**	**2,00**

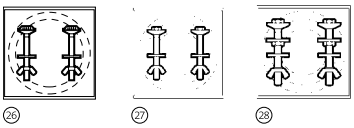

	Fijaciones y junta taza-tanque		€
26	America, Liberty, Veronica, Georgia, Sidney, Meridian, Dama Senso, Dama, Giralda	**A822026000**	**4,21**
27	Victoria	**A822029000**	**4,03**
28	Dual, Lorentina	**A526700614**	**5,94**

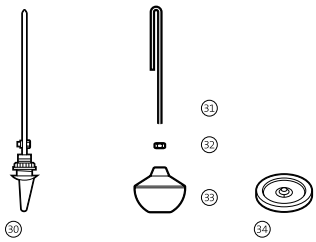

				€
30	Conjunto manecilla descarga tanque	Lorentina	**A525617100**	**13,10**
31	Varilla válvula tanque bajo	Lucerna / Lorentina	**A522471003** (1)	**1,55**
32	Tuerca hexagonal nylon	Lucerna / Lorentina	**A523630107** (1)	**0,35**
33	Válvula flotadora	Lucerna / Lorentina	**A524310407** (1)	**2,77**
34	Membrana mecanismo alimentación de varilla		**A523313707**	**0,61**

(1) Descarga anterior a 1973

Toda factura tendrá el recargo del I.V.A.
La presente tarifa anula las anteriores

Recambios mecanismos

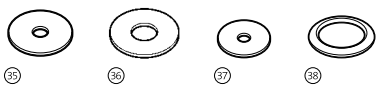

Juntas Mecanismos descarga				€
35 Junta cierre	D1T, D1P, D3T	23 x 75	**A523365407**	**1,61**
36 Junta cierre	D2P	32 x 68	**A543356407**	**1,61**
37 Junta cierre	D1D y D2D doble pulsador	16 x 66	**A822403300**	**1,73**
38 Junta de estanqueidad tronco cónica			**A543353307**	**0,62**

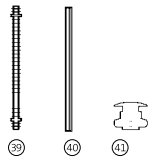

Varillas y tapón		€
39 Varilla del pulsador elevado / enrasado	**A523470207**	**0,50**
40 Varilla del doble pulsador	**A822421000**	**0,38**
41 Tapón embellecedor para cisternas de alimentación lateral y lavamanos Dama Senso Compacto	**A526801314**	**0,68**

Enchufes				€
1 Tazas tanque alto, tazas suspendidas y vertedero Garda		55 x 32	**523367307**	**0,74**
2 Taza tanque alto	Lucerna / Lorental	49 x 32	**523360007**	**1,61**
3 De plástico para taza	Estudio	70 x 40	**523362507**	**2,14**
Urinario Mini			**543356007**	**0,45**

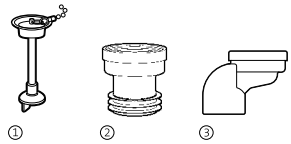

Desagüe y manguitos			€
1 Desagüe 1 ¼	Lavabo Estudio, antiguo	**526413314**	**10,60**
2 Manguito recto	Para tazas salida vertical	**525820107**	**5,05**
3 Manguito excéntrico de 80	Para salida vertical y empotrado en el suelo	**892001000**	**3,21**

Código	Descripción	€
A522471003	Varilla válvula tanque bajo	**1,55**
A522781100	Casquillo rebos de 220 lavbo	**1,91**
A523210107	Manguito regul r 1 1-2 mural	**1,12**
A523313707	Membrana 29 dm x 3mm caucho	**0,61**
A523360007	Enchufe goma unión inodoro	**1,61**
A523362507	Enchufe plástico taza studio	**2,14**
A523364807	Junta conica 44 dm x 6 8mm	**1,35**
A523365407	Junta plana 23 x 75 x 2mm	**1,61**
A523367307	Enchufe goma unión vertedero	**0,74**
A523451907	Tirante guía	**1,95**
A523452707	Tirante guía	**1,95**
A523453507	Tirante guía VICTORIA	**1,91**
A523570307	Flotador vaso 110x80mm	**2,00**
A524310407	Válvula flotadora 2 casquillos	**2,77**
A525536100	Enlace acodado desagüe	**7,11**
A525541108	Manguito alimen. R 1/2" mural	**4,58**
A525551403	Manguito 1/2- c/enchufe urin	**5,24**
A525617100	Mecanismo accionamiento tanque LORENTINA	**13,10**
A525630107	Mecanismo descarga tanque bajo	**18,00**
A525632100	Mecanismo accionamiento LUCERNA	**7,91**
A525633100	Mecanismo accionamiento CARENA y GONDOLA	**9,47**

Código	Descripción	€
A525636107	Mecanismo alimentación	**12,40**
A525639107	Mecanismo descarga t-b LORENTINA	**18,90**
A525642107	Mecanismo descarga	**17,40**
A525643108	Mecanismo alimentación entrad later	**9,97**
A525644100	Mecanismo accionamiento VICTORIA, AQUARI	**5,30**
A525645107	Mecanismo descarga VICTORIA, AQUARI	**18,90**
A525646100	Mecanismo accionamiento ATLANTA	**9,47**
A525647100	Mecanismo accionamiento VICTORIA	**5,03**
A525648107	Mecanismo descarga VICTORIA	**17,70**
A525649107	Mecanismo descarga tanque pulsador	**19,90**
A525650100	Conjunto pulsador elev.(27)	**8,83**
A525651100	Mecanismo fijación mer-gon pulsador	**8,83**
A525652100	Mecanismo fijación ATLANTA pulsador	**8,83**
A525653108	Mecanismo alimentación ATLANTA pulsador	**12,40**
A525655100	Mecanismo fijación dam ver pul_en	**8,38**
A525656100	Mecanismo fijación ATLANTA pul_en	**8,83**
A525657100	Mecanismo fijación enrasado	**8,61**
A525820107	Manguito	**5,05**
A526005510	Reja n-vertedero-almohadilla	**63,30**
A526414414	Tapón limp urinario suspendido	**1,67**
A526505114	Codo enlace urinario mural	**11,60**

Toda factura tendrá el recargo del I.V.A.
La presente tarifa anula las anteriores

Recambios mecanismos

Código	Descripción	€
A526505214	Codo desagüe urinario mural	32,70
A526505414	Codo evacuación s. DUAL	10,20
A526602114	Mecanismo descarga tanque intermit	19,70
A526700614	Fijación acop taza/tanque lorent,luc	5,94
A526704714	Fijación taza/tanque d/m/a/l/v f	4,52
A526704814	Fijación taza/tanque VICTORIA bs	2,61
A526801314	Tapón embellecedor 23 dm	0,68
A527002110	Juego tornillos ganchos urin mur	1,92
A527002510	Juego anclajes para lavabos	3,56
A527002610	Juego 3 ganchos k-3 lavabos rinc	3,17
A527003010	Juego fijación taza/bidé	2,45
A527003310	Juego tornillos fijación	1,55
A527004010	Juego anclajes bidé mural	10,10
A527004214	Juego anclaje para semipedestal	5,62
A527004310	Juego anclajes taza mural	10,10
A527004410	Juego tornillos fijación urinett	1,95
A527004614	Juego soporte fijación lv encimera	3,29
A527004714	Juego fijacion lv semiempotrar	3,86
A527005014	Juego anclaje semipedestal JIKA	5,62
A527005114	Juego fijación taza/bidé JIKA	2,45
A527005510	Fijación aparatos (LAUFEN)	5,62
A527703410	Mecanismo tanque CARENA	55,60
A527703510	Mecanismo tanque LORENTINA	45,00
A527703610	Mecanismo tanque DUAL	38,00
A527708410	Mecanismo SIDNEY doble-pulsador	67,00
A527708810	Mecanismo tanque POLO doble-pulsador	53,60
A543351207	Junta torica taza/tanque	2,30
A543353307	Junta centradora VICTORIA	0,62
A543356007	Enchufe de alimentación	0,45
A543356407	Junta plana mec desc VICTORIA	1,61
A802910820	Conjunto bisagra cl inodoro GAP	33,80
A822010000	Mecanismo alimentación e/inf	14,50
A822010100	Mecanismo alimentación A3i rosca m	14,50
A822010101	Mecanismo alimentación A3i rosca m.	45,20
A822010300	Mecanismo alimentación A3_I 1/2"	14,50
A822010301	Mecanismo alimentación A3_I 1/2"	14,50
A822010600	Mecanismo alimentación A3_I 1/2 cz	14,50
A822011001	Mecanismo alimentación a3l	11,40
A822011101	Mecanismo alimentación A3lm	11,40
A822011601	Mecanismo alimentación A3_I cz	11,40
A822021000	Conjunto mecanismo descarga D1D	20,90
A822021400	Mecanismo descarga D1_D NR40	20,90
A822021600	Mecanismo descarga D1_D CZ NR30	20,90
A822021800	Conjunto mecanismo descarga SENSO-C	20,90
A822022000	Conjunto mecanismo descarga VICTORIA D2P	18,60
A822023000	Mecanismo descarga D2_D	20,90
A822023100	Conjunto mecanismo descarga D3_D KHROMA	42,90
A822023200	Conjunto mecanismo descarga D3D 2 orif W+W	8,00

Código	Descripción	€
A822023400	Conjunto mecanismo des. D2_D GALA/BELLAVIST	6,94
A822023600	Mecanismo descarga D2_D NR30	20,90
A822023800	Mecanismo descarga D-SENSO-C D2_D	20,90
A822026000	Fijación y junta taza/tanque	4,21
A822026100	Fijación y junta taza/tanque (FAYANS)	4,21
A822026200	Fijación taza/tanque NEXO M6x70	5,15
A822027000	Juego anclaje semipedestal VERANDA	3,71
A822028000	Fijaciones taza-tanque VERANDA	7,00
A822028100	Fijación taza-tanque HAPPENING	4,21
A822028200	Fijación taza-tanque rápida THE GAP	2,77
A822029000	Fijación y junta taza-tanque	4,03
A822030000	Recambio palancas A3 (MERIDIAN)	1,95
A822034001	Pulsador rosetón corto D2_D c/ancl	11,40
A822034101	Pulsador KHROMA D3D	21,10
A822034201	Conjunto pulsador W+W D3D	76,80
A822035000	Mecanismo descarga pulsdor cuad civ	43,50
A822038000	Fijación taza-tanque M6x70 pp	4,21
A822038100	Fijacion taza-tanque N-MERIDIAN	4,29
A822039000	Juego fijación apa. mural	19,20
A822039100	Bolsa fijación Wc-bd ELEMENT, W+W	33,60
A822039200	Conjunto fijación bidé mur. RECORD/NEXO	20,20
A822039300	Conjunto fijación Wc mur. RECORD/NEXO	20,20
A822039400	Conjunto fijación Wc/bidé mural RECORD	15,00
A822040001	Conjunto pulsadores ros. C.D1D cro	9,08
A822041001	Conjunto pulsadores ros. L.D1D cro	9,08
A822043001	Pulsador ros. dorto D2_D	9,08
A822043101	Pulsador D2D antirrobo kit sust.	6,06
A822043201	Pulsador rosetón corto D2_D 3/6L VICTORIA	9,08
A822044001	Pulsador rosetón largo D2_D	9,08
A822045000	Conjunto fijación lavamanos IBIS	1,20
A822045001	Mecanismo tanque sifonicos	60,90
A822045200	Conjunto fijación lvb. ELIPTIC	10,20
A822045300	Conjunto fijación VERANDA sb.795	3,56
A822045400	Conjunto fijación lav. cmp. MERIDIAN	6,00
A822045500	Conjunto fijación taza/bidé ZOOM	3,20
A822046000	Mecanismo tanque CHICAGO	77,40
A822054000	Mecanismo alimentación+descarga	142,00
A822054100	Mecanismo alimentación+descarga	151,00
A822057000	Conjunto fijación URITO	1,21
A822062000	Mecanismo alimentación Fm a/l 400UK(AUS)	36,80
A822062100	Mecanismo alimentación Fm a/l 400UK(H.K.)	42,70
A822063000	Mecanismo alimentación E/L G	22,10
A822064000	Mecanismo alimentación E/L G	42,60
A822069000	Varillas accionamiento g	3,33
A82207200P	Juego compl. londur/dor l in/bd	48,20
A82207210P	Juego compl. taa/bidé dorado-iond.	48,20
A82207300P	Juego compl. londur/dor c in/bd	48,20
A822075001	Conjunto tapón+protec+fij A3_L	1,91

Toda factura tendrá el recargo del I.V.A.
La presente tarifa anula las anteriores

Recambios mecanismos

Código	Descripción	€
A822081000	Juego anclaje para semipedestal	6,39
A822085100	Conjunto tapón obturador	1,21
A822086000	Juego tornillos fijación later	3,71
A822086100	Juego tornillos fijación Wc BCN	20,00
A822086200	Conjunto fijación semipedestal ZOOM	1,27
A822086500	Juego tornillos fijación COTTAGE	8,21
A822087000	Fijación taza/tanque + junta CIVIC	7,77
A822087200	Fijación y junta taza/tanque	8,80
A822090000	Juego fijación urinarios bana	11,40
A822095000	Fijación taza/tanque c/junta D-SENSO-C	4,21
A822095100	Conjunto fijación taza/tanque RECORD/NEXO	8,67
A822096000	Mecanismo alimentación Fm a/lp 747 (AUS)	35,50
A822096100	Mecanismo alimentación Fm a/lp 747(AUS)	24,90
A822097000	Fijación a pared y junta taza/tanque	11,40
A822098000	Juego fiajción lateral bidé	2,80
A822129000	Subconjunto palancas A3	2,76
A822403000	Junta plana 16x66x2,5	1,61
A822403300	Junta plana 16x66,4X2,2	1,73
A822421000	Varilla accionamiento D1D	0,38
A822450000	Tiran. guía 269 VICTORIA D2P	2,82
A822748100	Tapón depósito desinf W+W	16,10
A822776000	Tapa protec tanque FRONTALIS	5,70
A822801004	Juego mecanismo POLO e/lat D2P+EL	31,20
A822802001	Mecanismo tanque VICTORIA A/I D2P	31,20
A822802301	Juego mecanismo POLO A3I 1/2 P	31,20
A822803001	Juego mecanismo A3L+D2P VICTORIA	31,20
A822805001	Mecanismo inod. sifonico	62,90
A822810101	Mecanismo tanque V-I-d-g.A/im dd	45,20
A8228107N1	Mecanismo tanque DAMA DP E1/2"	45,20
A822813000	Mecanismo tanque sifonico Mil/pao/mer	60,90
A822817101	Mecanismo tanque sifonico BOSTON	60,90
A822819000	Juego mecanismo FImter A/I+D2_D	65,20
A822819800	Juego mecanismo Fm A/L 747+D2_D	50,90
A822819901	Juego mecanismo Fm A/LP 747+D2_D	50,90
A822820000	Mecanismo tanque VICTORIA (AUST)	53,60
A822822001	Mecanismo Dud.8"+I POLO(IRL)	52,30
A822824101	Mecanismo tanque VICTORIA AL-M DP	34,70
A822824401	Mecanismo A3LM D1D	34,70
A822824601	Juego mecanismos A3_L D1_D(BG)	32,90
A822825001	Mecanismo VICTORIA bs	52,30
A822827001	Mecanismo VICTORIA bs L/L EI 6L	52,30
A822828001	Mecanismo VICTORIA bs L/L EL 6L	52,30
A822829001	Mecanismo VICTORIA ai DP	31,20
A822830001	Mecanismo mer-geo A/I DP	45,20
A822831000	Mecanismo tanque VICTORIA A/I DD	40,60
A822831100	Mecanismo VICTORIA A/I DD(HK)	42,00
A822831200	Mecanismo tanque VICTORIA (AUSTR)	42,00
A822831800	Mecanismo tanque D-SENSO-C(UK)	50,90

Código	Descripción	€
A822831900	Mecanismo D-SENSO-C AI D2_D	50,90
A822832000	Mecanismo tanque DAMA/GIRALDA AI DD	50,90
A822832100	Mecanismo DAMA/GIRALDA A/I DD(HK)	50,90
A822832200	Mecanismo tanque GIRALDA (AUST)	50,90
A822833000	Mecanismo tanque MERIDIAN-SIDNEY AI DD	50,90
A822833100	Mecanismo MER-SID-GEO. AI DD(HK)	50,90
A822833200	Mecanismo tanque MER/SID/GEO (AUS)	50,90
A822834001	Mecanismo DAMA-GIRALDA AI DP	45,20
A822835200	Mecanismo CIVIC A3L D2D	55,00
A822835500	Juego mecanismo ACCESS A3_I+D2D	45,20
A822836000	Mecanismo MERIDIAN A/LP	67,00
A822837000	Mecanismo GEORGIA A/IP	67,00
A822838000	Mecanismo tanque BOSTON	77,40
A822839000	Juego mecanismo A/L TWICO2 VICTORIA	53,60
A822839800	Mecanismo D-SENSO-C A/LP DP	67,00
A8228403N1	Mecanismo sifonico MILANO/PAOLA	32,30
A8228413N1	Mecanismo sifonico tanqueMERIDIAN	45,20
A822850001	Mecanismo tanque (A3+D2) A/I DP	45,20
A822850101	Mecanismo D-SENSO A/IM D2_D	45,20
A822850201	Juego mecanismo RECORD A3_I+D2D	46,40
A822850301	Mecanismo DAMA, SENSO A3/I D2_D	45,20
A822850401	Mecanismo GALA NF A3_IM+D2_D	45,20
A822850501	Mecanismo COMPACT A3_IM+D2_D	45,20
A822850601	Juego mecanismo STYLO A3_I+D2D	45,20
A822850701	Juego mecanismo D-SENSO A3_I D2_D	45,20
A822850801	Juego mecanismo NEXO A3_I+D2D	45,20
A822850901	Juego mecanismo D SENSO A/I DD	45,20
A822850A01	Juego mecanismo A3_I D2_D PULS/C	45,20
A822850B01	Juego mecanismo A3_I D2_D PULS/L	45,20
A822850C01	Juego mecanismo NEXO A3_I 1/2" +D2D	45,90
A822851001	Mecanismo tanque VERONICA AI D2_D	45,20
A822851101	Mecanismo tanque DA-GI A3_IM D2_D	45,20
A822851201	Juego mecanismo VICTORIA A3_I+D2_D	45,20
A822851301	Mecanismo GIRALDA A/I 1/2 D_2D	45,20
A822851501	Juego mecanismo VICTORIA A3_I 1/2+D2_D	48,20
A822851801	Juego mecanismo a3_i 1/2 d2_d	32,90
A822851901	Juego mecanismo A3_I+D2_D	32,90
A822851A01	Juego mecanismo A3_I+D2_D	48,30
A822852001	Juego mecanismo A3_I+D2_D DA/GI	45,20
A822852501	Juego mecanismo A3_I+D2_D, SIZA	45,20
A822852901	Juego mecanismo A3_I1/2+D2_D	45,20
A822853001	Juego mecanismo A3_L+D2_D VICTORIA	32,90
A822853101	Juego mecanismo A3_L + D2_D	34,70
A822853201	Juego mecanismo A3_L+D2_D VICTORIA	45,20
A822853401	Mecanismo GALA NF A3_LM+D2_D	35,30
A822853501	Juego mecanismo NEXO A3_LM+D2D	45,90
A822853901	Juego mecanismo A3_L+D2D (CESAROM)	32,90
A822853A01	Juego mecanismo A3_L D2_D NEO	33,00

Toda factura tendrá el recargo del I.V.A.
La presente tarifa anula las anteriores

Recambios mecanismos

Código	Descripción	€
A822853B01	Juego mecanismo A3_L D2_D TERMA	45,20
A822853C01	Juego mecanismo A3_L D2_D FLAMENCO	45,20
A822853D01	Juego mecanismo A3_LM+D2D (FAYANS)	45,20
A822853E01	Juego mecanismo A3_LM+D2D (FAYANS)	45,20
A822853F01	Juego mecanismo A3_L+D2_D ZOOM	22,40
A822853G01	Juego mecanismo A3_L + D2_D	28,90
A822854001	Mecanismo tanque (A3+D2) A/L D/P	45,20
A822854101	Mecanismo SENSO_C A/L_M D2_D	45,20
A822855000	Mecanismo sifonico CHICAGO	76,10
A822855100	Mecanismo sifonico BOSTON	76,10
A822855T01	Mecanismo sifonico COTTAGE	45,90
A822859000	Mecanismo arrast. GIRALDA A/I	45,20
A822859300	Juego mecanismo GEBERIT FORS+TWICO	63,80
A822860001	Juego mecanismo A/I D_P C	45,20
A822860101	Mecanismo tanque HAPPENING (F)A/I D2_D	45,20
A822860301	Mecanismo HAPPENING A3_I+D2_D	45,20
A822860901	Juego mecanismo HAPPENING A3_I 1/2+D2D	45,20
A822860U01	Juego mecanismo Fm400+GEB.TWICO II	97,40
A822861201	Juego mecanismo VERANDA A3_I+D2D	54,90
A822861301	Juego mecanismo VERANDA A3_I 1/2+D2D	54,90
A822862001	Juego Mecanismos A3_I+D_2D	63,20
A822862801	Juego mecanismo Fm400 A/I+D2D(AUS)	63,20
A822863001	Juego mecanismo Fm400UK A/I+D2_D	42,00
A822863101	Juego mecanismo Fm400UK A/I+D2_D	50,90
A822863201	Juego mecanismo Fm400UK A/I+D2_D	50,90
A822863301	Juego mecanismo Fm400UK A/I+D2_D	50,90
A822863601	Juego mecanismo Flmtr (GALA)	64,60
A822863801	Juego mecanismo Flmter A/I+D2_D	50,90
A822863C01	Juego mecanismo DAMA S.COMP.FM400	50,90
A822864001	Juego mecanismo A3_I + D2_D HALL	45,20
A822864701	Juego mecanismo HALL FM400	50,90
A822864801	Juego mecanismo FM(A/LP)747+D2_D	64,20
A822864901	Juego mecanismo A3_I 1/2 + D2_D	45,20
A822867001	Juego mecanismo KHROMA A3_I+D3D	140,00
A822868001	Juego mecanismo N-MERIDIAN A3_I+D2D	45,20
A822868101	Juego mecanismo N-MERIDIAN A3_IM+D2D	45,20
A822868301	Juego mecanismo N-MERIDIAN A3_I 1/2+D2D	45,20
A822868401	Juego mecanismo N-MERIDIAN A3I+D4D AUS	75,30
A822868501	Juego mecanismo N-MERIDIAN A3P+D4D AUS	94,90
A822868601	Juego mecanismo N-MERIDIAN CPT A3_I+D2D	45,20
A822868701	Juego mecanismo N-MERIDIAN CPT A3_IM+D2D	45,20
A822868801	Juego mecanismo N-MERIDIAN CPT A3_I 1/2	45,20
A822868A01	Juego mecanismo N-MERIDIAN A3_IM+D2D	45,20
A822870001	Juego mecanismo A3_I+D4D HALL	45,20
A822870401	Juego mecanismo A3_I+D4D HALL AUS	72,90
A822870501	Juego mecanismo A3_L+D4D HALL AUS	93,20
A822872U01	Juego mecanismo Fm400+GEB.TWICO II	97,40
A822874001	Juego mecanismo THE GAP A3_I+D4_D	50,60

Código	Descripción	€
A822876001	Juego mecanismo A3I+D4D dscomp	48,30
A822876301	Juego mecanismo A3I+D4D dscomp UK	67,00
A822876401	Juego mecanismo A3I+D4D dscomp AUS	75,50
A822876501	Juego mecanismo A3I+D4D dscomp AUS	92,60
A822877001	Juego mecanismo A3I+D4D VICTORIA	48,30
A822877301	Juego mecanismo A3I+D4D VICTORIA UK	48,30
A822901017	Embellecedor fija. tzs. 305 perg	1,41
A822901023	Embellecedor Fija. tzs. 305 agum	1,41
A822902000	Fijación urina. BANA-S blan	14,20
A822902017	Fijación urina. BANA-S perg	14,20
A822902100	Fijación urina. BANA blan	14,20
A822902117	Fijación urina. BANA perg	14,20
A822905200	Conjunto accesorios inod. HAPPENING/HALL	15,20
A822905300	Conjunto accesorios inodoros	10,30
A890805300	Conjunto fij/mont bidé DUPLO	8,59
A890805400	Conjunto complt tubo alimentación l:300	17,10
A890812000	Tapa plástico tanque DUPLO wc	9,21
A892001000	Manguito evac. excéntrico 80	3,21
A892009000	Codo s/DIAL excéntrico 60	10,20
A892010000	Conjunto fijación pared 150mm d/codo ev	2,26
A892010100	Conjunto fijación pared 200 codo evac	2,26
A892011000	Manguito conexión ino. sifonico	6,15
A892016000	Codo MEITU jt120 s/305mm	30,60
A892016100	Codo LAUFEN s/305mm	52,40
A892017000	Manguito COTTAGE s/305mm	16,50
A892808000	Manguito D_40 tubo D_32	3,98
AH0000100R	Kit mecanismo descarga D4-D	11,90
AH0000200R	Kit varillas FRONTALIS	3,70
AV0005000R	Kit fijacion taza/tanque NEXO	1,50
AV0006900R	Kit tuerca hexagonal M3,5 (10u.)	4,53

Toda factura tendrá el recargo del I.V.A.
La presente tarifa anula las anteriores

Recambios asientos y tapas

Conjunto Bisagras

	Tipos bisagras	Para inodoro / bidé		€
Para asiento inodoro	Caída amortiguada	America, Happening, Hall, Sidney, Meridian, Dama Senso, Dama Senso Compacto y Giralda	**A802910190 (1)**	**50,00**
		Frontalis y Element	**A802910510**	**58,50**
		Khroma	**A802910600**	**58,70**
		Veranda	**A802910500**	**58,50**
		Meridian-N	**A802910700**	**35,00**
	Acero	Gondola	**A820057010 (1+2)**	**16,00**
		Meridian	**A820053610 (1+2)**	**16,20**
		Meridian-N	**A802910710**	**15,80**
		America, Georgia, Giralda, Hall, Sidney	**A820053810 (1+2)**	**15,80**
		Veranda	**A820054410 (1+2)**	**15,90**
	Acetálicas	Magnum	**A820059012 (1+2)**	**2,75**
		Victoria	**A820053012 (1+2)**	**2,90**
	Acetálica extraíble	Dama	**A8200532YY (1+2) (3)**	**6,90**
	Desmontable	Dama Senso, Giralda	**A802707001 (1)**	**7,23**
	Plástico	Happening Baby	**A802910550 (1+2)**	**5,30**
Para tapa bidé	Acero	Dama	**A820093210**	**22,20**
		Dama Senso, America	**A802910210**	**16,50**
		Dama Senso Compacto	**A802910560**	**17,80**
		Sidney, Georgia	**A820093810**	**28,30**
		Giralda	**A802910020**	**15,90**
		Meridian	**A820093610**	**31,50**
		Meridian-N	**A802910720**	**21,00**
		Meridian-N (caida amortiguada)	**A802910680**	**35,00**
		Victoria (806390)	**A802910380**	**15,00**
		Victoria (806300)	**A820093910**	**18,30**
	Cromada	Atlanta	**A820092816**	**11,70**
		Hall	**A802910570**	**19,50**
		Happening	**A802910400**	**29,30**
Para tapa urinario	Acero	Urinett	**A820020910**	**4,93**

(1) Conjunto de bisagras
(2) Conjunto fijación bisagras
(3) En colores Blanco, Pergamon, Visón y Gris

Conjunto Fijación Bisagra

	Tipos bisagras	Para inodoro / bidé		€
Para asiento lacado inodoro	Caída amortiguada	Veranda	**A802910580**	**3,22**
		Frontalis, Element, Khroma, America, Happening, Veronica, Hall, Sidney, Meridian, Meridian-N, Dama Senso, Senso Square, Dama Senso Compacto, Dama, Giralda y Victoria	**A802910300 (2)**	**3,22**
	Acetálica extraíble	Dama	**A802703XX0 (2) (3)**	**3,13**
	Desmontable	Dama Senso, Giralda	**A802910060 (2)**	**2,78**
	Común para	Meridian, Hall, Georgia, Sidney, Giralda, America, Veranda, Veronica	**A802910050 (2)**	**2,47**
Para tapa bidé	Común para	Dama	**A820103210**	**5,18**
		Meridian, Georgia	**A820103610**	**1,95**
		Meridian-N	**A802910690**	**10,50**
		Sidney, Georgia	**A820113810**	**6,65**
		Gondola	**A820107010**	**6,45**
		Veronica	**A820103710**	**16,00**

Topes de plástico

			Para inodoro / bidé		
Topes aros y tapas de asiento	Para aro asiento	Blanco	Resto de series	**A821170705**	**0,13**
	Para tapa asiento	Blanco	Resto de series	**A821170701**	**0,13**
Topes tapas bidé			Toda la gama (salvo Georgia)	**A821170701**	**0,13**
Topes tapas urinario			Urinett	**A821170701**	**0,13**
Topes tapas urinario			Urinett	**A821170701**	**0,13**

Código	Descripción	€
A801071674	Tope asiento LORENTINE	**0,13**
A801073004	Conjunto bisagra LORENTINA, LUCERNA blan	**11,40**
A801092754	Tope tapa LUCERNA	**0,13**
A801123004	Juego bisagra CARENA blan	**17,30**
A801443004	Juego bisagra flasc est blan	**1,68**
A801444544	Tope aro flasc estudio	**0,13**
A801444554	Tope tapa flasc estudio samb	**0,13**
A802125000	Tope d.18,5x10 tapa inodoro/bidé THE GAP	**0,20**

Código	Descripción	€
A802150000	Tapa urea inodoro GAP	**49,90**
A802152000	Tapa bidé GAP	**47,90**
A802703000	Fijación asiento DAMA extraible blan	**3,13**
A802703170	Fijación asiento DAMA extraible perg	**3,13**
A802703190	Fijación asiento DAMA extraible vson	**3,13**
A802703230	Fijación asiento DAMA extraible agum	**3,13**
A802703250	Fijación asiento DAMA extraible cret	**3,13**
A802703270	Fijación asiento DAMA extraible cair	**3,13**

Toda factura tendrá el recargo del I.V.A.
La presente tarifa anula las anteriores

Recambios asientos y tapas

Código	Descripción	€
A802703690	Fijación asiento DAMA extraible gris	3,13
A802703910	Fijación asiento DAMA extraible edws	3,13
A802703930	Fijación asiento DAMA extraible jazm	3,13
A802707001	Conjunto bisagra desmon DAMA-SENSO	7,23
A802710001	Juego embellecedor bisagras	1,18
A802815494	Soporte fijación tapa bidé THE GAP	1,78
A802815504	Soporte fijación tapa bidé MERIDIAN	1,78
A802910020	Conjunto bisagra tapa bidé GIRALDA	15,90
A802910050	Fijación asiento me+si+ge+ve+gi+am	2,47
A802910060	Conjunto fij. bd asi DAMA SENSO	2,78
A802910190	Conjunto bisagra caida amortigua	50,00
A802910210	Conjunto bisagra/fij t/bidé DAMA SENSO	16,50
A802910300	Conjunto fij. asi caida amortig	3,22
A802910380	Conjunto bisagra tapa bidé VICTORIA-05	15,00
A802910400	Conjunto bisagra tapa bidé HAPPENING	29,30
A802910500	Conjunto bisagra amort. VERANDA	58,50
A802910510	Conjunto bisagra amort. FRONTALIS, ELEMENT	58,50
A802910550	Conjunto fij. aro HAPPENING BABY	5,30
A802910560	Conjunto bisagra tapa bidé DAMA SENSO C	17,80
A802910570	Conjunto bisagra tapa bidé HALL	19,50
A802910580	Conjunto fij asi VERANDA c. amort	3,22
A802910680	Conjunto bisagra tapa bidé N-MERIDIAN cr	35,00
A802910690	Conjunto fij de bisagra tapa bidé N-MERIDIAN	10,50
A802910700	Conjunto bisagra asi wc cr N-MERIDIAN	35,00
A802910710	Conjunto bisagra asi cl N-MERIDIAN	15,80
A802910720	Conjunto bisagra tapa bidé N-MERIDIAN cl	21,00
A802910760	Conjunto bisagra cr siza	64,60
A802910790	Juego elementos bisagra amort	10,60
A802910810	Conjunto bisagra cr inodoro GAP	64,60
A802910830	Conjunto bisagra cr bidé GAP	64,90
A802910840	Conjunto bisagra cl bidé GAP	37,00
A802910850	Conjunto fijación bisagra bidé GAP	18,00
A802910860	Conjunto bisagras asiento W+W	75,30
A802910910	Conjunto fij. y bisagra asiento NEXO cr	43,70
A802910920	Kit bisagra tapa urinal NEXO cr	16,80
A802910930	Conjunto bisagra aro/tapa access	7,00
A802910940	Conjunto bisagra aro inod access	7,00
A802910990	Conjunto bisagras asiento inod NEXO uni cl	15,40
A8029N0301	Bisagra asiento inodoro MILANO/BOSTON	54,70
A8029N0401	Bisagra asiento CHICAGO one-piece	14,80
A8029N0421	Bisagra asiento amort CHICAGO one-piece	13,40
A8029N0511	Bisagra asiento VERONA one-piece	13,40
A8029N0521	Bisagra asiento VERONA one-piece	13,40
A8029N0611	Bisagra asiento OSLO one-piece	13,40
A8029N0621	Bisagra asiento OSLO one-piece	13,40
A8029N45A1	Bisagra asiento VERONA one-piece	13,40
A820052410	Conjunto bisagra cromo asiento COLUMBIA	21,80
A820052510	Conjunto bisagra ac a AQUARIA, VICTORIA	10,30

Código	Descripción	€
A820052816	Conjunto bisagra crom asiento ATLANTA	21,20
A820052825	Conjunto bisagra dorad asien ATLANTA	57,50
A820053012	Conjunto bisagra nyl asiento VICTORIA	2,90
A820053212	Conjunto bisagra blanc asiento DAMA	6,90
A820053217	Conjunto bisagra perg asiento DAMA	6,90
A820053219	Conjunto bisagra vison asiento DAMA	6,90
A820053269	Conjunto bisagra gris asiento DAMA	6,90
A820053310	Conjunto bisagra crom asiento LIBERTY	18,80
A820053610	Conjunto bisagra acer asiento MERIDIAN	16,20
A820053710	Conjunto bisagra crom asiento VERONICA	28,70
A820053810	Conjunto bisagra acer asiento SIDNEY	15,80
A820054410	Conjunto bisagra acer asiento VERANDA	15,90
A820057010	Conjunto bisagra acer asiento GONDOLA	16,00
A820059012	Conjunto bisagra nyl asiento MAGNUM	2,75
A820059410	Conjunto bisagra inox DAMA btw	15,10
A820062410	Conjunto fij. bisagra asiento COLUMBIA	2,75
A820063212	Conjunto fij. bisagra asiento DAMA	0,53
A820063710	Conjunto fij. bisagra asiento VERONICA	18,50
A820067010	Conjunto fij. bisagra a GONDOLA, VICTORIA	2,53
A820069012	Conjunto fij. bisagra nyl asiento MAGNUM	1,22
A820092816	Conjunto bisagra cro tapa bidé ATLANTA	11,70
A820092825	Conjunto bisagra dora tapa bidé ATLANTA	31,50
A820093210	Conjunto bisagra tapa bidé DAMA	22,20
A820093610	Conjunto bisagra ac tapa bidé MERIDIAN	31,50
A820093710	Conjunto bisagra crom tapa bidé VERONICA	22,00
A820093810	Conjunto bisagra acer tapa bidé SIDNEY	28,30
A820093910	Conjunto bisagra acer tapa bidé VICTORIA	18,30
A820097010	Conjunto bisagra tapa bidé GONDOLA	25,30
A820102516	Conjunto fij. bisagra tapa bidé AQUARIA	5,38
A820103210	Conjunto fij. bisagra tapa bidé DAMA	5,18
A820103610	Conjunto fij. bisagra tap bidé MERIDIAN	1,95
A820103710	Conjunto fij. bisagra t bidé VERONICA	16,00
A820107010	Conjunto fij. bisagra tapa bidé GONDOLA	6,45
A820113810	Conjunto fij. t bidé sidney GEORGIA	6,65
A821170701	Tope tapa asiento inodoro	0,13
A821170705	Tope aro asiento inodoro	0,13
A821171101	Tope tapa asiento DAMA gris	0,13
A821171105	Tope aro asiento DAMA gris	0,13
A822027100	Juego fijación acc FRONTALIS	4,83
A822855401	Mecanismo descarga OSLO one-piece	122,00
A840067000	Casquillo guía	0,17
AI0000100R	Kit asiento DAMA inox. bl.	84,60
AV0004300R	Kit bisagras bidé NEXO	57,90
AV0004400R	Kit fijación asiento NEXO cl	8,26
AV0004500R	Kit fijación asiento NEXO cr	9,89
AV0004600R	Kit fijación bidé NEXO	9,89
AV0004700R	Kit topes asiento NEXO	5,18

Toda factura tendrá el recargo del I.V.A.
La presente tarifa anula las anteriores

Urinarios

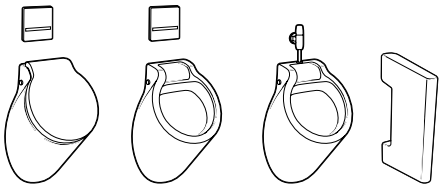

Spun

Código	Descripción	€
A822057400	Conjunto fijación separador SPUN	6,85
A892205000	Sifón 1L urinario SPUN	32,00
AV0000500R	Kit luminaria separador urinario SPUN	32,60

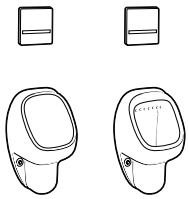

Urinett

Código	Descripción	€
A820020910	Conjunto bisa acero tapa URINETT	4,93
A822084000	Conjunto fijación frontal URINETT	5,26
A506402110	Sif.n salida horizontal	22,70
A506500214	Codo urinario 50 Ø con junta de goma	3,03
A822084000	Juego de fijación frontal	5,26
A525551403	Manguito 1/2” con enchufe	5,24

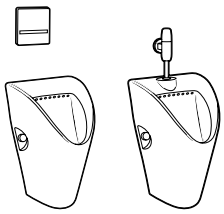

Chic

Código	Descripción	€
AV0004100R	Caja acc urinario CHIC alimentación emp.	52,30
AV0004200R	Caja acc urinario CHIC alimentación ext.	45,90

Wing

Código	Descripción	€
A822057100	Conjunto fijación separador urinario WING	11,00

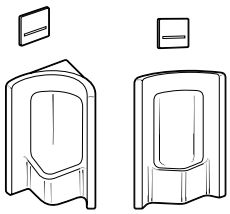

Site

Código	Descripción	€
A389603000	Tapón desagüe urinario SITE	4,91
A822057300	Conjunto fijación urinario SITE	3,53
A892014000	Conjunto alimentación manual urinario SITE	131,00
A892014100	Conjunto alimentación manual frontal SITE	134,00

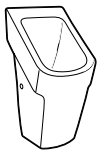

Hall Waterless

Código	Descripción	€
A822039900	Juego fijación urinario HALL WATERLESS	63,20
A892206000	Cartucho urinario WATERLESS	130,00
A892207000	Conector desagüe urinario WATERLESS	21,70

Mural

Código	Descripción	€
A526505114	Codo enlace MURAL	11,60
A526505214	Codo desagüe MURAL	32,70

Toda factura tendrá el recargo del I.V.A.
La presente tarifa anula las anteriores

Fregaderos

Silacryl

				€
Kit desagüe automático	Chef		**A880065001**	**30,50**
	Arts, Gourmet (2 cubetas)		**A880066001**	**30,50**
	Modelos restantes		**A880067001**	**30,50**
Tapón y cestillo, desagüe automático	Válvulas	2 ½”	**A880800001**	**10,20**
		3 ½”	**A880801001**	**10,20**
Junta cierre del tapón-cestillo	Válvulas	2 ½”	**A888009000**	**2,98**
		3 ½”	**A888010000**	**2,98**

				€
Conjunto válvulas 3 **½**” y desagüe automático	Jockey		**A880083001**	**60,90**
Conjunto válvulas 2 ½” y desagües	Chef-1		**A870002000**	**30,90**
	Chef-2		**A870002001**	**51,70**
	Chef-3		**A870002002**	**59,10**
Conjunto válvulas 3 ½” y desagües	Maxims, Gourmet (1 cubeta)		**A880044000**	**21,40**
	Gourmet (2 cubetas)		**A880055000**	**47,90**
	Bermeo, Arts (1 cubeta)		**A880076001**	**19,70**
	Arts (2 cubetas)		**A880093001**	**39,40**
	Veneto		**A892007000**	**22,60**
Tapón y cestillo, desagüe manual	Válvulas	2 ½”	**A870002018**	**6,71**
		3 ½”	**A870000860**	**6,86**
Junta cierre del tapón-cestillo	Válvulas	2 ½”	**A888009000**	**2,98**
		3 ½”	**A888010000**	**2,98**
Recogedor	Jockey, Veneto		**A861090..0**	**12,70**
	Chef-1, Chef-3		**A861050..0**	**14,60**
	Chef-2		**A861060..0**	**9,18**
	Maxims		**A861070..0**	**7,78**
	Gourmet		**A861080..0**	**7,09**

Gres

			€
Conjunto desagüe	Beverly MAX	**A892002000**	**22,60**
Kit desagüe automático	Beverly 130	**A880066001**	**30,50**
	Beverly 110, 85, 85 E, 60 y 50	**A880067001**	**30,50**
Tapón y cestillo válvulas 3 ½”, desagüe automático		**A880801001**	**10,20**
Junta cierre del tapón-cestillo válvulas 3 ½”		**A888010000**	**2,98**

			€
Conjunto de válvulas 3 ½” y desagües	Beverly 130	**A892003000**	**38,50**
	Beverly 110	**A892004000**	**38,50**
	Beverly 85	**A892005000**	**38,50**
	Beverly 85 E	**A892006000**	**19,40**
	Beverly 60	**A892007000**	**22,60**
	Beverly 50	**A880076001**	**19,70**
Tapón y cestillo válvulas 3 ½”, desagüe manual		**A870000860**	**6,86**
Junta cierre del tapón-cestillo válvulas 3 ½”		**A888010000**	**2,98**
Recogedor	Beverly 130, Beverly 60	**A861090..0**	**12,70**

Toda factura tendrá el recargo del I.V.A.
La presente tarifa anula las anteriores

Acero inoxidable

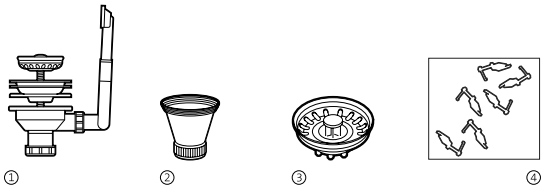

Recambios X-tra

			€
① Válvula desagüe 3 ½" con rebosadero y tapón cestillo		**A870002311**	**13,90**
② Válvula simple para modelo X-tra 46 E		**A870002032**	**3,16**
③ Tapón cestillo para válvula 3 ½"		**A870002141**	**5,08**
Conjunto fijaciones 4 unidades bajo encimera X-tra		**A870002159**	**8,53**
④ Conjunto fijaciones 6 unidades sobre encimera X-tra		**A870002087**	**5,49**

Recambios Suprema, Cumbre

				€
Válvula 3 ½" automática con rebosadero y con mando		Cumbre / Suprema	**A870002110**	**40,40**
Válvula 3 ½" manual		Cumbre / Suprema	**A870002112**	**18,20**
Conjunto válvulas 3 ½" manual con rebosadero		Cumbre angular	**A870002114**	**46,50**
Conjunto desagües	2 cubetas	Cumbre / Suprema	**A870002116**	**13,10**
	1 cubeta	Cumbre / Suprema	**A870002117**	**8,75**
Conjunto fijaciones		Cumbre / Suprema	**A870002118**	**7,29**
Tapón y cestillo	Válvula automática	Cumbre / Suprema	**A870002121**	**23,50**
	Válvula manual	Cumbre / Suprema	**A870002123**	**17,40**
Tornillo hueco válvulas		Cumbre / Suprema	**A870002125**	**1,75**
Recogedor		Cumbre	**A870002127**	**20,60**

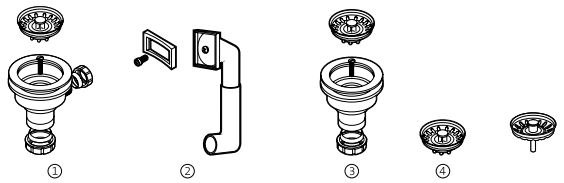

Recambios Duo, Ruedo, Redondo, BP, Cuadra, Serie P

			€
① Válvula desagüe 3 ½" con orificio para rebosadero y tapón cestillo		**A870002130**	**16,00**
② Conjunto rebosadero		**A870000500**	**3,16**
③ Válvula desagüe 3 ½" con tapón cestillo		**A870002131**	**13,10**
④ Tapón cestillo para válvula desagüe 3 ½"		**A870002141**(1)	**5,08**
Tapón cestillo para válvula desagüe 3 ½"		**A870002329**	**3,55**
Conjunto fijaciones (6 unidades)	Duo, Ruedo, Redondo y Cuadra	**A870002087**	**5,49**
Conjunto fijaciones (4 unidades)	BP	**A870002159**	**8,53**
Conjunto fijaciones (8 unidades)	Serie P	**A870000390**	**7,24**

(1) Para modelos anteriores a 2007

Varios

		€
Conjunto tapones cest. Valm/a.(c/s)	**A870002121**	**23,50**
Tornillo hueco válvula (c/s)	**A870002125**	**1,75**
Tapa agujeros fregaderos ZOOM	**A870002200**	**1,03**
N-tapón cest. recoge. 90 F_A	**A870002329**	**3,55**

Toda factura tendrá el recargo del I.V.A.
La presente tarifa anula las anteriores

Acero inoxidable

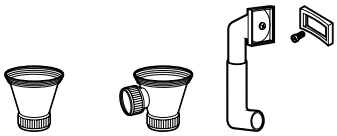

① ② ③

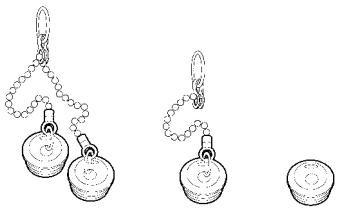

④ ⑤ ○

Recambios para fregaderos J y E

	Modelos		€
① Válvula simple	J y E	**A870002032**	**3,16**
	J y E 62 ø	**A870000190** (1)	**3,16**
② Válvula para rebosadero	J y E	**A870002070**	**3,16**
	J y E 62 ø	**A870000220** (1)	**3,16**
③ Conjunto de rebosadero		**A870000500**	**3,16**

(1) Para modelos anteriores a 1993

	Modelos		€
④ Tapón doble cadenilla de 300	2 cubetas J y E	**A870002035**	**2,94**
	2 cubetas J y E	**A870000380** (1)	**2,94**
⑤ Tapón simple cadenilla de 200	1 cubeta J y E	**A870002037**	**1,39**
	1 cubeta J y E	**A870000370** (1)	**1,39**
⑥ Tapón sin cadenilla	J y E	**A870000630**	**0,75**
	J y E	**A870000620** (1)	**0,75**
Conjunto de fijaciones (8 unidades)	J	**A870000390**	**7,24**

(1) Para modelos anteriores a 1993

Sistemas de instalación

Elementos de instalación para aparatos suspendidos Duplo

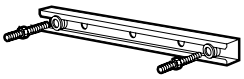

Duplo		€
Guía (necesaria en caso de apoyo a pared)	**A890024000**	**12,30**

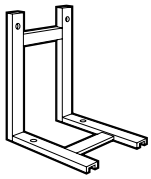

Soporte bastidor		€
Bastidor con juego de fijación y plantilla unión para aparatos suspendidos (taza y bidé)	**A822091001**	**62,30**

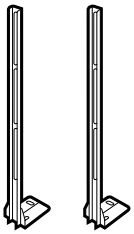

Pies auxiliares		€
Pies para Montage-Set WC y Montage-Set Bidé	**A890005000**	**25,90**

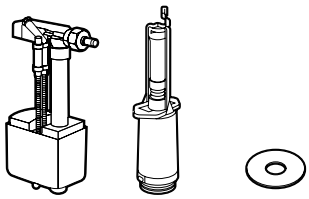

Mecanismos	Soportes		€
① Mecanismo de alimentación	Duplo WC, Montage-Set WC y Tanque empotrable	**A505600107**	**26,10**
② Mecanismo de descarga 3/6 litros	Duplo WC, Montage-Set WC y Tanque empotrable	**A890801000**	**23,00**
② Mecanismo de descarga interrumpible	Montage-Set WC y Tanque empotrable (modelo antiguo)	**A505600207**	**23,00**
③ Junta de cierre mecanismo descarga	Duplo WC, Montage-Set WC y Tanque empotrable	**A890809000**	**1,94**

Toda factura tendrá el recargo del I.V.A.
La presente tarifa anula las anteriores

Elementos de instalación para aparatos suspendidos Duplo

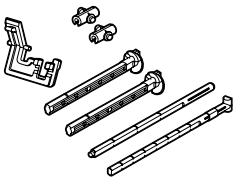

Pernos y varillas		Soportes		€
Para placas	890045...	Duplo WC, Montage-Set WC y Tanque empotrable 3/6 litros	**A890803100**	**12,90**
	8900320..	Duplo WC, Montage-Set WC y Tanque empotrable 3/6 litros	**A890803000**	**13,00**
Para placas	8900040..	Montage-Set WC y Tanque empotrable de descarga interrumpible	**A506700114**	**21,40**
Varillas extralargas				
Para placas		Duplo WC, Montage-Set WC y Tanque empotrable	**A890802000**	**21,40**

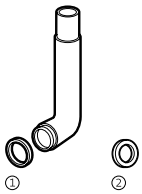

Tubo y juntas		Soportes		€
① Tubo descarga con junta	300	Tanque empotrable	**A890810000**	**10,30**
	200	Duplo, Montage-Set y Tanque empotrable	**A890810100**	**10,30**
② Junta tubo descarga 45 ø			**A503358407**	**3,58**

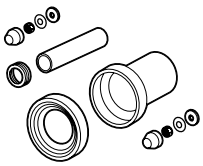

Manguito, tubo con enchufe y embellecedores		€
Para Duplo WC y Montage-Set WC	**A890805000**	**22,40**

Puente y balancín		€
Para Duplo WC, Montage-Set WC y Tanque emp.	**A890808000**	**8,83**
Puente y balancín accionamiento 3/6L	**A890808100**	**17,60**

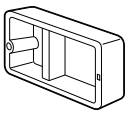

Duplo WC, Montage-Set WC y Tanque empotrable		€
Caja Porex de protección y encaje de plástico	**A890807000**	**7,61**

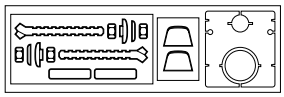

Juego de fijación		€
Soporte bastidor para aparatos suspendidos	**A890033001**	**19,10**

Tubo flexible		€
Con llave de paso	**A890811000**	**14,60**

Alojamiento pernos roscados		€
2 unidades	**A890813000**	**7,74**

Toda factura tendrá el recargo del I.V.A.
La presente tarifa anula las anteriores

Elementos de instalación para aparatos suspendidos Duplo

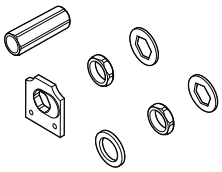

Racords		€
Conexiones ajustables a Duplo Bidé	**A890815000**	**35,00**

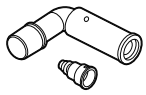

Duplo Bidé y Lavabo		€
Codo de evacuación	**A890814000**	**23,30**

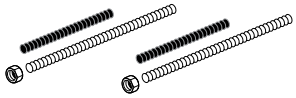

Para Duplo y Montage- Set WC/Bidé		€
Varillas fijación	**A890806000**	**6,32**

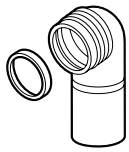

Para Duplo WC y Montage- Set WC		€
Codo de evacuación 90x100	**A506500307**	**15,60**
Codo de evacuación 90x90	**A890819000**	**39,70**

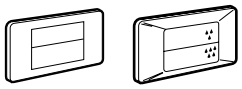

Placas de accionamiento		€
Placa accionamiento tanque empotrable bl	**A890004007**	**23,90**
Placa accionamiento 3/6L cr v.1 (360 x 190 x 42)	**A890032000**	**40,70**
Placa accionamiento 3/6L bl v.1 (360 x 190 x 42)	**A890032001**	**23,00**
Manguito recto c/embellecedor	**A892008000**	**15,90**

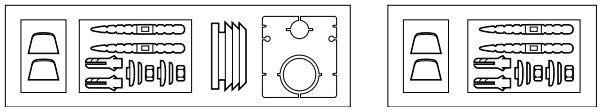

Fijaciones directas a pared de taza y bidé suspendidas		€
Juego de fijación, plantilla y enchufe unión para taza	**A527004310**	**10,10**
Juego de fijación y plantilla para bidé	**A527004010**	**10,10**

Sólo paredes de grosor mínimo 150, si no se emplea soporte

Toda factura tendrá el recargo del I.V.A.
La presente tarifa anula las anteriores

Sistemas In-Wall

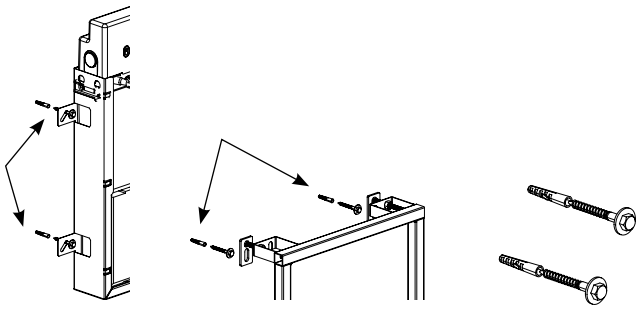

		€
Kit fijación estructura	**AV0001900R**	**8,50**

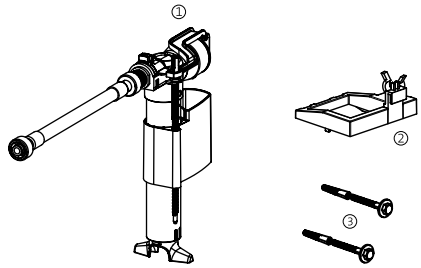

		€
① Mecanismo de carga	**AV0001700R**	**37,80**
② Soporte inferior	**AV0001800R**	**23,00**
③ Set de fijación estructura	**AV0001900R**	**8,50**

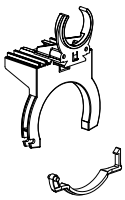

		€
Abrazadera	**AV0003000R**	**19,10**

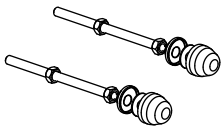

		€
Set fijación inodoro	**AV0001000R**	**13,90**

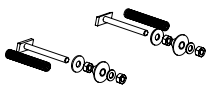

		€
Set fijación bidé	**AV0002500R**	**15,10**

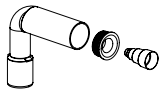

		€
Codo evacuación bidé	**AV0002600R**	**16,70**

		€
Codo evacuación inodoro	**AV0001100R**	**52,50**

Toda factura tendrá el recargo del I.V.A.
La presente tarifa anula las anteriores

Sistemas In-Wall

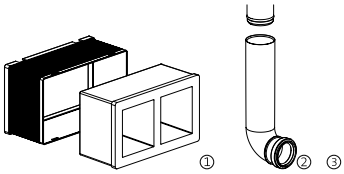

		€
① Caja empotramiento	**AV0001200R**	**33,80**
② Codo con junta descarga tanque	**AV0001300R**	**15,10**
③ Juntas descarga tanque	**AV0001400R**	**6,56**

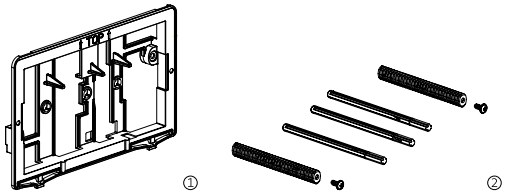

		€
① Marco para placa	**AV0000700R**	**28,90**
② Set montaje placa V02	**AV0000900R**	**39,20**

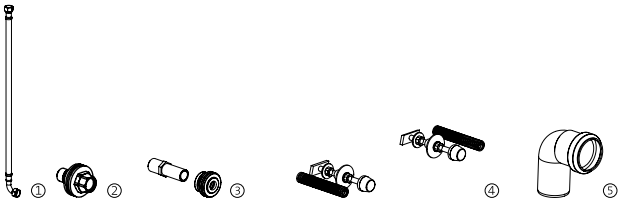

		€
① Flexible alimentación urinal	**AV0002000R**	**32,50**
② Pasamuro	**AV0002100R**	**28,30**
③ Entrada urinario	**AV0002200R**	**25,80**
④ Set fijación urinario	**AV0002300R**	**15,10**
⑤ Codo evacuación urinario	**AV0002400R**	**16,70**

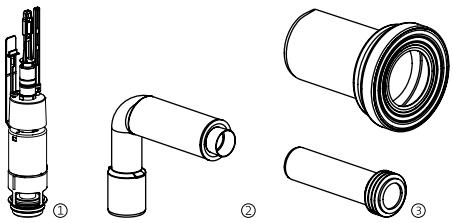

		€
① Mecanismo de descarga	**AV0002700R**	**65,90**
② Codo desagüe bidé	**AV0002800R**	**16,70**
③ Tubos de conexión inodoro	**AV0002900R**	**8,50**

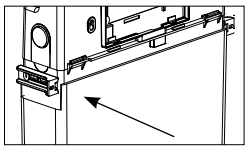

		€
Kit anclaje tanque WALL IN SYSTEM	**AV0001900R**	**24,90**

Código	Descripción	€
AV0000800R	Kit montaje placa WALL IN SYSTEM	**66,50**
AV0001500R	Kit flexible con llave WALL IN SYSTEM	**15,00**
AV0004800R	Kit codo 90x110 PRO WC SYSTEM	**11,10**
AV0004900R	Kit fijación lateral PRO WC SYSTEM	**26,20**

Toda factura tendrá el recargo del I.V.A.
La presente tarifa anula las anteriores

NOTAS

NOTAS

© Roca Sanitario, S.A. Barcelona 2012

Roca

THE LEADING GLOBAL
BATHROOM BRAND
www.roca.com

902
400
423

Servicio
Técnico
Sanitario

Roca Sanitario, S.A.
Rambla Lluch, 2
08850 Gavà · Barcelona
www.roca.com

FSC
www.fsc.org
MIXTO
Papel procedente de
fuentes responsables
FSC® C004745

R-6EE993 0212